ПС300.150.35

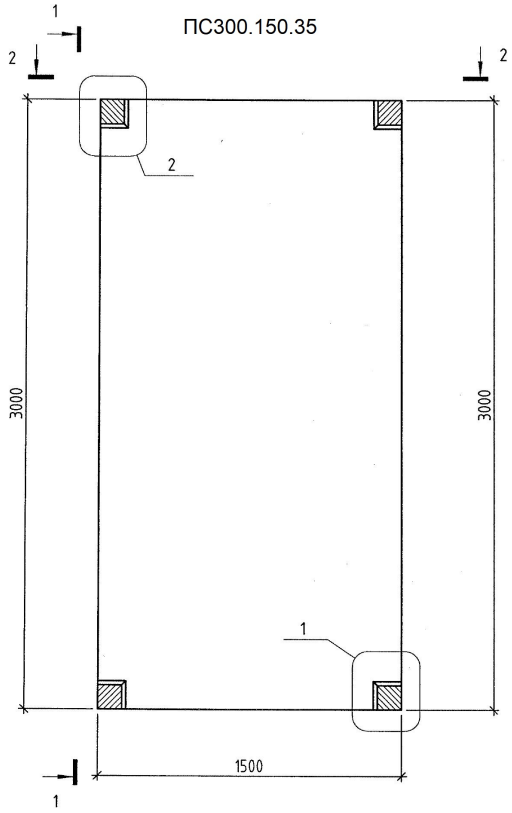

1-1

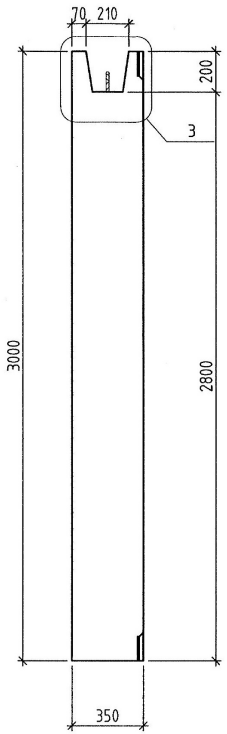

Общий вид

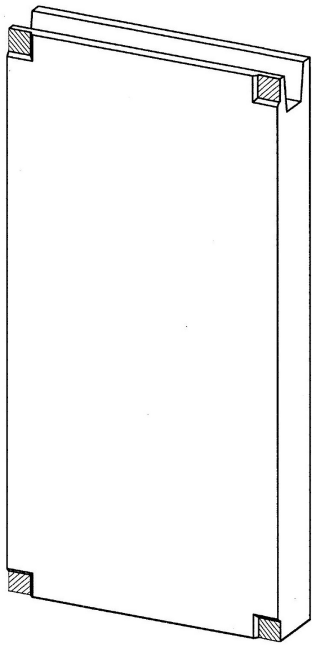

2-2

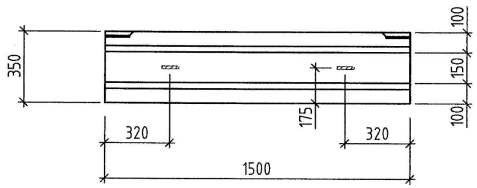

Изм.	Кол.уч.	Лист	№ док.	Подпись	Дата

Стадия	Масса	Масштаб
Р		

Взам. инв. №

Подп. и дата

Инв. № подл.

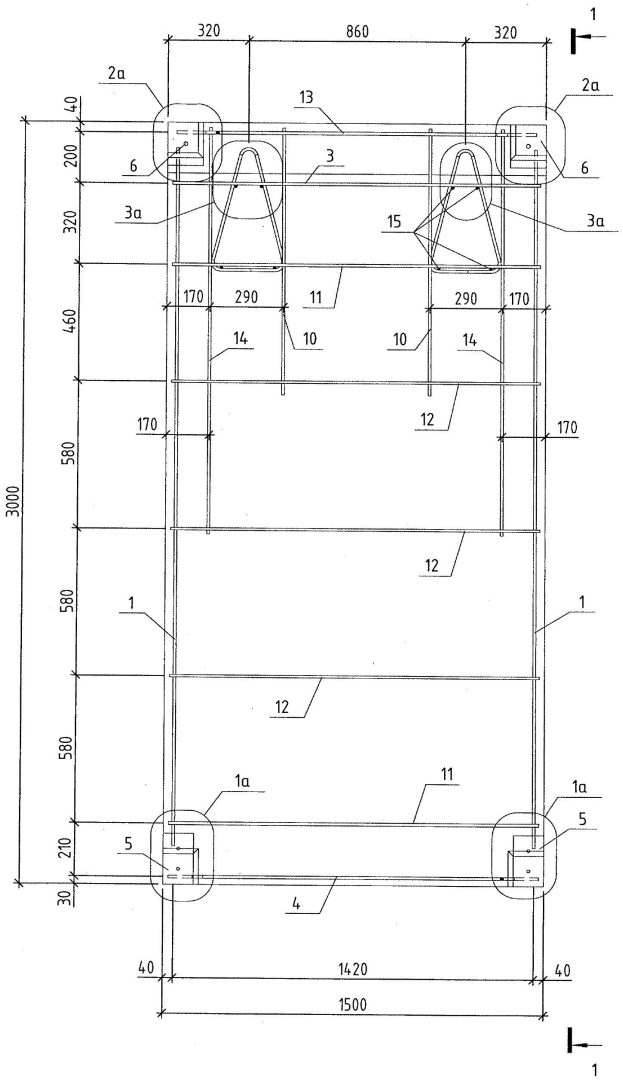

1-1

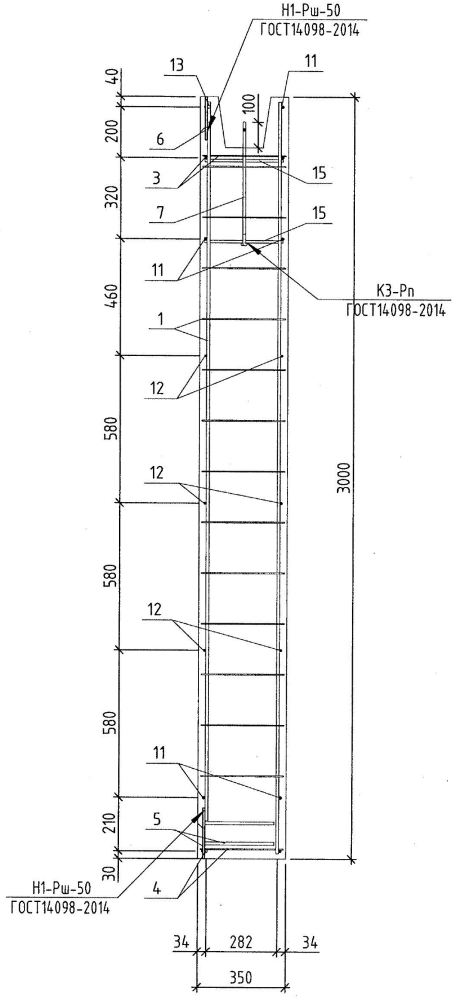

Общий вид. Армирование.

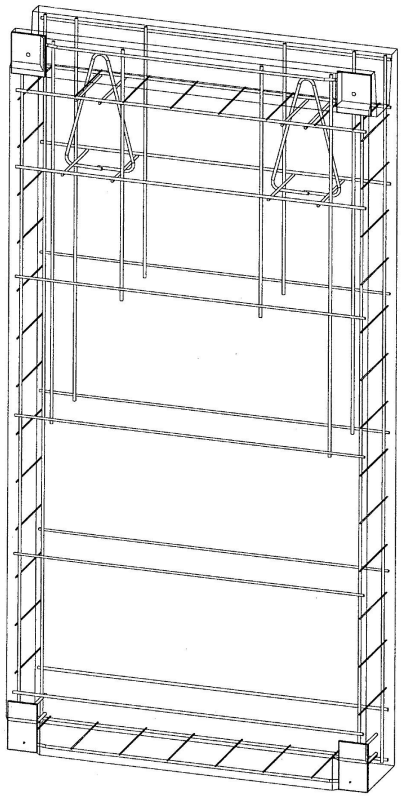

Изм.	Кол.уч.	Лист	№ док.	Подпись	Дата

Стадия	Масса	Масштаб
Р		

Взам. инв. №

Подп. и дата

Инв. № подл.

Спецификация изделий

Поз.	Обозначение	Наименование	Кол.	Масса ед., кг	Примечание
		Сборочные единицы			
1		Каркас КН-1	2	3.949	7.898
3		Каркас КН-3	1	2.064	2.064
4		Каркас КН-4	1	2.064	2.064
5		Деталь закладная МН-1	2	1.847	3.694
6		Деталь закладная МН-2	2	1.495	2.99
7		Петля ПН-1	2	0.795	1.59
		Детали			
10	ГОСТ 34028-2016	ф10 А500С L= 1050 мм	4	0.65	2.59
11	ГОСТ 34028-2016	ф10 А500С L= 1460 мм	5	0.90	4.51
12	ГОСТ 34028-2016	ф6 А500С L= 1460 мм	6	0.32	1.94
13	ГОСТ 34028-2016	ф10 А500С L= 1430 мм	1	0.88	0.88
14	ГОСТ 34028-2016	ф10 А500С L= 1600 мм	4	0.99	3.95
15	ГОСТ 34028-2016	ф6 А240С L= 310 мм	8	0.07	0.55

Спецификация материалов

Поз.	Обозначение	Наименование	Кол.	Масса ед., кг	Прим.
		Полистиролбетон D600	1.53		$м^3$

Ведомость расхода стали на элемент, кг.

Марка элемента	Изделия арматурные								Всего	Изделия закладные					Всего	Общий расход стали
	Арматура класса		Арматура класса			Арматура класса				Арматура класса	Прокат марки					
	В500С		А240С			А500С				А500С	С245					
	ГОСТ Р 52544-2006		ГОСТ 34028-2016			ГОСТ 34028-2016				ГОСТ 34028-2016	ГОСТ 103-2006					
	Ø4	Итого	Ø6	Ø10	Итого	Ø6	Ø10	Итого		Ø10	Итого	-8х120	-8х140	Итого		
	1.386	1.386	0.552	1.59	2.142	1.944	22.576	24.52	28.048	0.68	0.68	3.014	2.989	6.004	6.684	34.723

Взам. инв. №

Подп. и дата

Инв. № подл.

Изм.	Кол.уч.	Лист	№ док.	Подпись	Дата

Стадия	Лист	Листов