НР150.50.35

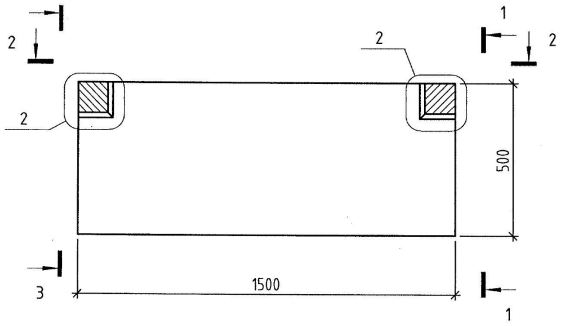

Общий вид

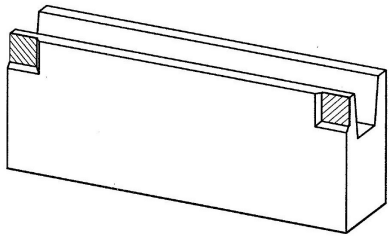

1-1

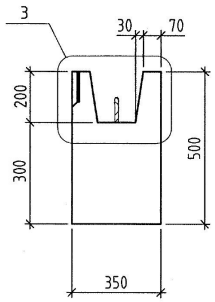

3-3

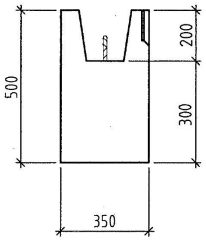

2-2

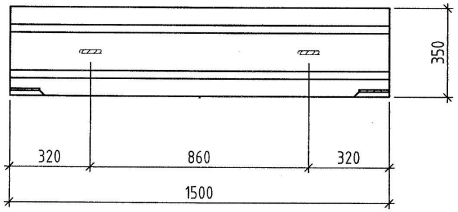

Взам. инв. №	
Подп. и дата	
Инв. № подл.	

Изм.	Кол.уч.	Лист	№ док.	Подпись	Дата

Стадия	Масса	Масштаб
Р		

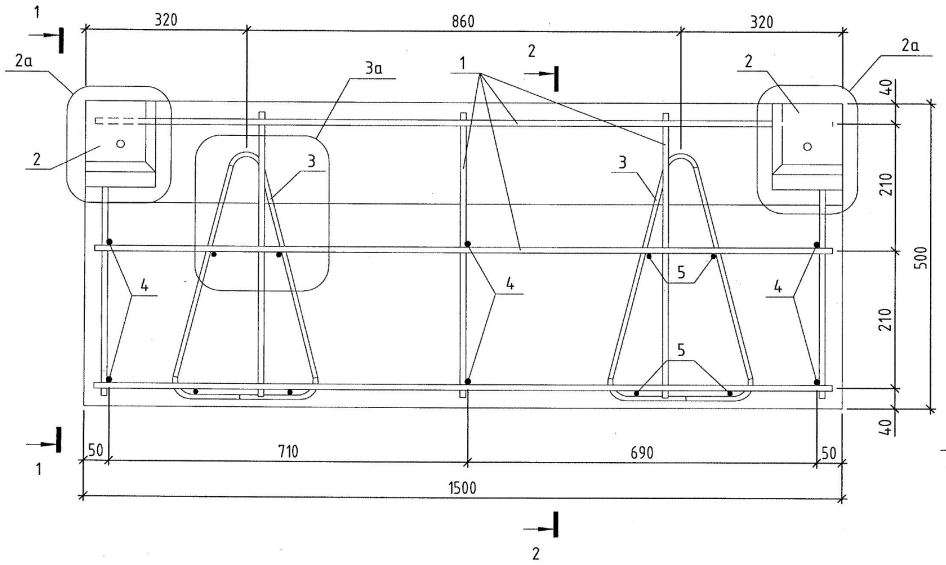

1-1

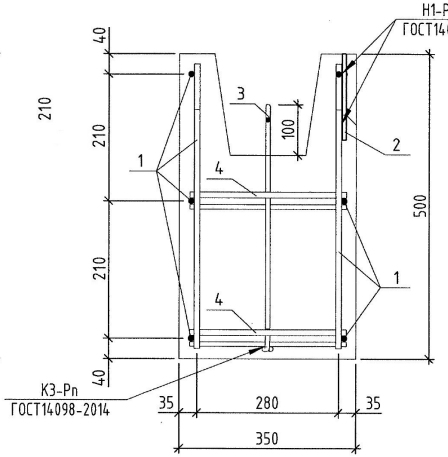

2-2

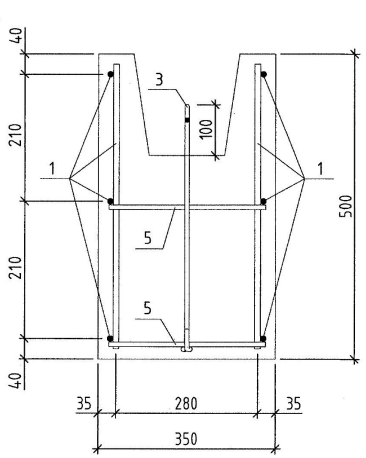

Общий вид. Армирование.

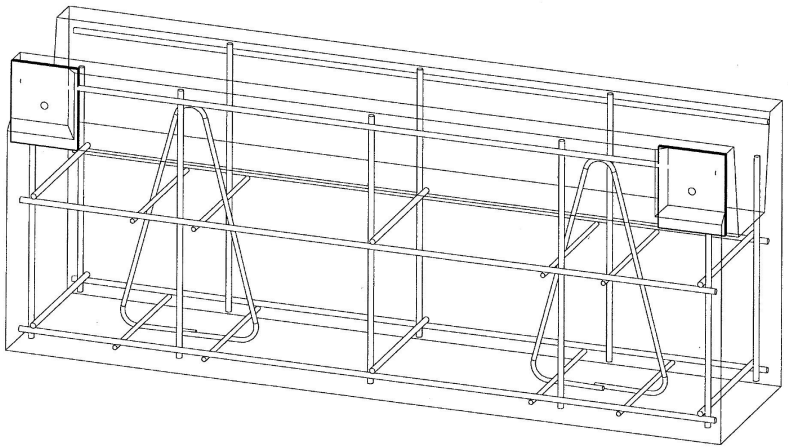

1. Сварка закладных деталей с вертикальными каркасами обязательна.
2. Сварку производить во всех пересечениях арматуры по ГОСТ 14098-2014.

Изм.	Кол.уч.	Лист	№ док.	Подпись	Дата

Стадия	Масса	Масштаб
Р		

Взам. инв. №

Подп. и дата

Инв. № подл.

Спецификация изделий

Поз.	Обозначение	Наименование	Кол.	Масса ед., кг	Примечание
		Сборочные единицы			
1		Каркас КН-16	2	4.315	8.63
2		Деталь закладная МН-2	3	1.495	4.485
3		Петля ПН-2	2	0.509	1.018
		Детали			
4	ГОСТ 34028-2016	ф10 А240С L= 310 мм	6	0.19	1.15
5	ГОСТ 34028-2016	ф6 А240С L= 310 мм	8	0.07	0.55

Ведомость расхода стали на элемент, кг.

Марка элемента	Изделия арматурные							Изделия закладные		Всего	Общий расход стали
	Арматура класса				Арматура класса		Всего	Прокат марки			
	А240С				А500С			С245			
	ГОСТ 34028-2016				ГОСТ 34028-2016			ГОСТ 103-2006			
	Ø6	Ø8	Ø10	Итого	Ø10	Итого		-8х140	Итого		
	0.552	1.018	1.146	2.716	8.642	8.642	11.358	4.484	4.484	4.484	15.831

Спецификация материалов

Поз.	Обозначение	Наименование	Кол.	Масса ед., кг	Прим.
		Полистиролбетон D600	0.228		$м^3$

Изм.	Кол.уч.	Лист	№ док.	Подпись	Дата	ЗБН15.6.35. Спецификация.	Стадия	Лист	Листов
							Р		

Взам. инв. №

Подп. и дата

Инв. № подл.