# 1_СП-02 / ПСП300.68.30а

**680 × 3000 × 300 мм · 1 шт. по проекту**

Монтаж: секция 2, этаж 1 (PDF 10)

## Вертикальные каркасы по двум граням панели

Поперечные Ø10 А500С: 11 позиций по высоте на каждой грани по вертикальному сечению. Два слоя.

Расчёт по ведомости: 5 вертикальных пар Ø12 А500С. Масса Ø12 по марке 26.2 кг ÷ 1 изделий ÷ (2 × 2,95 м × 0,888 кг/м).

Число пар получено из массы. Для рабочих осей требуется поперечный разрез с разбивкой по ширине.

Ведомость стали на всю марку, PDF 74: Ø6 — 0 кг, Ø10 — 8.8 кг, Ø12 — 26.2 кг.

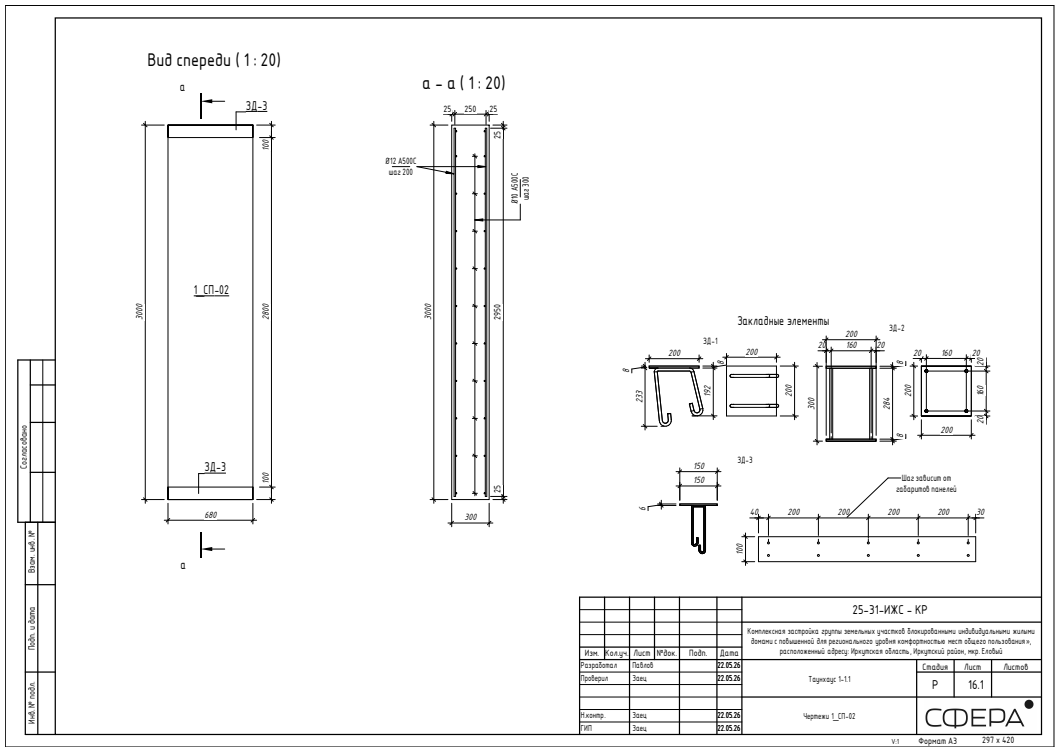


Исходный альбом, страницы PDF: 21, 77, 74

# 1_СП-02 / ПСП300.68.30а

## Пары продольных стержней и поперечины

Количество каркасов рассчитано по массе. Положение осей по ширине показано условно до получения размерного поперечного разреза.

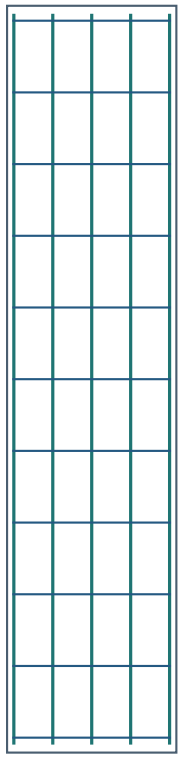

### 5 плоских каркасов по ширине 680 мм

Один вертикальный стержень Ø12 у каждой из двух граней. При сборке они образуют пару. Поперечные Ø10 располагаются в обоих слоях по сечению панели.

**Поперечные позиции на каждой грани — 11.**

Привязки закладных приведены на следующих страницах отдельно по граням и экземплярам.

# 1_СП-02 / ПСП300.68.30а

## Вид спереди · по чертежу изделия

Начало отсчёта — верхний левый угол указанного вида. Сторона и направление — как на исходном листе.




Габарит вида 680 × 3000 мм. Координаты в таблице даны до центра площадки. Размер площадки дан в плоскости её грани.

Привязки по исходному виду. Для изменённой стеновой панели заводские координаты приведены отдельно по экземплярам.

| № | Марка | Габарит | Слева | Справа | Сверху | Снизу | Примечание |
|---|---|---|---|---|---|---|---|
| 1 | ЗД-3 | 680 × 100 | 340 | 340 | 50 | 2950 | Размер по виду |
| 2 | ЗД-3 | 680 × 100 | 340 | 340 | 2950 | 50 | Размер по виду |

Основание: альбом, PDF 21

# 1_СП-02 / ПСП300.68.30а

## По сборке · грань больший Y

Слева — торец меньшего X на плане, сверху — верх панели. Обе грани показаны в этой системе. секция 2, эт. 1, № 56




Габарит вида 680 × 3000 мм. Координаты в таблице даны до центра площадки. Размер площадки дан в плоскости её грани.

Координаты по конечным габаритам в портале, округление до мм. Варианты ориентации отмечены в таблице.

| № | Марка | Габарит | Слева | Справа | Сверху | Снизу | Примечание |
|---|---|---|---|---|---|---|---|
| 1 | ЗД-3 | 680 × 100 | 340 | 340 | 50 | 2950 | Вариант 3D. Пара: 1_СПП-10, 1_СПп-02, 1_СПп-03 |
| 2 | ЗД-3 | 680 × 100 | 340 | 340 | 2950 | 50 | Вариант 3D. Пара: 1_СПП-05 |

Основание: 21

## Вид спереди ( 1 : 20)

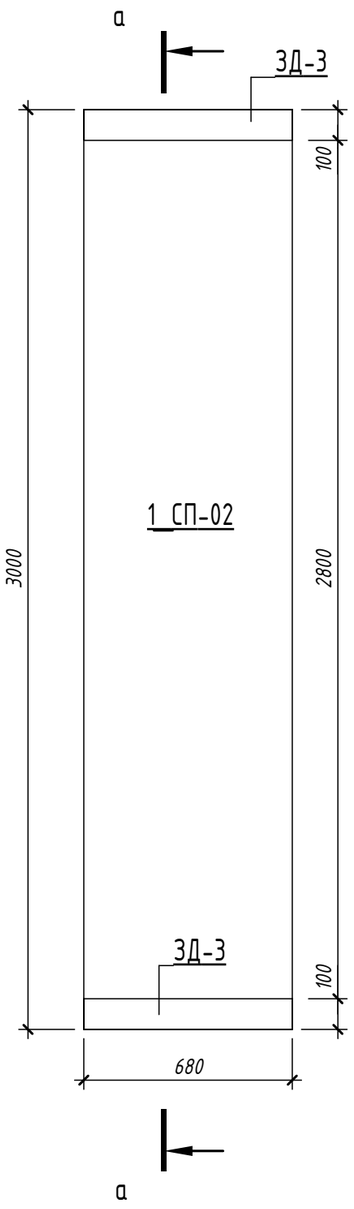


## а – а ( 1 : 20)

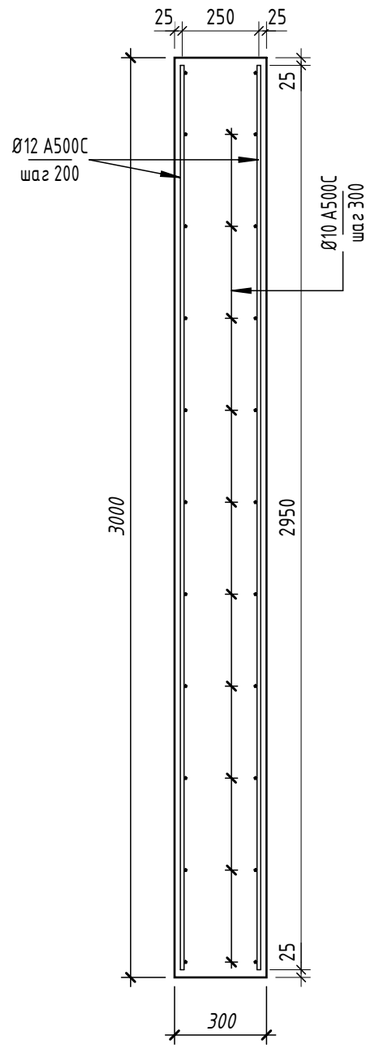


## Закладные элементы

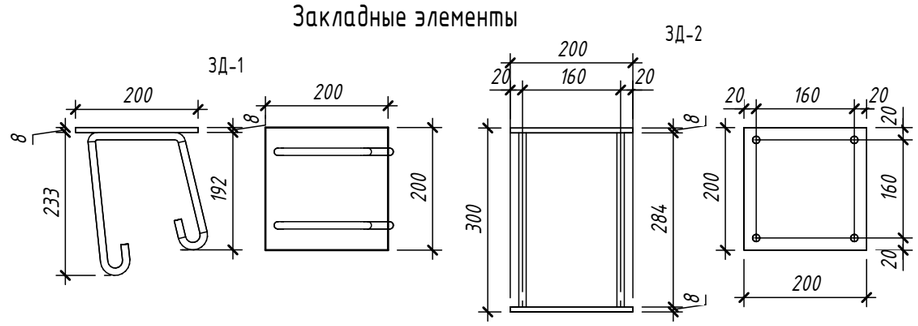


| Изм. | Кол.уч. | Лист | №док. | Подп. | Дата |
|---|---|---|---|---|---|
| Разработал | | Павлов | | | 22.05.26 |
| Проверил | | Заец | | | 22.05.26 |
| Н.контр. | | Заец | | | 22.05.26 |
| ГИП | | Заец | | | 22.05.26 |

25-31-ИЖС - КР

Комплексная застройка группы земельных участков блокированными индивидуальными жилыми домами с повышенной для регионального уровня комфортностью мест общего пользования», расположенный адресу: Иркутская область, Иркутский район, мкр. Еловый

| Таунхаус 1-1.1 | Стадия | Лист | Листов |
|---|---|---|---|
| | Р | 16.1 | |
| Чертежи 1_СП-02 | СФЕРА | | |

Согласовано

Взам. инв. №

Подп. и дата

Инв. № подл.

## Спецификация к схеме армирования жб конструкции закладными деталями ЗД

| Поз. | Обозначение | Наименование | Кол. | | Приме-чание |
|---|---|---|---|---|---|
| | | Сборочные единицы | | | |
| 1.1_СПп-02 | | | | | |
| ЗД-1 | | Закладная ЗД | 4 | | |
| 1.1_СПп-03 | | | | | |
| ЗД-1 | | Закладная ЗД | 8 | | |
| 1.1_СПп-04 | | | | | |
| ЗД-1 | | Закладная ЗД | 12 | | |
| 1_СП-02 | | | | | |
| ЗД-3 | | Закладная ЗД Lобщ(мп) | 2 | | |
| 1_СП-03 | | | | | |
| ЗД-1 | | Закладная ЗД | 3 | | |
| 1_СП-04_3 | | | | | |
| ЗД-1 | | Закладная ЗД | 2 | | |
| ЗД-3 | | Закладная ЗД Lобщ(мп) | 2 | | |
| 1_СП-05_1 | | | | | |
| ЗД-1 | | Закладная ЗД | 2 | | |
| ЗД-3 | | Закладная ЗД Lобщ(мп) | 2 | | |
| 1_СПП-01 | | | | | |
| ЗД-1 | | Закладная ЗД | 8 | | |
| 1_СПП-02 | | | | | |
| ЗД-1 | | Закладная ЗД | 7 | | |
| ЗД-1.1 | | Закладная ЗД | 1 | | |
| 1_СПП-03_1 | | | | | |
| ЗД-1 | | Закладная ЗД | 12 | | |
| 1_СПП-04 | | | | | |
| ЗД-1 | | Закладная ЗД | 4 | | |
| 1_СПП-05 | | | | | |
| ЗД-1 | | Закладная ЗД | 7 | | |
| 1_СПП-06 | | | | | |
| ЗД-1 | | Закладная ЗД | 2 | | |
| ЗД-1.1 | | Закладная ЗД | 1 | | |
| ЗД-2 | | Закладная ЗД | 4 | | |
| 1_СПП-07 | | | | | |
| ЗД-1 | | Закладная ЗД | 1 | | |
| ЗД-1.1 | | Закладная ЗД | 2 | | |
| ЗД-2 | | Закладная ЗД | 4 | | |
| 1_СПП-08 | | | | | |
| ЗД-2 | | Закладная ЗД | 16 | | |
| 1_СПП-10 | | | | | |
| ЗД-1 | | Закладная ЗД | 2 | | |
| ЗД-1.1 | | Закладная ЗД | 1 | | |
| ЗД-2 | | Закладная ЗД | 4 | | |
| 1_СПП-11 | | | | | |
| ЗД-1 | | Закладная ЗД | 4 | | |
| 1_СПП-12 | | | | | |
| ЗД-1 | | Закладная ЗД | 4 | | |
| 1_СПП-13 | | | | | |
| ЗД-2 | | Закладная ЗД | 4 | | |
| 1_СПП-14 | | | | | |
| ЗД-2 | | Закладная ЗД | 4 | | |
| 1_СПк-01 | | | | | |
| ЗД-1 | | Закладная ЗД | 1 | | |
| ЗД-1.1 | | Закладная ЗД | 1 | | |

## Спецификация к схеме армирования жб конструкции закладными деталями ЗД

| Поз. | Обозначение | Наименование | Кол. | | Приме-чание |
|---|---|---|---|---|---|
| | | Сборочные единицы | | | |
| 1_СПк-02_2 | | | | | |
| ЗД-1 | | Закладная ЗД | 4 | | |
| 1_СПк-02_2_Зр | | | | | |
| ЗД-1 | | Закладная ЗД | 4 | | |
| 1_СПк-04_1 | | | | | |
| ЗД-1 | | Закладная ЗД | 2 | | |
| 1_СПп-01 | | | | | |
| ЗД-1 | | Закладная ЗД | 4 | | |
| 1_СПп-02 | | | | | |
| ЗД-1 | | Закладная ЗД | 4 | | |
| 1_СПп-03 | | | | | |
| ЗД-1 | | Закладная ЗД | 4 | | |
| 1_СПп-04 | | | | | |
| ЗД-1 | | Закладная ЗД | 4 | | |

## Спецификация к схеме армирования монолитной жб конструкции закладными деталями ЗД

| Поз. | Обозначение | Наименование | Кол. | Масса, ед. | Приме-чание |
|---|---|---|---|---|---|
| | | Сборочные единицы | | | |
| ЗД-1 | | Закладная ЗД | 541 | 2.96 | 1601.36 |
| ЗД-1.1 | | Закладная ЗД | 39 | 4.21 | 164.19 |
| ЗД-2 | | Закладная ЗД | 139 | 3 | 417 |
| ЗД-2.1 | | Закладная ЗД | 2 | 4.25 | 8.5 |
| ЗД-3 | | Закладная ЗД Lобщ(мп) | 297.64 | 5.66 кг/м | 1684.64 |

## Спецификация крепежей -Швеллер (крепежи).

| Марка | Описание | Длина | Количество | Примечание |
|---|---|---|---|---|
| Б-1 | Швеллер 30П | 1800 | 3 | |

## Спецификация крепежей - Уголки (крепежи).

| Марка | Описание | Длина | Количество | Примечание |
|---|---|---|---|---|
| УС-1 | Уголок 75х50х5 ГОСТ 8510-86 | 200 | 114 | |
| УС-2 | Уголок 75х50х5 ГОСТ 8510-86 | 300 | 132 | |
| УС-3 | Уголок 100х10 ГОСТ 8509-93 | 180 | 36 | |

## Спецификация пластин (крепежи).

| Марка | Размеры | Количество | Масса | Масса, итого | Материал | Площадь покраски | Покрытие | Толщина |
|---|---|---|---|---|---|---|---|---|
| ПЛ-1 | 300х150х10 | 98 | 3.533 кг | 346.19 кг | С245 | 0.297 | Грунтовка | 10 |
| | | 98 | | 346.19 кг | | 0.297 | | |

Согласовано

Взам. инв. №

Подп. и дата

Инв. № подл.

| Изм. | Кол.уч. | Лист | №док. | Подп. | Дата |
|---|---|---|---|---|---|
| Разработал | | Павлов | | | |
| Проверил | | Заец | | | |
| ГИП | | Заец | | | |
| Н.контр. | | Заец | | | |

25-31-ИЖС - КР

Комплексная застроика группы земельных участков блокированными индивидуальными жилыми домами с повышенной для регионального уровня комфортностью мест общего пользования», расположенный адресу: Иркутская область, Иркутский район, мкр. Еловый, Кад: 5784

Таунхаус тип 1-1.1

| Стадия | Лист | Листов |
|---|---|---|
| Р | 71 | |

Ведомости и спецификации. Лист 4

СФЕРА

Формат А2 420 х 594

## Ведомость расхода стали

| Марка элемента | Изделия арматурные | | | | | | |
|---|---|---|---|---|---|---|---|
| | Арматура класса | | | | | | Всего |
| | А240 | | А500 | | | | |
| | ГОСТ 34028-2016 | | ГОСТ 34028-2016 | | | | |
| | Ø8 | Итого | Ø6 | Ø10 | Ø12 | Итого | |
| 1.1_СП-01_1 | 0 | 0 | 0 | 1063.59 | 2263.42 | 3327.02 | 3327.02 |
| 1.1_СП-02_1 | 0 | 0 | 0 | 62.48 | 125.76 | 188.24 | 188.24 |
| 1.1_СП-03 | 0 | 0 | 0 | 46.86 | 94.32 | 141.18 | 141.18 |
| 1.1_СП-04 | 0 | 0 | 0 | 39.36 | 83.83 | 123.19 | 123.19 |
| 1.1_СП-05 | 0 | 0 | 0 | 78.96 | 167.67 | 246.63 | 246.63 |
| 1.1_СП-06 | 0 | 0 | 0 | 42.9 | 94.32 | 137.22 | 137.22 |
| 1.1_СП-06_3р | 0 | 0 | 0 | 28.6 | 62.88 | 91.48 | 91.48 |
| 1.1_СП-07_2 | 0 | 0 | 0 | 43.12 | 110.04 | 153.16 | 153.16 |
| 1.1_СП-07_2_3р | 0 | 0 | 0 | 24.64 | 62.88 | 87.52 | 87.52 |
| 1.1_СП-08 | 0 | 0 | 0 | 16.72 | 41.92 | 58.64 | 58.64 |
| 1.1_СП-09 | 0 | 0 | 0 | 36.08 | 83.32 | 119.4 | 119.4 |
| 1.1_СП-09_3р | 0 | 0 | 0 | 36.08 | 83.84 | 119.92 | 119.92 |
| 1.1_СП-10_2 | 0 | 0 | 0 | 18.04 | 41.92 | 59.96 | 59.96 |
| 1.1_СП-11 | 0 | 0 | 0 | 19.36 | 41.92 | 61.28 | 61.28 |
| 1.1_СП-12 | 0 | 0 | 0 | 140.58 | 282.96 | 423.54 | 423.54 |
| 1.1_СП-12_3р | 0 | 0 | 0 | 109.34 | 230.56 | 339.9 | 339.9 |
| 1.1_СП-13 | 0 | 0 | 0 | 31.24 | 73.36 | 104.6 | 104.6 |
| 1.1_СП-15 | 0 | 0 | 0 | 31.24 | 73.36 | 104.6 | 104.6 |
| 1.1_СП-16 | 0 | 0 | 0 | 40.72 | 87.02 | 127.75 | 127.75 |
| 1.1_СП-17 | 0 | 0 | 0 | 42.2 | 90.22 | 132.42 | 132.42 |
| 1.1_СП-18_3р | 0 | 0 | 0 | 31.24 | 62.88 | 94.12 | 94.12 |
| 1.1_СП-21 | 0 | 0 | 0 | 12.76 | 41.92 | 54.68 | 54.68 |
| 1.1_СП-23 | 0 | 0 | 0 | 31.24 | 62.88 | 94.12 | 94.12 |
| 1.1_СП-23_3р | 0 | 0 | 0 | 31.24 | 62.88 | 94.12 | 94.12 |
| 1.1_СПП-01_1 | 0 | 0 | 0 | 186.09 | 423.4 | 609.49 | 609.49 |
| 1.1_СПП-02 | 0 | 0 | 0 | 91.07 | 208.22 | 299.29 | 299.29 |
| 1.1_СПП-03 | 0 | 0 | 0 | 93.04 | 211.7 | 304.74 | 304.74 |
| 1.1_СПП-04 | 0 | 0 | 0 | 93.04 | 211.7 | 304.74 | 304.74 |
| 1.1_СПП-06 | 0 | 0 | 0 | 73.79 | 185.24 | 259.03 | 259.03 |
| 1.1_СПП-07 | 0 | 0 | 0 | 92.82 | 211.02 | 303.85 | 303.85 |
| 1.1_СПП-08 | 0 | 0 | 0 | 73.79 | 185.24 | 259.03 | 259.03 |
| 1.1_СПП-09 | 0 | 0 | 0 | 73.79 | 185.24 | 259.03 | 259.03 |
| 1.1_СПП-11 | 0 | 0 | 0 | 93.04 | 211.7 | 304.74 | 304.74 |
| 1.1_СПП-12 | 0 | 0 | 0 | 73.79 | 185.24 | 259.03 | 259.03 |
| 1.1_СПП-13 | 0 | 0 | 0 | 27.89 | 63.4 | 91.29 | 91.29 |
| 1.1_СПП-13.1 | 0 | 0 | 0 | 29.37 | 64.82 | 94.19 | 94.19 |
| 1.1_СПП-14 | 0 | 0 | 0 | 54.54 | 132.31 | 186.85 | 186.85 |
| 1.1_СПП-15 | 0 | 0 | 0 | 147.59 | 370.47 | 518.06 | 518.06 |
| 1.1_СПП-16 | 0 | 0 | 0 | 73.79 | 185.24 | 259.03 | 259.03 |
| 1.1_СПП-17 | 0 | 0 | 0 | 73.79 | 185.24 | 259.03 | 259.03 |
| 1.1_СПП-18 | 0 | 0 | 0 | 186.09 | 423.4 | 609.49 | 609.49 |
| 1.1_СПП-18_3р | 0 | 0 | 0 | 93.04 | 211.7 | 304.74 | 304.74 |
| 1.1_СПП-19 | 0 | 0 | 0 | 186.09 | 423.4 | 609.49 | 609.49 |
| 1.1_СПП-20 | 0 | 0 | 0 | 73.79 | 185.24 | 259.03 | 259.03 |

## Ведомость расхода стали

| Марка элемента | Изделия арматурные | | | | | | |
|---|---|---|---|---|---|---|---|
| | Арматура класса | | | | | | Всего |
| | А240 | | А500 | | | | |
| | ГОСТ 34028-2016 | | ГОСТ 34028-2016 | | | | |
| | Ø8 | Итого | Ø6 | Ø10 | Ø12 | Итого | |
| 1.1_СПП-21 | 0 | 0 | 0 | 73.79 | 185.24 | 259.03 | 259.03 |
| 1.1_СПП-23 | 0 | 0 | 0 | 92.3 | 208.86 | 301.16 | 301.16 |
| 1.1_СПк-01_1 | 0 | 0 | 31.68 | 0 | 0 | 31.68 | 31.68 |
| 1.1_СПк-02_1 | 0 | 0 | 35.56 | 0 | 0 | 35.56 | 35.56 |
| 1.1_СПк-04_1 | 0 | 0 | 29.48 | 0 | 0 | 29.48 | 29.48 |
| 1.1_СПп-01 | 0 | 0 | 5.32 | 0 | 0 | 5.32 | 5.32 |
| 1.1_СПп-02 | 0 | 0 | 19.56 | 0 | 0 | 19.56 | 19.56 |
| 1.1_СПп-03 | 0 | 0 | 18 | 0 | 0 | 18 | 18 |
| 1.1_СПп-04 | 0 | 0 | 22.8 | 0 | 0 | 22.8 | 22.8 |
| 1_СП-02 | 0 | 0 | 0 | 8.8 | 26.2 | 35 | 35 |
| 1_СП-03 | 0 | 0 | 0 | 6.16 | 15.72 | 21.88 | 21.88 |
| 1_СП-04_3 | 0 | 0 | 0 | 7.7 | 20.96 | 28.66 | 28.66 |
| 1_СП-05_1 | 0 | 0 | 0 | 15.62 | 31.44 | 47.06 | 47.06 |
| 1_СПП-01 | 0 | 0 | 0 | 36.9 | 92.62 | 129.52 | 129.52 |
| 1_СПП-02 | 0 | 0 | 0 | 46.52 | 105.85 | 152.37 | 152.37 |
| 1_СПП-03_1 | 0 | 0 | 0 | 139.57 | 317.55 | 457.11 | 457.11 |
| 1_СПП-04 | 0 | 0 | 0 | 46.4 | 105.49 | 151.89 | 151.89 |
| 1_СПП-05 | 0 | 0 | 0 | 46.52 | 105.85 | 152.37 | 152.37 |
| 1_СПП-06 | 0 | 0 | 0 | 36.9 | 92.62 | 129.52 | 129.52 |
| 1_СПП-07 | 0 | 0 | 0 | 46.52 | 105.85 | 152.37 | 152.37 |
| 1_СПП-08 | 0 | 0 | 0 | 186.99 | 423.4 | 610.39 | 610.39 |
| 1_СПП-10 | 0 | 0 | 0 | 46.52 | 105.85 | 152.37 | 152.37 |
| 1_СПП-11 | 0 | 0 | 0 | 45.66 | 104 | 149.66 | 149.66 |
| 1_СПП-12 | 0 | 0 | 0 | 45.41 | 103.9 | 149.31 | 149.31 |
| 1_СПП-13 | 0 | 0 | 0 | 45.78 | 104.46 | 150.25 | 150.25 |
| 1_СПП-14 | 0 | 0 | 0 | 45.66 | 104.57 | 150.23 | 150.23 |
| 1_СПк-01 | 0 | 0 | 8.88 | 0 | 0 | 8.88 | 8.88 |
| 1_СПк-02_2 | 0 | 0 | 20.68 | 0 | 0 | 20.68 | 20.68 |
| 1_СПк-02_2_3р | 0 | 0 | 20.68 | 0 | 0 | 20.68 | 20.68 |
| 1_СПк-04_1 | 0 | 0 | 11.13 | 0 | 0 | 11.13 | 11.13 |
| 1_СПп-01 | 0 | 0 | 3.52 | 0 | 0 | 3.52 | 3.52 |
| 1_СПп-02 | 0 | 0 | 11.23 | 0 | 0 | 11.23 | 11.23 |
| 1_СПп-03 | 0 | 0 | 7.51 | 0 | 0 | 7.51 | 7.51 |
| 1_СПп-04 | 0 | 0 | 6.56 | 0 | 0 | 6.56 | 6.56 |
| Общий итог: 1466 | 0 | 0 | 252.59 | 4968.59 | 11250.41 | 16471.59 | 16471.59 |

## Ведомость сборных плит перекрытия

| Марка | Материал | Кол.во | Объем | Объем, итого | Примечание |
|---|---|---|---|---|---|
| 1.1_СПП-01_1 | Сборные плиты перекрытия из легкого бетона (полистиролбетона) | 4 | 3.38 м³ | 13.50 м³ | |
| 1.1_СПП-02 | Сборные плиты перекрытия из легкого бетона (полистиролбетона) | 2 | 3.32 м³ | 6.63 м³ | |
| 1.1_СПП-03 | Сборные плиты перекрытия из легкого бетона (полистиролбетона) | 2 | 3.38 м³ | 6.75 м³ | |
| 1.1_СПП-04 | Сборные плиты перекрытия из легкого бетона (полистиролбетона) | 2 | 3.38 м³ | 6.75 м³ | |
| 1.1_СПП-06 | Сборные плиты перекрытия из легкого бетона (полистиролбетона) | 2 | 2.70 м³ | 5.40 м³ | |
| 1.1_СПП-07 | Сборные плиты перекрытия из легкого бетона (полистиролбетона) | 2 | 3.37 м³ | 6.75 м³ | |
| 1.1_СПП-08 | Сборные плиты перекрытия из легкого бетона (полистиролбетона) | 2 | 2.70 м³ | 5.40 м³ | |
| 1.1_СПП-09 | Сборные плиты перекрытия из легкого бетона (полистиролбетона) | 2 | 2.70 м³ | 5.40 м³ | |
| 1.1_СПП-11 | Сборные плиты перекрытия из легкого бетона (полистиролбетона) | 2 | 3.38 м³ | 6.75 м³ | |
| 1.1_СПП-12 | Сборные плиты перекрытия из легкого бетона (полистиролбетона) | 2 | 2.70 м³ | 5.40 м³ | |
| 1.1_СПП-13 | Сборные плиты перекрытия из легкого бетона (полистиролбетона) | 2 | 1.00 м³ | 1.99 м³ | |
| 1.1_СПП-13.1 | Сборные плиты перекрытия из легкого бетона (полистиролбетона) | 2 | 1.02 м³ | 2.05 м³ | |
| 1.1_СПП-14 | Сборные плиты перекрытия из легкого бетона (полистиролбетона) | 2 | 2.03 м³ | 4.05 м³ | |
| 1.1_СПП-15 | Сборные плиты перекрытия из легкого бетона (полистиролбетона) | 4 | 2.70 м³ | 10.80 м³ | |
| 1.1_СПП-16 | Сборные плиты перекрытия из легкого бетона (полистиролбетона) | 2 | 2.70 м³ | 5.40 м³ | |
| 1.1_СПП-17 | Сборные плиты перекрытия из легкого бетона (полистиролбетона) | 2 | 2.70 м³ | 5.40 м³ | |
| 1.1_СПП-18 | Сборные плиты перекрытия из легкого бетона (полистиролбетона) | 4 | 3.38 м³ | 13.50 м³ | |
| 1.1_СПП-18_3р | Сборные плиты перекрытия из легкого бетона (полистиролбетона) | 2 | 3.38 м³ | 6.75 м³ | |
| 1.1_СПП-19 | Сборные плиты перекрытия из легкого бетона (полистиролбетона) | 4 | 3.38 м³ | 13.50 м³ | |
| 1.1_СПП-20 | Сборные плиты перекрытия из легкого бетона (полистиролбетона) | 2 | 2.70 м³ | 5.40 м³ | |
| 1.1_СПП-21 | Сборные плиты перекрытия из легкого бетона (полистиролбетона) | 2 | 2.70 м³ | 5.40 м³ | |
| 1.1_СПП-23 | Сборные плиты перекрытия из легкого бетона (полистиролбетона) | 2 | 3.35 м³ | 6.70 м³ | |
| 1_СПП-01 | Сборные плиты перекрытия из легкого бетона (полистиролбетона) | 1 | 2.70 м³ | 2.70 м³ | |
| 1_СПП-02 | Сборные плиты перекрытия из легкого бетона (полистиролбетона) | 1 | 3.38 м³ | 3.38 м³ | |
| 1_СПП-03_1 | Сборные плиты перекрытия из легкого бетона (полистиролбетона) | 3 | 3.38 м³ | 10.13 м³ | |
| 1_СПП-04 | Сборные плиты перекрытия из легкого бетона (полистиролбетона) | 1 | 3.37 м³ | 3.37 м³ | |
| 1_СПП-05 | Сборные плиты перекрытия из легкого бетона (полистиролбетона) | 1 | 3.38 м³ | 3.38 м³ | |
| 1_СПП-06 | Сборные плиты перекрытия из легкого бетона (полистиролбетона) | 1 | 2.70 м³ | 2.70 м³ | |
| 1_СПП-07 | Сборные плиты перекрытия из легкого бетона (полистиролбетона) | 1 | 3.38 м³ | 3.38 м³ | |
| 1_СПП-08 | Сборные плиты перекрытия из легкого бетона (полистиролбетона) | 4 | 3.38 м³ | 13.50 м³ | |
| 1_СПП-10 | Сборные плиты перекрытия из легкого бетона (полистиролбетона) | 1 | 3.38 м³ | 3.38 м³ | |
| 1_СПП-11 | Сборные плиты перекрытия из легкого бетона (полистиролбетона) | 1 | 3.33 м³ | 3.33 м³ | |
| 1_СПП-12 | Сборные плиты перекрытия из легкого бетона (полистиролбетона) | 1 | 3.32 м³ | 3.32 м³ | |
| 1_СПП-13 | Сборные плиты перекрытия из легкого бетона (полистиролбетона) | 1 | 3.35 м³ | 3.35 м³ | |
| 1_СПП-14 | Сборные плиты перекрытия из легкого бетона (полистиролбетона) | 1 | 3.35 м³ | 3.35 м³ | |
| Итого: 70 | | | | 208.90 м³ | |

### Спецификация сборных парапетов

| Марка | Размеры, [мм] | Площадь, [м2] | Объем, [м3] | Количество, [шт] | Примечание |
|---|---|---|---|---|---|
| 1.1_СПк-01_1 | 3200x400 | 1.28 | 1.54 м³ | 4 | |
| 1.1_СПк-02_1 | 3700x400 | 1.48 | 1.78 м³ | 4 | |
| 1.1_СПк-04_1 | 3000x400 | 1.2 | 1.44 м³ | 4 | |
| 1.1_СПп-01 | 980x490 | 0.4802 | 0.29 м³ | 2 | |
| 1.1_СПп-02 | 5480x290 | 1.5892 | 0.95 м³ | 2 | |
| 1.1_СПп-03 | 2480x290 | 0.7192 | 0.86 м³ | 4 | |
| 1.1_СПп-04 | 1980x290 | 0.5742 | 1.03 м³ | 6 | |
| 1_СПк-01 | 3370x550 | 1.8535 | 0.56 м³ | 1 | |
| 1_СПк-02_2 | 3900x550 | 2.145 | 1.29 м³ | 2 | |
| 1_СПк-02_2_3р | 3900x550 | 2.145 | 1.29 м³ | 2 | |
| 1_СПк-04_1 | 4200x550 | 2.31 | 1.39 м³ | 2 | |
| 1_СПп-01 | 980x740 | 0.7252 | 0.22 м³ | 1 | |
| 1_СПп-02 | 3500x590 | 2.065 | 0.62 м³ | 1 | |
| 1_СПп-03 | 2290x590 | 1.3511 | 0.41 м³ | 1 | |
| 1_СПп-04 | 1980x590 | 1.1682 | 0.35 м³ | 1 | |
| Общий итог: 37 | | | 14.00 м³ | | |

### Спецификация стеновых панелей

| Марка | Размеры, [мм] | Площадь | Объем, [м3] | Количество | Примечание |
|---|---|---|---|---|---|
| 1.1_СП-01_1 | 1490x300 | 4.47 м² | 72.41 м³ | 54 | |
| 1.1_СП-02_1 | 1190x300 | 3.57 м² | 4.28 м³ | 4 | |
| 1.1_СП-03 | 1190x300 | 3.57 м² | 3.21 м³ | 3 | |
| 1.1_СП-04 | 1490x300 | 4.47 м² | 2.68 м³ | 2 | |
| 1.1_СП-05 | 1490x300 | 4.47 м² | 5.36 м³ | 4 | |
| 1.1_СП-06 | 1090x300 | 3.27 м² | 2.94 м³ | 3 | |
| 1.1_СП-06_3р | 1090x300 | 3.27 м² | 1.96 м³ | 2 | |
| 1.1_СП-07_2 | 490x300 | 1.47 м² | 3.09 м³ | 7 | |
| 1.1_СП-07_2_3р | 490x300 | 1.47 м² | 1.76 м³ | 4 | |
| 1.1_СП-08 | 640x300 | 1.92 м² | 1.15 м³ | 2 | |
| 1.1_СП-09 | 690x300 | 2.07 м² | 2.48 м³ | 4 | |
| 1.1_СП-09_3р | 690x300 | 2.07 м² | 2.48 м³ | 4 | |
| 1.1_СП-10_2 | 690x300 | 2.07 м² | 1.24 м³ | 2 | |
| 1.1_СП-11 | 740x300 | 2.22 м² | 1.33 м³ | 2 | |
| 1.1_СП-12 | 1190x300 | 3.57 м² | 9.64 м³ | 9 | |
| 1.1_СП-12_3р | 1190x300 | 3.57 м² | 7.50 м³ | 7 | |
| 1.1_СП-13 | 1190x300 | 3.57 м² | 2.14 м³ | 2 | |
| 1.1_СП-15 | 1190x300 | 3.57 м² | 2.14 м³ | 2 | |
| 1.1_СП-16 | 1490x300 | 4.65 м² | 2.79 м³ | 2 | |
| 1.1_СП-17 | 1490x300 | 4.83 м² | 2.90 м³ | 2 | |
| 1.1_СП-18_3р | 1190x300 | 3.57 м² | 2.14 м³ | 2 | |
| 1.1_СП-21 | 500x300 | 1.50 м² | 0.90 м³ | 2 | |
| 1.1_СП-23 | 1190x300 | 3.57 м² | 2.14 м³ | 2 | |
| 1.1_СП-23_3р | 1190x300 | 3.57 м² | 2.14 м³ | 2 | |
| 1_СП-02 | 680x300 | 2.04 м² | 0.61 м³ | 1 | |
| 1_СП-03 | 490x300 | 1.47 м² | 0.44 м³ | 1 | |
| 1_СП-04_3 | 600x300 | 1.80 м² | 0.54 м³ | 1 | |
| 1_СП-05_1 | 1185x300 | 3.56 м² | 1.07 м³ | 1 | |
| 133 | | | 143.50 м³ | | |

Согласовано

Взам. инв. №

Подп. и дата

Инв. № подл.

| Изм. | Кол.уч. | Лист | №док. | Подп. | Дата |
|---|---|---|---|---|---|
| Разработал | | Павлов | | | |
| Проверил | | Заец | | | |
| ГИП | | Заец | | | |
| Н.контр. | | Заец | | | |

25-31-ИЖС - КР

Комплексная застройка группы земельных участков блокированными индивидуальными жилыми домами с повышенной для регионального уровня комфортностью мест общего пользования», расположенный адресу: Иркутская область, Иркутский район, мкр. Еловый, Кад: 5784

| Стадия | Лист | Листов |
|---|---|---|
| Р | 68 | |

Таунхаус тип 1-1.1

Ведомости и спецификации. Лист 1

СФЕРА

Формат А2 420 x 594