1.1_СП-12 / ПСП300.120.30в

1200 × 3000 × 300 мм · 9 шт. по проекту · Ширина по альбому 1190 мм

Монтаж: секция 1, этаж 1 (PDF 9), секция 1, этаж 2 (PDF 14), секция 2, этаж 1 (PDF 10), секция 3, этаж 1 (PDF 9), секция 3, этаж 2 (PDF 14)

Вертикальные каркасы по двум граням панели

Поперечные Ø10 А500С: 11 позиций по высоте на каждой грани по вертикальному сечению. Два слоя.

Расчёт по ведомости: 6 вертикальных пар Ø12 А500С. Масса Ø12 по марке 282.96 кг ÷ 9 изделий ÷ (2 × 2,95 м × 0,888 кг/м).

Число пар получено из массы. Для рабочих осей требуется поперечный разрез с разбивкой по ширине.

Ведомость стали на всю марку, PDF 74: Ø6 — 0 кг, Ø10 — 140.58 кг, Ø12 — 282.96 кг.

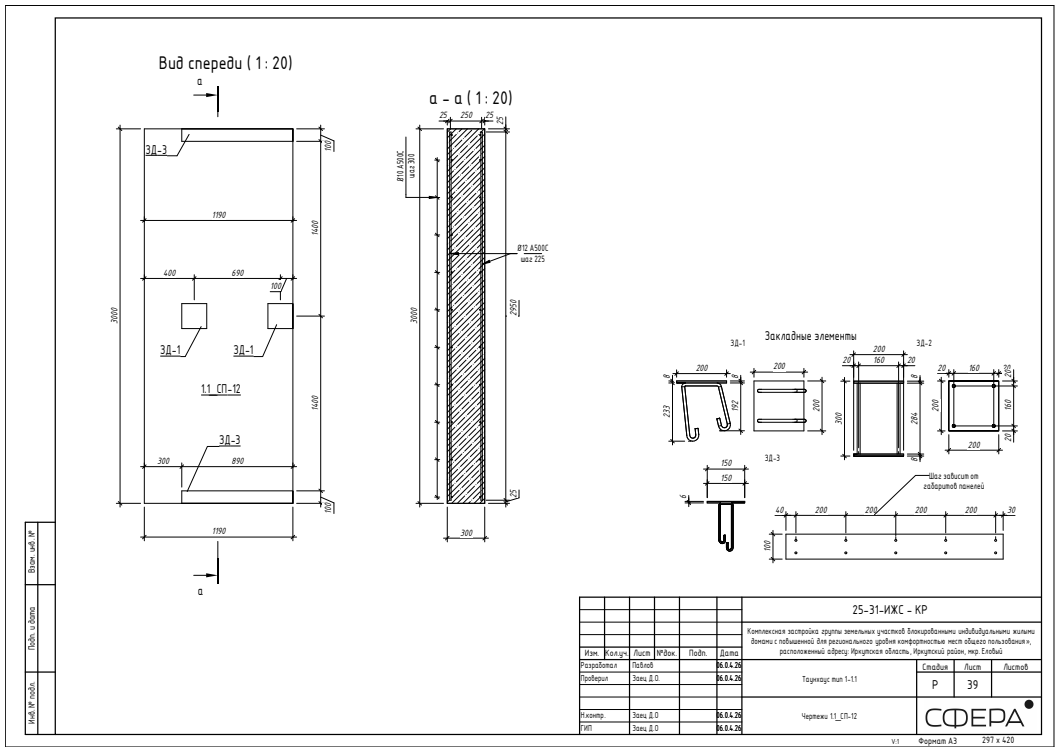

Исходный альбом, страницы PDF: 45, 76, 74

1.1_СП-12 / ПСП300.120.30в

Пары продольных стержней и поперечины

Количество каркасов рассчитано по массе. Положение осей по ширине показано условно до получения размерного поперечного разреза.

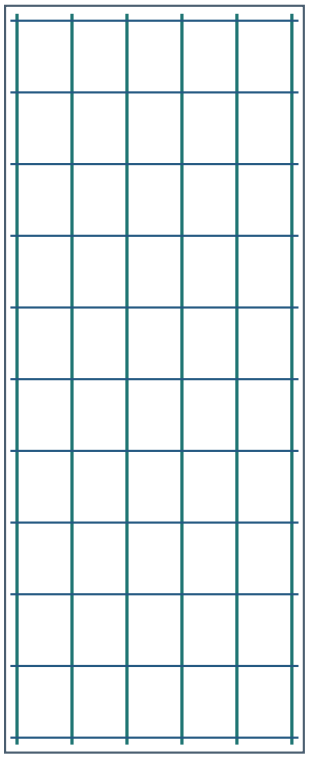

6 плоских каркасов по ширине 1200 мм

Один вертикальный стержень Ø12 у каждой из двух граней. При сборке они образуют пару. Поперечные Ø10 располагаются в обоих слоях по сечению панели.

Поперечные позиции на каждой грани — 11.

Привязки закладных приведены на следующих страницах отдельно по граням и экземплярам.

1.1_СП-12 / ПСП300.120.30в

По сборке · грань больший X

Слева — торец меньшего Y на плане, сверху — верх панели. Обе грани показаны в этой системе. секция 3, эт. 1, № 8

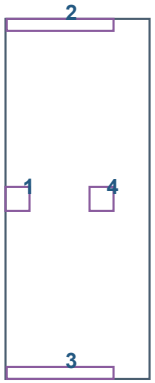

Габарит вида 1200 × 3000 мм. Координаты в таблице даны до центра площадки. Размер площадки дан в плоскости её грани.

Координаты по конечным габаритам в портале, округление до мм. Варианты ориентации отмечены в таблице.

№	Марка	Габарит	Слева	Справа	Сверху	Снизу	Примечание
1	ЗД-1	200 × 200	100	1100	1500	1500	Вариант 3D. Пара: 1.1_СП-01_1
2	ЗД-3	890 × 100	455	745	50	2950	Вариант 3D. Пара: 1.1_СП-07_2, 1.1_СПП-17
3	ЗД-3	890 × 100	455	745	2950	50	Вариант 3D. Пара: 1.1_СП-07_2, 1.1_СПП-08
4	ЗД-1	200 × 200	800	400	1500	1500	Вариант 3D. Пара: 1.1_СП-07_2

Основание: 45

1.1_СП-12 / ПСП300.120.30в

По сборке · грань меньший X

Слева — торец меньшего Y на плане, сверху — верх панели. Обе грани показаны в этой системе. секция 3, эт. 1, № 17; секция 1, эт. 1, № 133

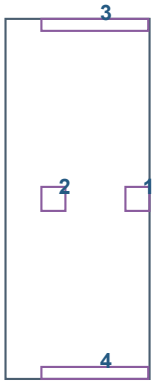

Габарит вида 1200 × 3000 мм. Координаты в таблице даны до центра площадки. Размер площадки дан в плоскости её грани.

Координаты по конечным габаритам в портале, округление до мм. Варианты ориентации отмечены в таблице.

№	Марка	Габарит	Слева	Справа	Сверху	Снизу	Примечание
1	ЗД-1	200 × 200	1099	101	1500	1500	Вариант 3D. Пара: 1.1_СП-01_1
2	ЗД-1	200 × 200	399	801	1500	1500	Вариант 3D. Пара: 1.1_СП-09_3р
3	ЗД-3	890 × 100	744	456	50	2950	Вариант 3D. Пара: 1.1_СП-09_3р, 1.1_СПП-09
4	ЗД-3	890 × 100	744	456	2950	50	Вариант 3D. Пара: 1.1_СП-09_3р, 1.1_СПП-06

Основание: 45

1.1_СП-12 / ПСП300.120.30в

По сборке · грань больший X

Слева — торец меньшего Y на плане, сверху — верх панели. Обе грани показаны в этой системе. секция 2, эт. 1, № 31

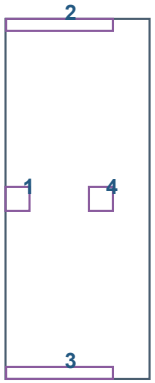

Габарит вида 1200 × 3000 мм. Координаты в таблице даны до центра площадки. Размер площадки дан в плоскости её грани.

Координаты по конечным габаритам в портале, округление до мм. Варианты ориентации отмечены в таблице.

№	Марка	Габарит	Слева	Справа	Сверху	Снизу	Примечание
1	ЗД-1	200 × 200	100	1100	1500	1500	Вариант 3D. Пара: 1.1_СП-01_1
2	ЗД-3	890 × 100	450	750	50	2950	Вариант 3D. Пара: 1.1_СП-07_2, 1_СПП-06
3	ЗД-3	890 × 100	450	750	2950	50	Вариант 3D. Пара: 1.1_СП-07_2, 1_СПП-01
4	ЗД-1	200 × 200	795	405	1500	1500	Вариант 3D. Пара: 1.1_СП-07_2

Основание: 45

1.1_СП-12 / ПСП300.120.30в

По сборке · грань больший X

Слева — торец меньшего Y на плане, сверху — верх панели. Обе грани показаны в этой системе. секция 1, эт. 2, № 87; секция 3, эт. 2, № 154

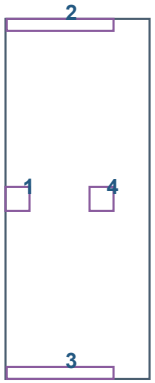

Габарит вида 1200 × 3000 мм. Координаты в таблице даны до центра площадки. Размер площадки дан в плоскости её грани.

Координаты по конечным габаритам в портале, округление до мм. Варианты ориентации отмечены в таблице.

№	Марка	Габарит	Слева	Справа	Сверху	Снизу	Примечание
1	ЗД-1	200 × 200	100	1100	1500	1500	Вариант 3D. Пара: 1.1_СП-01_1
2	ЗД-3	890 × 100	455	745	50	2950	Вариант 3D. Пара: 1.1_СП-07_2, 1.1_СПП-20
3	ЗД-3	890 × 100	455	745	2950	50	Вариант 3D. Пара: 1.1_СП-07_2, 1.1_СПП-17
4	ЗД-1	200 × 200	800	400	1500	1500	Вариант 3D. Пара: 1.1_СП-07_2

Основание: 45

1.1_СП-12 / ПСП300.120.30в

По сборке · грань меньший X

Слева — торец меньшего Y на плане, сверху — верх панели. Обе грани показаны в этой системе. секция 1, эт. 2, № 101; секция 3, эт. 2, № 168

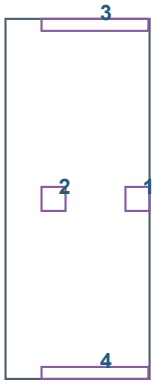

Габарит вида 1200 × 3000 мм. Координаты в таблице даны до центра площадки. Размер площадки дан в плоскости её грани.

Координаты по конечным габаритам в портале, округление до мм. Варианты ориентации отмечены в таблице.

№	Марка	Габарит	Слева	Справа	Сверху	Снизу	Примечание
1	ЗД-1	200 × 200	1099	101	1500	1500	Вариант 3D. Пара: 1.1_СП-01_1
2	ЗД-1	200 × 200	400	800	1500	1500	Вариант 3D. Пара: 1.1_СП-09_3р
3	ЗД-3	890 × 100	745	455	50	2950	Вариант 3D. Пара: 1.1_СП-09_3р, 1.1_СПП-21
4	ЗД-3	890 × 100	745	455	2950	50	Вариант 3D. Пара: 1.1_СП-09_3р, 1.1_СПП-09

Основание: 45

1.1_СП-12 / ПСП300.120.30в

По сборке · грань больший X

Слева — торец меньшего Y на плане, сверху — верх панели. Обе грани показаны в этой системе. секция 1, эт. 1, № 124

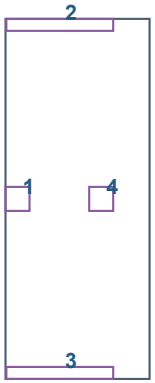

Габарит вида 1200 × 3000 мм. Координаты в таблице даны до центра площадки. Размер площадки дан в плоскости её грани.

Координаты по конечным габаритам в портале, округление до мм. Варианты ориентации отмечены в таблице.

№	Марка	Габарит	Слева	Справа	Сверху	Снизу	Примечание
1	ЗД-1	200 × 200	100	1100	1500	1500	Вариант 3D. Пара: 1.1_СП-01_1
2	ЗД-3	890 × 100	452	748	50	2950	Вариант 3D. Пара: 1.1_СП-07_2, 1.1_СПП-17
3	ЗД-3	890 × 100	452	748	2950	50	Вариант 3D. Пара: 1.1_СП-07_2, 1.1_СПП-08
4	ЗД-1	200 × 200	797	403	1500	1500	Вариант 3D. Пара: 1.1_СП-07_2

Основание: 45

Вид спереди (1 : 20)

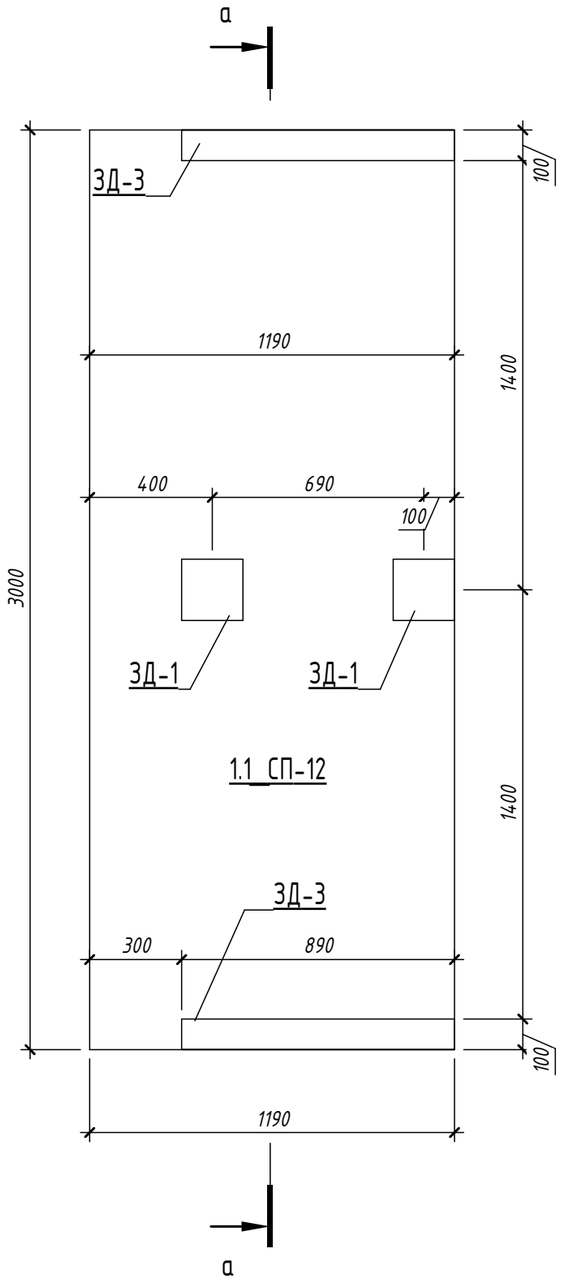

а – а (1 : 20)

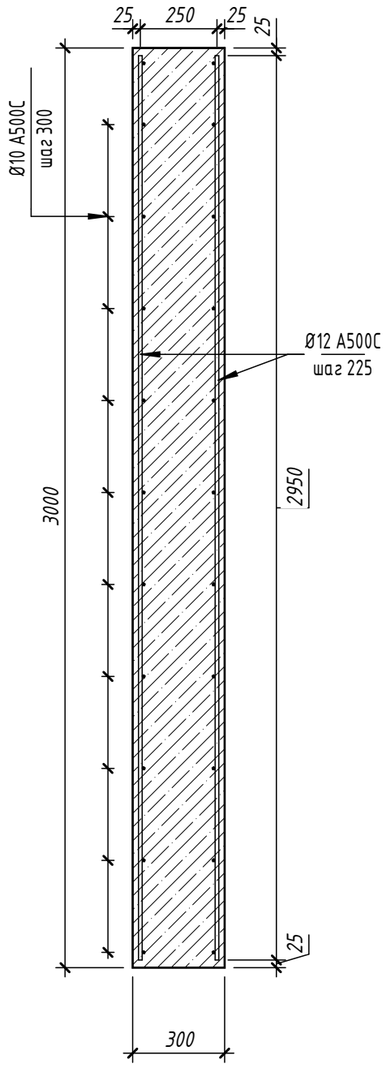

Закладные элементы

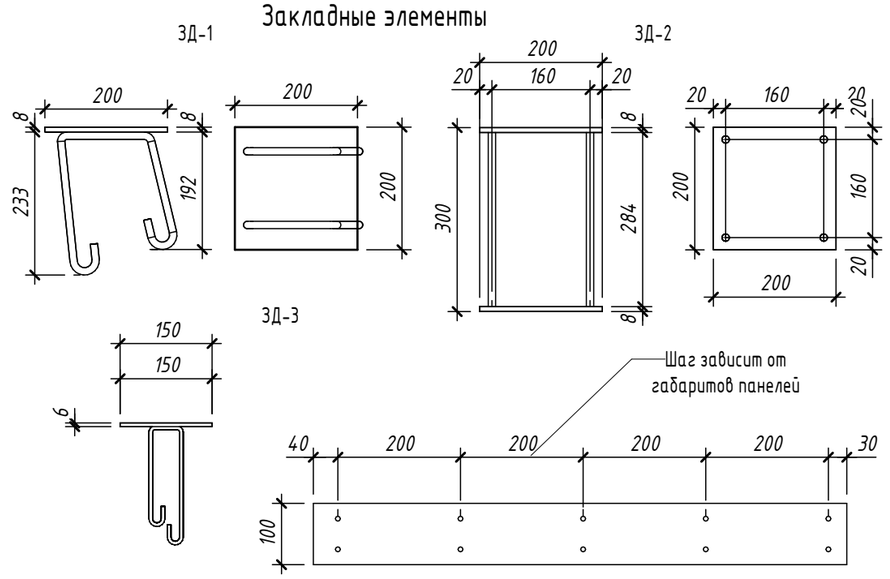

Изм.	Кол.уч.	Лист	№док.	Подп.	Дата
Разработал		Павлов			06.04.26
Проверил		Заец Д.О.			06.04.26
Н.контр.		Заец Д.О			06.04.26
ГИП		Заец Д.О			06.04.26

25-31-ИЖС - КР

Комплексная застройка группы земельных участков блокированными индивидуальными жилыми домами с повышенной для регионального уровня комфортностью мест общего пользования», расположенный адресу: Иркутская область, Иркутский район, мкр. Еловый

Таунхаус тип 1-1.1

Стадия	Лист	Листов
Р	39	

Чертежи 1.1_СП-12

СФЕРА

Взам. инв. №

Подп. и дата

Инв. № подл.

Спецификация к схеме армирования жб конструкции закладными деталями ЗД

Поз.	Обозначение	Наименование	Кол.		Приме-чание
		Сборочные единицы			
1.1_СП-01_1					
ЗД-1		Закладная ЗД	108		
ЗД-3		Закладная ЗД Lобщ(мп)	110		
1.1_СП-02_1					
ЗД-1		Закладная ЗД	8		
ЗД-3		Закладная ЗД Lобщ(мп)	8		
1.1_СП-03					
ЗД-1		Закладная ЗД	3		
ЗД-3		Закладная ЗД Lобщ(мп)	6		
1.1_СП-04					
ЗД-1		Закладная ЗД	8		
ЗД-3		Закладная ЗД Lобщ(мп)	8		
1.1_СП-05					
ЗД-1		Закладная ЗД	8		
ЗД-3		Закладная ЗД Lобщ(мп)	8		
1.1_СП-06					
ЗД-1		Закладная ЗД	3		
ЗД-2		Закладная ЗД	3		
ЗД-3		Закладная ЗД Lобщ(мп)	6		
1.1_СП-06_Зр					
ЗД-1		Закладная ЗД	2		
ЗД-2		Закладная ЗД	2		
ЗД-3		Закладная ЗД Lобщ(мп)	4		
1.1_СП-07_2					
ЗД-1		Закладная ЗД	7		
ЗД-3		Закладная ЗД Lобщ(мп)	14		
1.1_СП-07_2_Зр					
ЗД-1		Закладная ЗД	3		
ЗД-3		Закладная ЗД Lобщ(мп)	6		
1.1_СП-07_Зр					
ЗД-1		Закладная ЗД	1		
ЗД-3		Закладная ЗД Lобщ(мп)	2		
1.1_СП-08					
ЗД-1		Закладная ЗД	2		
ЗД-3		Закладная ЗД Lобщ(мп)	4		
1.1_СП-09					
ЗД-1		Закладная ЗД	4		
ЗД-3		Закладная ЗД Lобщ(мп)	8		
1.1_СП-09_Зр					
ЗД-1		Закладная ЗД	4		
ЗД-3		Закладная ЗД Lобщ(мп)	8		
1.1_СП-10_2					
ЗД-1		Закладная ЗД	2		
ЗД-3		Закладная ЗД Lобщ(мп)	4		
1.1_СП-11					
ЗД-1		Закладная ЗД	2		
ЗД-3		Закладная ЗД Lобщ(мп)	4		
1.1_СП-12					
ЗД-1		Закладная ЗД	18		
ЗД-1.1		Закладная ЗД	2		
ЗД-3		Закладная ЗД Lобщ(мп)	18		

Спецификация к схеме армирования жб конструкции закладными деталями ЗД

Поз.	Обозначение	Наименование	Кол.		Приме-чание
		Сборочные единицы			
1.1_СП-12_Зр					
ЗД-1		Закладная ЗД	14		
ЗД-3		Закладная ЗД Lобщ(мп)	14		
1.1_СП-14					
ЗД-2		Закладная ЗД	2		
ЗД-3		Закладная ЗД Lобщ(мп)	4		
1.1_СП-15					
ЗД-1		Закладная ЗД	8		
ЗД-3		Закладная ЗД Lобщ(мп)	4		
1.1_СП-16					
ЗД-1		Закладная ЗД	6		
ЗД-3		Закладная ЗД Lобщ(мп)	2		
1.1_СП-17					
ЗД-1		Закладная ЗД	8		
ЗД-3		Закладная ЗД Lобщ(мп)	2		
1.1_СП-18					
ЗД-3		Закладная ЗД Lобщ(мп)	4		
1.1_СП-18_Зр					
ЗД-1		Закладная ЗД	2		
ЗД-3		Закладная ЗД Lобщ(мп)	4		
1.1_СП-21					
ЗД-3		Закладная ЗД Lобщ(мп)	4		
1.1_СП-23					
ЗД-1		Закладная ЗД	4		
1.1_СП-23_Зр					
ЗД-1		Закладная ЗД	4		
ЗД-3		Закладная ЗД Lобщ(мп)	4		
1.1_СПП-01_1					
ЗД-1		Закладная ЗД	16		
1.1_СПП-02					
ЗД-1		Закладная ЗД	12		
ЗД-1.1		Закладная ЗД	4		
1.1_СПП-03					
ЗД-1		Закладная ЗД	8		
1.1_СПП-04					
ЗД-1		Закладная ЗД	10		
ЗД-1.1		Закладная ЗД	4		
1.1_СПП-06					
ЗД-1		Закладная ЗД	12		
1.1_СПП-07					
ЗД-1		Закладная ЗД	10		
ЗД-1.1		Закладная ЗД	4		
1.1_СПП-08					
ЗД-1		Закладная ЗД	16		
1.1_СПП-09					
ЗД-1		Закладная ЗД	8		
ЗД-2		Закладная ЗД	8		
1.1_СПП-11					
ЗД-2		Закладная ЗД	8		
1.1_СПП-12					
ЗД-1		Закладная ЗД	2		
ЗД-1.1		Закладная ЗД	4		
ЗД-2		Закладная ЗД	8		

Спецификация к схеме армирования жб конструкции закладными деталями ЗД

Поз.	Обозначение	Наименование	Кол.		Приме-чание
		Сборочные единицы			
1.1_СПП-13					
ЗД-2		Закладная ЗД	8		
1.1_СПП-14					
ЗД-1		Закладная ЗД	6		
ЗД-1.1		Закладная ЗД	6		
ЗД-2		Закладная ЗД	6		
1.1_СПП-15					
ЗД-2		Закладная ЗД	16		
1.1_СПП-16					
ЗД-1		Закладная ЗД	4		
ЗД-1.1		Закладная ЗД	2		
ЗД-2		Закладная ЗД	8		
1.1_СПП-17					
ЗД-1		Закладная ЗД	10		
ЗД-1.1		Закладная ЗД	2		
ЗД-2		Закладная ЗД	10		
1.1_СПП-18					
ЗД-1		Закладная ЗД	8		
ЗД-2		Закладная ЗД	8		
1.1_СПП-18_Зр					
ЗД-1		Закладная ЗД	4		
ЗД-2		Закладная ЗД	4		
1.1_СПП-19					
ЗД-1		Закладная ЗД	16		
1.1_СПП-20					
ЗД-1		Закладная ЗД	8		
ЗД-2		Закладная ЗД	4		
ЗД-2.1		Закладная ЗД	2		
1.1_СПП-21					
ЗД-1		Закладная ЗД	4		
ЗД-1.1		Закладная ЗД	4		
ЗД-2		Закладная ЗД	4		
1.1_СПП-23					
ЗД-1		Закладная ЗД	4		
ЗД-2		Закладная ЗД	4		
1.1_СПк-01_1					
ЗД-1		Закладная ЗД	8		
1.1_СПк-02_1					
ЗД-1		Закладная ЗД	8		
1.1_СПк-04_1					
ЗД-1		Закладная ЗД	8		
1.1_СПп-01					
ЗД-1		Закладная ЗД	4		

Согласовано

Взам. инв. №

Подп. и дата

Инв. № подл.

Изм.	Кол.уч.	Лист	№док.	Подп.	Дата
Разработал		Павлов			
Проверил		Заец			
ГИП		Заец			
Н.контр.		Заец			

25-31-ИЖС - КР

Комплексная застройка группы земельных участков блокированными индивидуальными жилыми домами с повышенной для регионального уровня комфортностью мест общего пользования½,расположенный адресу: Иркутская область, Иркутский район, мкр. Елобый, Кад: 5784

Таунхаус тип 1-1.1

Стадия	Лист	Листов
Р	70	

Ведомости и спецификации. Лист 3

СФЕРА

Формат А2 420 x 594

Ведомость расхода стали

Марка элемента	Изделия арматурные						
	Арматура класса						Всего
	А240		А500				
	ГОСТ 34028-2016		ГОСТ 34028-2016				
	Ø8	Итого	Ø6	Ø10	Ø12	Итого	
1.1_СП-01_1	0	0	0	1063.59	2263.42	3327.02	3327.02
1.1_СП-02_1	0	0	0	62.48	125.76	188.24	188.24
1.1_СП-03	0	0	0	46.86	94.32	141.18	141.18
1.1_СП-04	0	0	0	39.36	83.83	123.19	123.19
1.1_СП-05	0	0	0	78.96	167.67	246.63	246.63
1.1_СП-06	0	0	0	42.9	94.32	137.22	137.22
1.1_СП-06_3р	0	0	0	28.6	62.88	91.48	91.48
1.1_СП-07_2	0	0	0	43.12	110.04	153.16	153.16
1.1_СП-07_2_3р	0	0	0	24.64	62.88	87.52	87.52
1.1_СП-08	0	0	0	16.72	41.92	58.64	58.64
1.1_СП-09	0	0	0	36.08	83.32	119.4	119.4
1.1_СП-09_3р	0	0	0	36.08	83.84	119.92	119.92
1.1_СП-10_2	0	0	0	18.04	41.92	59.96	59.96
1.1_СП-11	0	0	0	19.36	41.92	61.28	61.28
1.1_СП-12	0	0	0	140.58	282.96	423.54	423.54
1.1_СП-12_3р	0	0	0	109.34	230.56	339.9	339.9
1.1_СП-13	0	0	0	31.24	73.36	104.6	104.6
1.1_СП-15	0	0	0	31.24	73.36	104.6	104.6
1.1_СП-16	0	0	0	40.72	87.02	127.75	127.75
1.1_СП-17	0	0	0	42.2	90.22	132.42	132.42
1.1_СП-18_3р	0	0	0	31.24	62.88	94.12	94.12
1.1_СП-21	0	0	0	12.76	41.92	54.68	54.68
1.1_СП-23	0	0	0	31.24	62.88	94.12	94.12
1.1_СП-23_3р	0	0	0	31.24	62.88	94.12	94.12
1.1_СПП-01_1	0	0	0	186.09	423.4	609.49	609.49
1.1_СПП-02	0	0	0	91.07	208.22	299.29	299.29
1.1_СПП-03	0	0	0	93.04	211.7	304.74	304.74
1.1_СПП-04	0	0	0	93.04	211.7	304.74	304.74
1.1_СПП-06	0	0	0	73.79	185.24	259.03	259.03
1.1_СПП-07	0	0	0	92.82	211.02	303.85	303.85
1.1_СПП-08	0	0	0	73.79	185.24	259.03	259.03
1.1_СПП-09	0	0	0	73.79	185.24	259.03	259.03
1.1_СПП-11	0	0	0	93.04	211.7	304.74	304.74
1.1_СПП-12	0	0	0	73.79	185.24	259.03	259.03
1.1_СПП-13	0	0	0	27.89	63.4	91.29	91.29
1.1_СПП-13.1	0	0	0	29.37	64.82	94.19	94.19
1.1_СПП-14	0	0	0	54.54	132.31	186.85	186.85
1.1_СПП-15	0	0	0	147.59	370.47	518.06	518.06
1.1_СПП-16	0	0	0	73.79	185.24	259.03	259.03
1.1_СПП-17	0	0	0	73.79	185.24	259.03	259.03
1.1_СПП-18	0	0	0	186.09	423.4	609.49	609.49
1.1_СПП-18_3р	0	0	0	93.04	211.7	304.74	304.74
1.1_СПП-19	0	0	0	186.09	423.4	609.49	609.49
1.1_СПП-20	0	0	0	73.79	185.24	259.03	259.03

Ведомость расхода стали

Марка элемента	Изделия арматурные						
	Арматура класса						Всего
	А240		А500				
	ГОСТ 34028-2016		ГОСТ 34028-2016				
	Ø8	Итого	Ø6	Ø10	Ø12	Итого	
1.1_СПП-21	0	0	0	73.79	185.24	259.03	259.03
1.1_СПП-23	0	0	0	92.3	208.86	301.16	301.16
1.1_СПк-01_1	0	0	31.68	0	0	31.68	31.68
1.1_СПк-02_1	0	0	35.56	0	0	35.56	35.56
1.1_СПк-04_1	0	0	29.48	0	0	29.48	29.48
1.1_СПп-01	0	0	5.32	0	0	5.32	5.32
1.1_СПп-02	0	0	19.56	0	0	19.56	19.56
1.1_СПп-03	0	0	18	0	0	18	18
1.1_СПп-04	0	0	22.8	0	0	22.8	22.8
1_СП-02	0	0	0	8.8	26.2	35	35
1_СП-03	0	0	0	6.16	15.72	21.88	21.88
1_СП-04_3	0	0	0	7.7	20.96	28.66	28.66
1_СП-05_1	0	0	0	15.62	31.44	47.06	47.06
1_СПП-01	0	0	0	36.9	92.62	129.52	129.52
1_СПП-02	0	0	0	46.52	105.85	152.37	152.37
1_СПП-03_1	0	0	0	139.57	317.55	457.11	457.11
1_СПП-04	0	0	0	46.4	105.49	151.89	151.89
1_СПП-05	0	0	0	46.52	105.85	152.37	152.37
1_СПП-06	0	0	0	36.9	92.62	129.52	129.52
1_СПП-07	0	0	0	46.52	105.85	152.37	152.37
1_СПП-08	0	0	0	186.99	423.4	610.39	610.39
1_СПП-10	0	0	0	46.52	105.85	152.37	152.37
1_СПП-11	0	0	0	45.66	104	149.66	149.66
1_СПП-12	0	0	0	45.41	103.9	149.31	149.31
1_СПП-13	0	0	0	45.78	104.46	150.25	150.25
1_СПП-14	0	0	0	45.66	104.57	150.23	150.23
1_СПк-01	0	0	8.88	0	0	8.88	8.88
1_СПк-02_2	0	0	20.68	0	0	20.68	20.68
1_СПк-02_2_3р	0	0	20.68	0	0	20.68	20.68
1_СПк-04_1	0	0	11.13	0	0	11.13	11.13
1_СПп-01	0	0	3.52	0	0	3.52	3.52
1_СПп-02	0	0	11.23	0	0	11.23	11.23
1_СПп-03	0	0	7.51	0	0	7.51	7.51
1_СПп-04	0	0	6.56	0	0	6.56	6.56
Общий итог: 1466	0	0	252.59	4968.59	11250.41	16471.59	16471.59

Ведомость сборных плит перекрытия

Марка	Материал	Кол.во	Объем	Объем, итого	Примечание
1.1_СПП-01_1	Сборные плиты перекрытия из легкого бетона (полистиролбетона)	4	3.38 м³	13.50 м³	
1.1_СПП-02	Сборные плиты перекрытия из легкого бетона (полистиролбетона)	2	3.32 м³	6.63 м³	
1.1_СПП-03	Сборные плиты перекрытия из легкого бетона (полистиролбетона)	2	3.38 м³	6.75 м³	
1.1_СПП-04	Сборные плиты перекрытия из легкого бетона (полистиролбетона)	2	3.38 м³	6.75 м³	
1.1_СПП-06	Сборные плиты перекрытия из легкого бетона (полистиролбетона)	2	2.70 м³	5.40 м³	
1.1_СПП-07	Сборные плиты перекрытия из легкого бетона (полистиролбетона)	2	3.37 м³	6.75 м³	
1.1_СПП-08	Сборные плиты перекрытия из легкого бетона (полистиролбетона)	2	2.70 м³	5.40 м³	
1.1_СПП-09	Сборные плиты перекрытия из легкого бетона (полистиролбетона)	2	2.70 м³	5.40 м³	
1.1_СПП-11	Сборные плиты перекрытия из легкого бетона (полистиролбетона)	2	3.38 м³	6.75 м³	
1.1_СПП-12	Сборные плиты перекрытия из легкого бетона (полистиролбетона)	2	2.70 м³	5.40 м³	
1.1_СПП-13	Сборные плиты перекрытия из легкого бетона (полистиролбетона)	2	1.00 м³	1.99 м³	
1.1_СПП-13.1	Сборные плиты перекрытия из легкого бетона (полистиролбетона)	2	1.02 м³	2.05 м³	
1.1_СПП-14	Сборные плиты перекрытия из легкого бетона (полистиролбетона)	2	2.03 м³	4.05 м³	
1.1_СПП-15	Сборные плиты перекрытия из легкого бетона (полистиролбетона)	4	2.70 м³	10.80 м³	
1.1_СПП-16	Сборные плиты перекрытия из легкого бетона (полистиролбетона)	2	2.70 м³	5.40 м³	
1.1_СПП-17	Сборные плиты перекрытия из легкого бетона (полистиролбетона)	2	2.70 м³	5.40 м³	
1.1_СПП-18	Сборные плиты перекрытия из легкого бетона (полистиролбетона)	4	3.38 м³	13.50 м³	
1.1_СПП-18_3р	Сборные плиты перекрытия из легкого бетона (полистиролбетона)	2	3.38 м³	6.75 м³	
1.1_СПП-19	Сборные плиты перекрытия из легкого бетона (полистиролбетона)	4	3.38 м³	13.50 м³	
1.1_СПП-20	Сборные плиты перекрытия из легкого бетона (полистиролбетона)	2	2.70 м³	5.40 м³	
1.1_СПП-21	Сборные плиты перекрытия из легкого бетона (полистиролбетона)	2	2.70 м³	5.40 м³	
1.1_СПП-23	Сборные плиты перекрытия из легкого бетона (полистиролбетона)	2	3.35 м³	6.70 м³	
1_СПП-01	Сборные плиты перекрытия из легкого бетона (полистиролбетона)	1	2.70 м³	2.70 м³	
1_СПП-02	Сборные плиты перекрытия из легкого бетона (полистиролбетона)	1	3.38 м³	3.38 м³	
1_СПП-03_1	Сборные плиты перекрытия из легкого бетона (полистиролбетона)	3	3.38 м³	10.13 м³	
1_СПП-04	Сборные плиты перекрытия из легкого бетона (полистиролбетона)	1	3.37 м³	3.37 м³	
1_СПП-05	Сборные плиты перекрытия из легкого бетона (полистиролбетона)	1	3.38 м³	3.38 м³	
1_СПП-06	Сборные плиты перекрытия из легкого бетона (полистиролбетона)	1	2.70 м³	2.70 м³	
1_СПП-07	Сборные плиты перекрытия из легкого бетона (полистиролбетона)	1	3.38 м³	3.38 м³	
1_СПП-08	Сборные плиты перекрытия из легкого бетона (полистиролбетона)	4	3.38 м³	13.50 м³	
1_СПП-10	Сборные плиты перекрытия из легкого бетона (полистиролбетона)	1	3.38 м³	3.38 м³	
1_СПП-11	Сборные плиты перекрытия из легкого бетона (полистиролбетона)	1	3.33 м³	3.33 м³	
1_СПП-12	Сборные плиты перекрытия из легкого бетона (полистиролбетона)	1	3.32 м³	3.32 м³	
1_СПП-13	Сборные плиты перекрытия из легкого бетона (полистиролбетона)	1	3.35 м³	3.35 м³	
1_СПП-14	Сборные плиты перекрытия из легкого бетона (полистиролбетона)	1	3.35 м³	3.35 м³	
Итого: 70				208.90 м³	

Спецификация сборных парапетов

Марка	Размеры, [мм]	Площадь, [м2]	Объем, [м3]	Количество, [шт]	Примечание
1.1_СПк-01_1	3200x400	1.28	1.54 м³	4	
1.1_СПк-02_1	3700x400	1.48	1.78 м³	4	
1.1_СПк-04_1	3000x400	1.2	1.44 м³	4	
1.1_СПп-01	980x490	0.4802	0.29 м³	2	
1.1_СПп-02	5480x290	1.5892	0.95 м³	2	
1.1_СПп-03	2480x290	0.7192	0.86 м³	4	
1.1_СПп-04	1980x290	0.5742	1.03 м³	6	
1_СПк-01	3370x550	1.8535	0.56 м³	1	
1_СПк-02_2	3900x550	2.145	1.29 м³	2	
1_СПк-02_2_3р	3900x550	2.145	1.29 м³	2	
1_СПк-04_1	4200x550	2.31	1.39 м³	2	
1_СПп-01	980x740	0.7252	0.22 м³	1	
1_СПп-02	3500x590	2.065	0.62 м³	1	
1_СПп-03	2290x590	1.3511	0.41 м³	1	
1_СПп-04	1980x590	1.1682	0.35 м³	1	
Общий итог: 37			14.00 м³		

Спецификация стеновых панелей

Марка	Размеры, [мм]	Площадь	Объем, [м3]	Количество	Примечание
1.1_СП-01_1	1490x300	4.47 м²	72.41 м³	54	
1.1_СП-02_1	1190x300	3.57 м²	4.28 м³	4	
1.1_СП-03	1190x300	3.57 м²	3.21 м³	3	
1.1_СП-04	1490x300	4.47 м²	2.68 м³	2	
1.1_СП-05	1490x300	4.47 м²	5.36 м³	4	
1.1_СП-06	1090x300	3.27 м²	2.94 м³	3	
1.1_СП-06_3р	1090x300	3.27 м²	1.96 м³	2	
1.1_СП-07_2	490x300	1.47 м²	3.09 м³	7	
1.1_СП-07_2_3р	490x300	1.47 м²	1.76 м³	4	
1.1_СП-08	640x300	1.92 м²	1.15 м³	2	
1.1_СП-09	690x300	2.07 м²	2.48 м³	4	
1.1_СП-09_3р	690x300	2.07 м²	2.48 м³	4	
1.1_СП-10_2	690x300	2.07 м²	1.24 м³	2	
1.1_СП-11	740x300	2.22 м²	1.33 м³	2	
1.1_СП-12	1190x300	3.57 м²	9.64 м³	9	
1.1_СП-12_3р	1190x300	3.57 м²	7.50 м³	7	
1.1_СП-13	1190x300	3.57 м²	2.14 м³	2	
1.1_СП-15	1190x300	3.57 м²	2.14 м³	2	
1.1_СП-16	1490x300	4.65 м²	2.79 м³	2	
1.1_СП-17	1490x300	4.83 м²	2.90 м³	2	
1.1_СП-18_3р	1190x300	3.57 м²	2.14 м³	2	
1.1_СП-21	500x300	1.50 м²	0.90 м³	2	
1.1_СП-23	1190x300	3.57 м²	2.14 м³	2	
1.1_СП-23_3р	1190x300	3.57 м²	2.14 м³	2	
1_СП-02	680x300	2.04 м²	0.61 м³	1	
1_СП-03	490x300	1.47 м²	0.44 м³	1	
1_СП-04_3	600x300	1.80 м²	0.54 м³	1	
1_СП-05_1	1185x300	3.56 м²	1.07 м³	1	
133			143.50 м³		

Согласовано

Взам. инв. №

Подп. и дата

Инв. № подл.

Изм.	Кол.уч.	Лист	№док.	Подп.	Дата
Разработал		Павлов			
Проверил		Заец			
ГИП		Заец			
Н.контр.		Заец			

25-31-ИЖС - КР

Комплексная застройка группы земельных участков блокированными индивидуальными жилыми домами с повышенной для регионального уровня комфортностью мест общего пользования», расположенный адресу: Иркутская область, Иркутский район, мкр. Еловый, Кад: 5784

Стадия	Лист	Листов
Р	68	

Таунхаус тип 1-1.1

Ведомости и спецификации. Лист 1

СФЕРА

Формат А2 420 x 594