# 1.1_СПк-03_2 / ПРБ40.420.30а

**4200 × 400 × 300 мм · 4 шт. по проекту**

Монтаж: секция 1, этаж 1 (PDF 13), секция 3, этаж 1 (PDF 13)

## Сборный каркас по сечению Панорамы

Расположение продольной стали и поперечин — по сечению своей марки на приложенном листе. Схема плиты Ø12/Ø10 к балочным изделиям не относится.

Комплект сечения или спецификации деталей для марки требует уточнения.

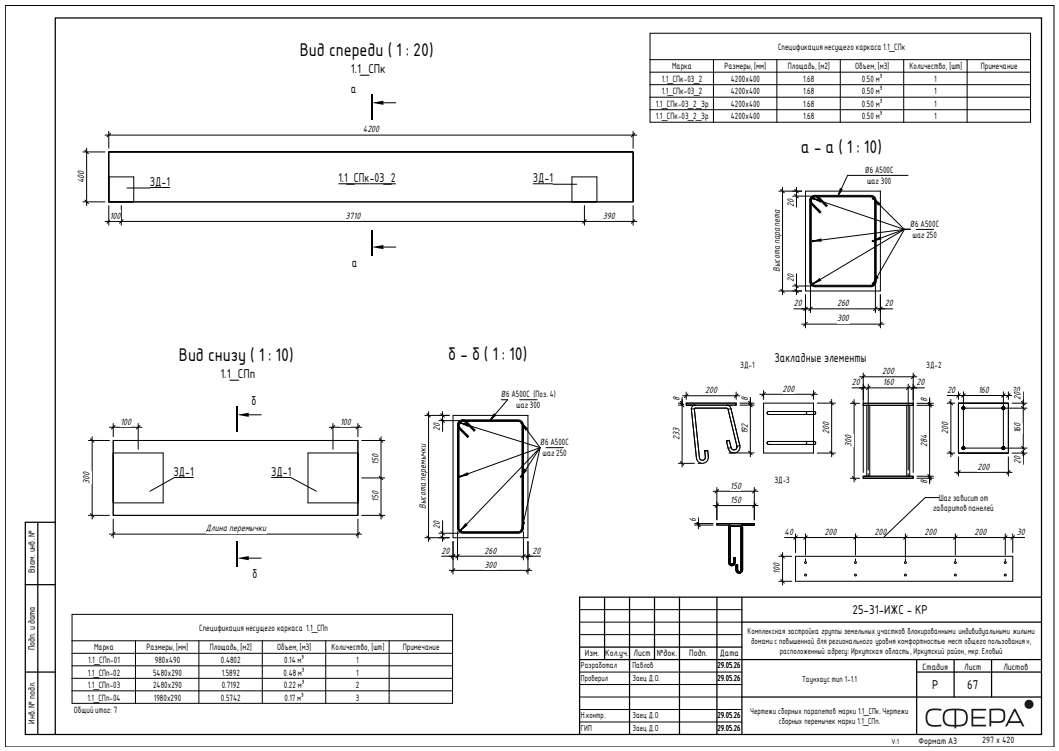


Исходный альбом, страницы PDF: 73

# 1.1_СПк-03_2 / ПРБ40.420.30а

## Вид спереди · по чертежу изделия

Начало отсчёта — верхний левый угол указанного вида. Сторона и направление — как на исходном листе.




Габарит вида 4200 × 400 мм. Координаты в таблице даны до центра площадки. Размер площадки дан в плоскости её грани.

Привязки по исходному виду. Для изменённой стеновой панели заводские координаты приведены отдельно по экземплярам.

| № | Марка | Габарит | Слева | Справа | Сверху | Снизу | Примечание |
|---|---|---|---|---|---|---|---|
| 1 | ЗД-1 | 200 × 200 | 100 | 4100 | 300 | 100 | Размер по виду |
| 2 | ЗД-1 | 200 × 200 | 3810 | 390 | 300 | 100 | Размер по виду |

Основание: альбом, PDF 73

# 1.1_СПк-03_2 / ПРБ40.420.30а

## По сборке · грань больший X

Слева — торец меньшего Y на плане, сверху — верх панели. Обе грани показаны в этой системе. секция 1, эт. 1, № 171; секция 3, эт. 1, № 174




Габарит вида 4200 × 400 мм. Координаты в таблице даны до центра площадки. Размер площадки дан в плоскости её грани.

Координаты по конечным габаритам в портале, округление до мм. Варианты ориентации отмечены в таблице.

| № | Марка | Габарит | Слева | Справа | Сверху | Снизу | Примечание |
|---|---|---|---|---|---|---|---|
| 1 | ЗД-1 | 200 × 200 | 390 | 3810 | 300 | 100 | Вариант 3D. Пара: 1.1_СПП-21, 1.1_СПк-02_1 |
| 2 | ЗД-1 | 200 × 200 | 4100 | 100 | 300 | 100 | Вариант 3D. Пара: 1.1_СПП-18, 1.1_СПк-04_1 |

Основание: 73

# 1.1_СПк-03_2 / ПРБ40.420.30а

## По сборке · грань меньший X

Слева — торец меньшего Y на плане, сверху — верх панели. Обе грани показаны в этой системе. секция 1, эт. 1, № 173; секция 3, эт. 1, № 175




Габарит вида 4200 × 400 мм. Координаты в таблице даны до центра площадки. Размер площадки дан в плоскости её грани.

Координаты по конечным габаритам в портале, округление до мм. Варианты ориентации отмечены в таблице.

| № | Марка | Габарит | Слева | Справа | Сверху | Снизу | Примечание |
|---|---|---|---|---|---|---|---|
| 1 | ЗД-1 | 200 × 200 | 100 | 4100 | 300 | 100 | Вариант 3D. Пара: 1.1_СПП-18_3р, 1.1_СПк-04_1 |
| 2 | ЗД-1 | 200 × 200 | 3810 | 390 | 300 | 100 | Вариант 3D. Пара: 1.1_СПП-20, 1.1_СПк-01_1 |

Основание: 73

## Вид спереди ( 1 : 20)

1.1_СПк

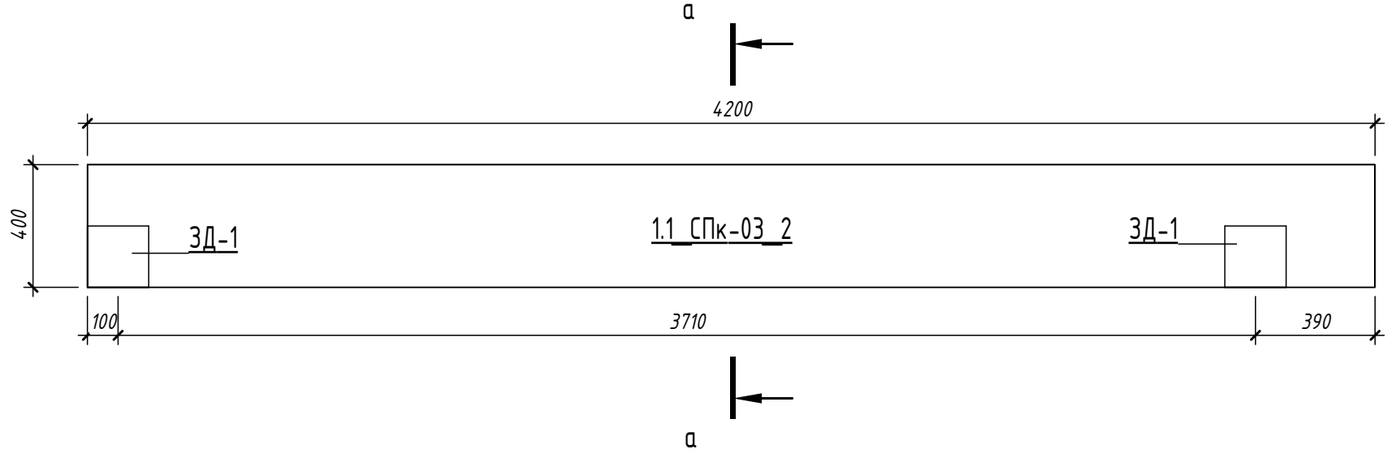


| Спецификация несущего каркаса 1.1_СПк | | | | | |
|---|---|---|---|---|---|
| Марка | Размеры, [мм] | Площадь, [м2] | Объем, [м3] | Количество, [шт] | Примечание |
| 1.1_СПк-03_2 | 4200x400 | 1.68 | 0.50 м$^3$ | 1 | |
| 1.1_СПк-03_2 | 4200x400 | 1.68 | 0.50 м$^3$ | 1 | |
| 1.1_СПк-03_2_3р | 4200x400 | 1.68 | 0.50 м$^3$ | 1 | |
| 1.1_СПк-03_2_3р | 4200x400 | 1.68 | 0.50 м$^3$ | 1 | |

## а – а ( 1 : 10)

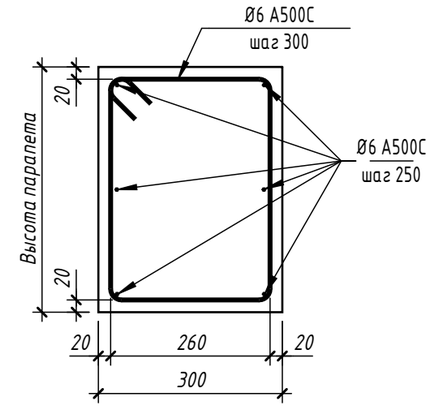


## Вид снизу ( 1 : 10)

1.1_СПп

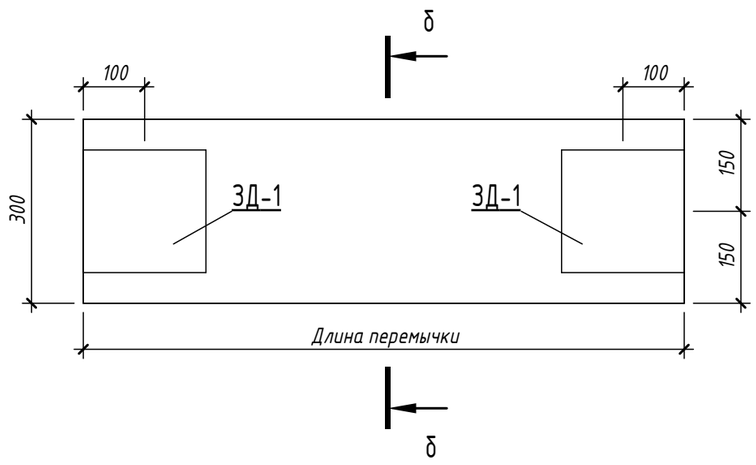


## б – б ( 1 : 10)

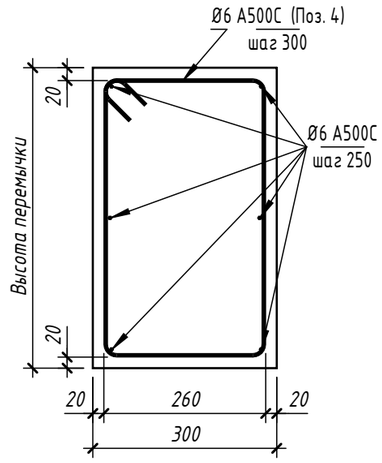


## Закладные элементы

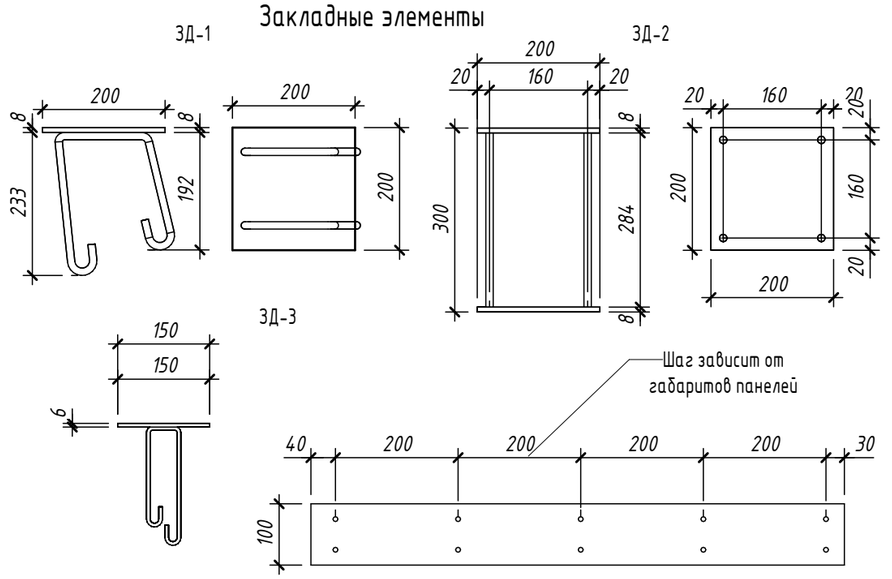


| Спецификация несущего каркаса 1.1_СПп | | | | | |
|---|---|---|---|---|---|
| Марка | Размеры, [мм] | Площадь, [м2] | Объем, [м3] | Количество, [шт] | Примечание |
| 1.1_СПп-01 | 980x490 | 0.4802 | 0.14 м$^3$ | 1 | |
| 1.1_СПп-02 | 5480x290 | 1.5892 | 0.48 м$^3$ | 1 | |
| 1.1_СПп-03 | 2480x290 | 0.7192 | 0.22 м$^3$ | 2 | |
| 1.1_СПп-04 | 1980x290 | 0.5742 | 0.17 м$^3$ | 3 | |

Общий итог: 7

| Изм. | Кол.уч. | Лист | №док. | Подп. | Дата |
|---|---|---|---|---|---|
| Разработал | | Павлов | | | 29.05.26 |
| Проверил | | Заец Д.О. | | | 29.05.26 |
| Н.контр. | | Заец Д.О | | | 29.05.26 |
| ГИП | | Заец Д.О | | | 29.05.26 |

25-31-ИЖС - КР

Комплексная застройка группы земельных участков блокированными индивидуальными жилыми домами с повышенной для регионального уровня комфортностью мест общего пользования», расположенный адресу: Иркутская область, Иркутский район, мкр. Еловый

Таунхаус тип 1-1.1

| Стадия | Лист | Листов |
|---|---|---|
| Р | 67 | |

Чертежи сборных парапетов марки 1.1_СПк. Чертежи сборных перемычек марки 1.1_СПп.

СФЕРА

Взам. инв. №

Подп. и дата

Инв. № подл.