Армирование и закладные

Дом 5784 · 80 марок · заказ ЮТНОДОМ № 38

Плоские каркасы

На каждом листе указан состав одной продольной пары. Поперечные стержни сохранены по слоям, шагу и количеству в исходных сечениях Панорамы. Принцип сборки плоского каркаса взят из заводского каталога.

Разметка

Страницы изделий содержат виды закладных и размеры от четырёх сторон. Для стен в отдельных таблицах указаны экземпляры, стороны и положение площадок после изменения ширины. Размеры по векторной графике округлены до миллиметра.

Листы к согласованию

Это раскладка для проверки технологом и проектировщиком. Связи между поясами, их сечение, шаг и способ соединения для исполнения Панорамы требуют подтверждения. Для плит с отверстиями использовать узлы обрамления своего альбома.

Чтение комплекта

Нажмите строку реестра или откройте закладки PDF. В конце файла — исходные листы данного дома. Количества стержней в сечении относятся к одному изделию, масса в ведомости — ко всей марке.

Плоский каркас в сборке

Заводской лист ПП600.150.30 показывает расположение каркасов КР-6. Для изделий Панорамы диаметры, количество продольных пар и поперечины приведены на листах конкретных марок.

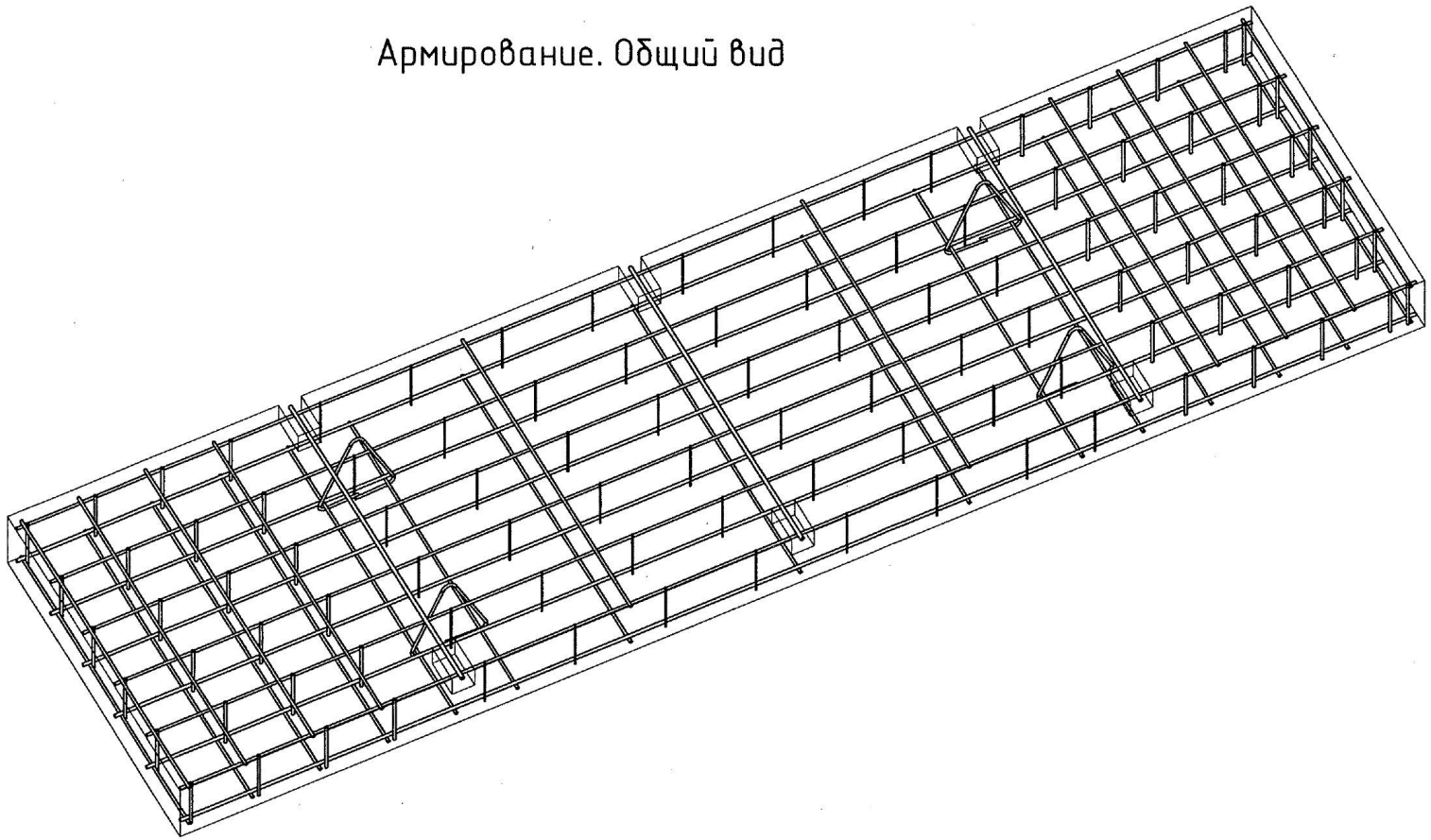

Заводской каталог ЮТНОДОМ · ПП600.150.30 · лист 3

Схемы по изделиям

1.1_СПП-01_1	ПП750.150.30а	Плита	4 шт.	Чертёж и раскладка
1.1_СПП-02	ПП750.150.30б	Плита	2 шт.	Чертёж и раскладка
1.1_СПП-03	ПП750.150.30в	Плита	2 шт.	Чертёж и раскладка
1.1_СПП-04	ПП750.150.30г	Плита	2 шт.	Чертёж и раскладка
1.1_СПП-06	ПП750.120.30а	Плита	2 шт.	Чертёж и раскладка
1.1_СПП-07	ПП750.150.30д	Плита	2 шт.	Чертёж и раскладка
1.1_СПП-08	ПП750.120.30б	Плита	2 шт.	Чертёж и раскладка
1.1_СПП-09	ПП750.120.30в	Плита	2 шт.	Чертёж и раскладка
1.1_СПП-11	ПП750.150.30е	Плита	2 шт.	Чертёж и раскладка
1.1_СПП-12	ПП750.120.30г	Плита	2 шт.	Чертёж и раскладка
1.1_СПП-13	ПП379.90.30а	Плита	2 шт.	Чертёж и раскладка
1.1_СПП-13.1	ПП379.90.30б	Плита	2 шт.	Нужен чертёж марки
1.1_СПП-14	ПП750.90.30а	Плита	2 шт.	Чертёж и раскладка
1.1_СПП-15	ПП750.120.30д	Плита	4 шт.	Чертёж и раскладка
1.1_СПП-16	ПП750.120.30е	Плита	2 шт.	Чертёж и раскладка
1.1_СПП-17	ПП750.120.30ж	Плита	2 шт.	Чертёж и раскладка
1.1_СПП-18	ПП750.150.30ж	Плита	4 шт.	Чертёж и раскладка
1.1_СПП-18_Зр	ПП750.150.30з	Плита	2 шт.	Чертёж и раскладка
1.1_СПП-19	ПП750.150.30и	Плита	4 шт.	Чертёж и раскладка
1.1_СПП-20	ПП750.120.30з	Плита	2 шт.	Чертёж и раскладка

Схемы по изделиям

1.1_СПП-21	ПП750.120.30и	Плита	2 шт.	Чертёж и раскладка
1.1_СПП-23	ПП750.150.30к	Плита	2 шт.	Чертёж и раскладка
1_СПП-01	ПП750.120.30к	Плита	1 шт.	Чертёж и раскладка
1_СПП-02	ПП750.150.30л	Плита	1 шт.	Чертёж и раскладка
1_СПП-03_1	ПП750.150.30м	Плита	3 шт.	Чертёж и раскладка
1_СПП-04	ПП750.150.30н	Плита	1 шт.	Чертёж и раскладка
1_СПП-05	ПП750.150.30о	Плита	1 шт.	Чертёж и раскладка
1_СПП-06	ПП750.120.30л	Плита	1 шт.	Чертёж и раскладка
1_СПП-07	ПП750.150.30п	Плита	1 шт.	Чертёж и раскладка
1_СПП-08	ПП750.150.30р	Плита	4 шт.	Чертёж и раскладка
1_СПП-10	ПП750.150.30с	Плита	1 шт.	Чертёж и раскладка
1_СПП-11	ПП750.150.30т	Плита	1 шт.	Чертёж и раскладка
1_СПП-12	ПП750.150.30у	Плита	1 шт.	Чертёж и раскладка
1_СПП-13	ПП750.150.30ф	Плита	1 шт.	Чертёж и раскладка
1_СПП-14	ПП750.150.30х	Плита	1 шт.	Чертёж и раскладка
1.1_СП-01_1	ПСП300.150.30а	Стеновая панель	54 шт.	Чертёж и раскладка
1.1_СП-02_1	ПСП300.120.30а	Стеновая панель	4 шт.	Чертёж и раскладка
1.1_СП-03	ПСП300.120.30б	Стеновая панель	3 шт.	Чертёж и раскладка
1.1_СП-04	ПСП300.150.30б	Стеновая панель	2 шт.	Чертёж и раскладка
1.1_СП-05	ПСП300.150.30в	Стеновая панель	4 шт.	Чертёж и раскладка

Схемы по изделиям

1.1_СП-06	ПСП300.110.30а	Стеновая панель	3 шт.	Чертёж и раскладка
1.1_СП-06_3р	ПСП300.110.30б	Стеновая панель	2 шт.	Чертёж и раскладка
1.1_СП-07_2	ПСП300.50.30г	Стеновая панель	7 шт.	Чертёж и раскладка
1.1_СП-07_2_3р	ПСП300.50.30б	Стеновая панель	4 шт.	Чертёж и раскладка
1.1_СП-08	ПСП300.64.30а	Стеновая панель	2 шт.	Чертёж и раскладка
1.1_СП-09	ПСП300.69.30а	Стеновая панель	4 шт.	Чертёж и раскладка
1.1_СП-09_3р	ПСП300.69.30б	Стеновая панель	4 шт.	Чертёж и раскладка
1.1_СП-10_2	ПСП300.69.30в	Стеновая панель	2 шт.	Чертёж и раскладка
1.1_СП-11	ПСП300.74.30а	Стеновая панель	2 шт.	Чертёж и раскладка
1.1_СП-12	ПСП300.120.30в	Стеновая панель	9 шт.	Чертёж и раскладка
1.1_СП-12_3р	ПСП300.120.30г	Стеновая панель	7 шт.	Уточнить продольные пары
1.1_СП-13	ПСП300.120.30д	Стеновая панель	2 шт.	Чертёж и раскладка
1.1_СП-15	ПСП300.120.30е	Стеновая панель	2 шт.	Чертёж и раскладка
1.1_СП-16	ПСП330.150.30а	Стеновая панель	2 шт.	Уточнить продольные пары
1.1_СП-17	ПСП330.150.30б	Стеновая панель	2 шт.	Уточнить продольные пары
1.1_СП-18_3р	ПСП300.120.30ж	Стеновая панель	2 шт.	Уточнить продольные пары
1.1_СП-21	ПСП300.50.30а	Стеновая панель	2 шт.	Чертёж и раскладка
1.1_СП-23	ПСП300.120.30з	Стеновая панель	2 шт.	Уточнить продольные пары
1.1_СП-23_3р	ПСП300.120.30и	Стеновая панель	2 шт.	Уточнить продольные пары
1_СП-02	ПСП300.68.30а	Стеновая панель	1 шт.	Чертёж и раскладка

Схемы по изделиям

1_СП-03	ПСП300.50.30в	Стеновая панель	1 шт.	Чертёж и раскладка
1_СП-04_3	ПСП300.60.30а	Стеновая панель	1 шт.	Чертёж и раскладка
1_СП-05_1	ПСП300.118,5.30а	Стеновая панель	1 шт.	Уточнить продольные пары
1.1_СПп-01	НР98.49.30а	Перемычка	2 шт.	Чертёж и раскладка
1.1_СПп-02	НР548.29.30а	Перемычка	2 шт.	Чертёж и раскладка
1.1_СПп-03	НР248.29.30а	Перемычка	4 шт.	Чертёж и раскладка
1.1_СПп-04	НР198.29.30а	Перемычка	6 шт.	Чертёж и раскладка
1_СПп-01	НР98.74.30а	Перемычка	1 шт.	Чертёж и раскладка
1_СПп-02	НР350.59.30а	Перемычка	1 шт.	Чертёж и раскладка
1_СПп-03	НР229.59.30а	Перемычка	1 шт.	Чертёж и раскладка
1_СПп-04	НР198.59.30а	Перемычка	1 шт.	Чертёж и раскладка
1.1_СПк-01_1	ПРБ40.320.30а	Парапет	4 шт.	Чертёж и раскладка
1.1_СПк-02_1	ПРБ40.370.30а	Парапет	4 шт.	Чертёж и раскладка
1.1_СПк-03_2	ПРБ40.420.30а	Парапет	4 шт.	Чертёж и раскладка
1.1_СПк-03_2_Зр	ПРБ40.420.30б	Парапет	4 шт.	Чертёж и раскладка
1.1_СПк-04_1	ПРБ40.300.30а	Парапет	4 шт.	Чертёж и раскладка
1_СПк-01	ПРБ55.337.30а	Парапет	1 шт.	Чертёж и раскладка
1_СПк-02_2	ПРБ55.390.30а	Парапет	2 шт.	Чертёж и раскладка
1_СПк-02_2_Зр	ПРБ55.390.30б	Парапет	2 шт.	Чертёж и раскладка
1_СПк-04_1	ПРБ55.420.30а	Парапет	2 шт.	Нужен чертёж марки

1.1_СПП-01_1 / ПП750.150.30а

7500 × 1500 × 300 мм · 4 шт. по проекту

Монтаж: секция 1, этаж 1 (PDF 8), секция 3, этаж 1 (PDF 8)

Плоские продольные каркасы · поперечины в двух слоях

8 плоских каркасов вдоль плиты. Верхний и нижний пояс каждого — по 1 стержню Ø12 А500С. Всего 16 продольных стержней в расчётном сечении.

Поперечные Ø10 А500С: 26 позиций в верхнем слое и 26 в нижнем.

Ø12 А500С, обозначенный шаг на листе PDF 52: 200 мм.

Ø10 А500С, обозначенный шаг на листе PDF 52: 300 мм.

Количество показано в сечениях. Обрывы, обрамление отверстий и длины отдельных отрезков брать с плана изделия.

Ведомость стали на всю марку, PDF 74: Ø6 — 0 кг, Ø10 — 186.09 кг, Ø12 — 423.4 кг.

Сечение поперёк пролёта

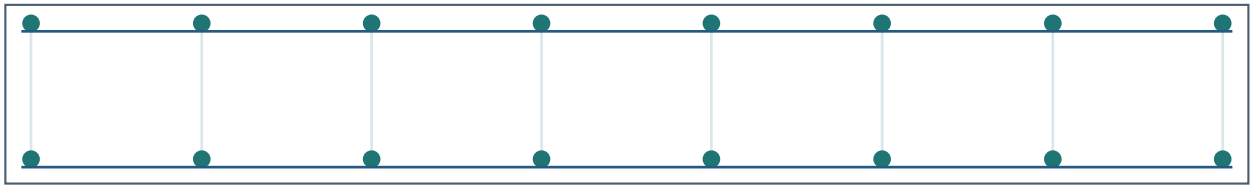

8 пар Ø12 по ширине 1500 мм. Линии поперёк пар — Ø10.

По графике б–б, оси каркасов от левого края: 31, 237, 442, 647, 852, 1058, 1264, 1469 мм.

По графике а–а, оси поперечин от левого торца: 29, 327, 625, 923, 1220, 1517, 1815, 2113, 2410, 2708, 3006, 3303, 3601, 3898, 4196, 4493, 4791, 5089, 5386, 5684, 5982, 6279, 6577, 6874, 7172, 7470 мм.

Один плоский каркас

Верхний продольный стержень Ø12 А500С

Нижний продольный стержень Ø12 А500С

Каждая вертикальная пара точек на сечении соответствует одному каркасу. Форма связей внутри каркаса и соединение поясов требуют рабочего узла.

Координаты графических осей округлены до 1 мм. При расхождении с подписанным шагом разбивку от края уточнить до изготовления.

Исходный альбом, страницы PDF: 52, 76, 74

1.1_СПП-01_1 / ПП750.150.30а

Оси стали одного слоя

Показаны оси на габарите изделия. Обрывы, обходы проёмов и местное усиление смотрите на опалубочном плане и деталях исходного альбома.

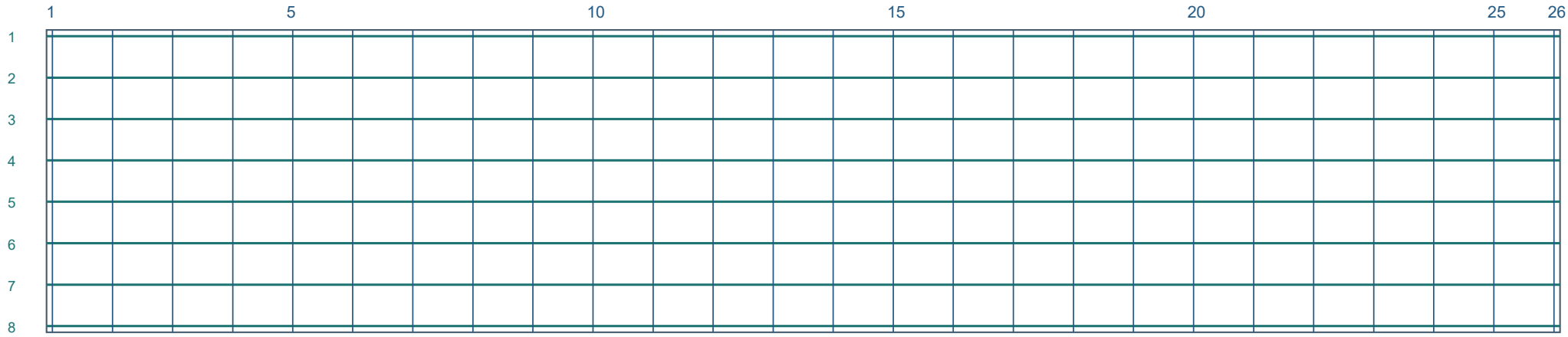

Зелёным — 8 продольных позиций Ø12. Синим — 26 поперечных позиций Ø10 на слой. Второй слой показан на предыдущем поперечном разрезе.

Схема показывает расположение осей в сечениях. Их количество само по себе не задаёт количество цельных заготовок около отверстий.

1.1_СПП-01_1 / ПП750.150.30а

Вид сверху · по чертежу изделия

Начало отсчёта — верхний левый угол указанного вида. Сторона и направление — как на исходном листе.



Габарит вида 7500 × 1500 мм. Координаты в таблице даны до центра площадки. Размер площадки дан в плоскости её грани.

Привязки по исходному виду. Для изменённой стеновой панели заводские координаты приведены отдельно по экземплярам.

№	Марка	Габарит	Слева	Справа	Сверху	Снизу	Примечание
1	ЗД-1	200 × 200	390	7110	100	1400	Размер по виду
2	ЗД-1	200 × 200	390	7110	1400	100	Размер по виду
3	ЗД-1	200 × 200	7110	390	100	1400	Размер по виду
4	ЗД-1	200 × 200	7110	390	1400	100	Размер по виду

Основание: альбом, PDF 52

1.1_СПП-02 / ПП750.150.30б

7500 × 1500 × 300 мм · 2 шт. по проекту

Монтаж: секция 1, этаж 1 (PDF 8), секция 3, этаж 1 (PDF 8)

Плоские продольные каркасы · поперечины в двух слоях

8 плоских каркасов вдоль плиты. Верхний и нижний пояс каждого — по 1 стержню Ø12 A500C. Всего 16 продольных стержней в расчётном сечении.

Поперечные Ø10 A500C: 26 позиций в верхнем слое и 26 в нижнем.

Ø12 A500C, обозначенный шаг на листе PDF 53: 200 мм.

Ø10 A500C, обозначенный шаг на листе PDF 53: 300 мм.

Количество показано в сечениях. Обрывы, обрамление отверстий и длины отдельных отрезков брать с плана изделия.

Ведомость стали на всю марку, PDF 74: Ø6 — 0 кг, Ø10 — 91.07 кг, Ø12 — 208.22 кг.

Сечение поперёк пролёта

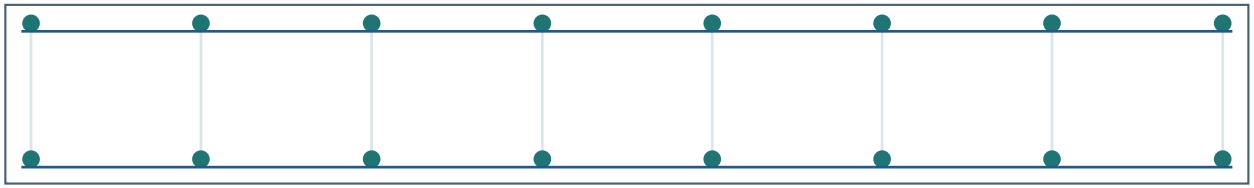

8 пар Ø12 по ширине 1500 мм. Линии поперёк пар — Ø10.

По графике б–б, оси каркасов от левого края: 31, 236, 442, 648, 853, 1058, 1263, 1469 мм.

По графике а–а, оси поперечин от левого торца: 29, 327, 625, 922, 1220, 1518, 1815, 2112, 2410, 2708, 3005, 3303, 3601, 3899, 4196, 4493, 4791, 5089, 5386, 5684, 5982, 6279, 6576, 6874, 7172, 7469 мм.

Один плоский каркас

Верхний продольный стержень Ø12 A500C

Нижний продольный стержень Ø12 A500C

Каждая вертикальная пара точек на сечении соответствует одному каркасу. Форма связей внутри каркаса и соединение поясов требуют рабочего узла.

Координаты графических осей округлены до 1 мм. При расхождении с подписанным шагом разбивку от края уточнить до изготовления.

Исходный альбом, страницы PDF: 53, 76, 74

1.1_СПП-02 / ПП750.150.30б

Оси стали одного слоя

Показаны оси на габарите изделия. Обрывы, обходы проёмов и местное усиление смотрите на опалубочном плане и деталях исходного альбома.

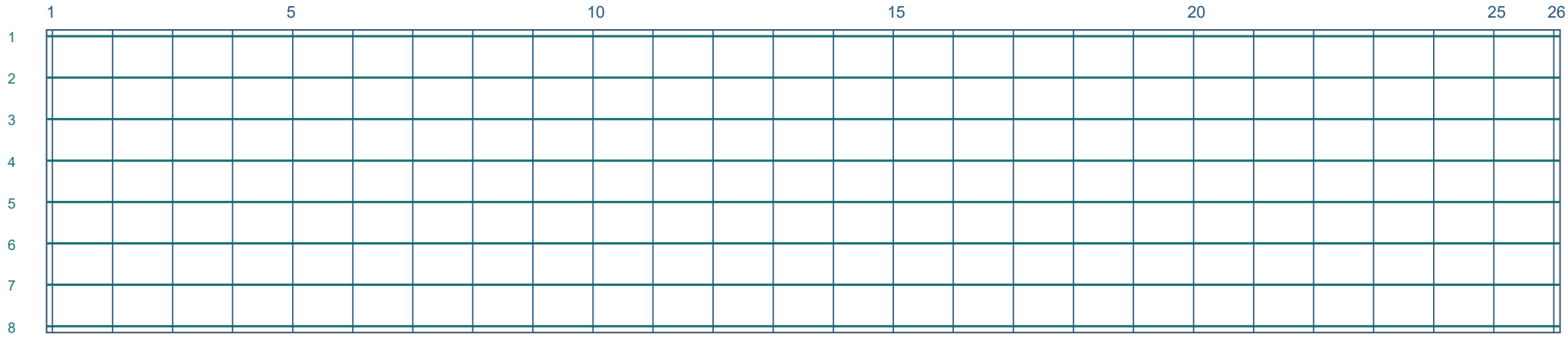

Зелёным — 8 продольных позиций Ø12. Синим — 26 поперечных позиций Ø10 на слой. Второй слой показан на предыдущем поперечном разрезе.

Схема показывает расположение осей в сечениях. Их количество само по себе не задаёт количество цельных заготовок около отверстий.

1.1_СПП-02 / ПП750.150.30б

Вид сверху · по чертежу изделия

Начало отсчёта — верхний левый угол указанного вида. Сторона и направление — как на исходном листе.

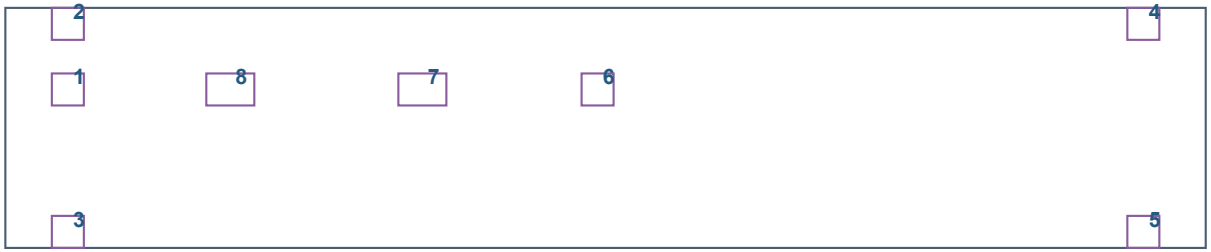

Габарит вида 7500 × 1500 мм. Координаты в таблице даны до центра площадки. Размер площадки дан в плоскости её грани.

Привязки по исходному виду. Для изменённой стеновой панели заводские координаты приведены отдельно по экземплярам.

№	Марка	Габарит	Слева	Справа	Сверху	Снизу	Примечание
1	Марка ЗД не подтверждена	200 × 200	390	7110	510	990	Размер по виду
2	Марка ЗД не подтверждена	200 × 200	390	7110	100	1400	Размер по виду
3	Марка ЗД не подтверждена	200 × 200	390	7110	1400	100	Размер по виду
4	ЗД-1	200 × 200	7110	390	100	1400	Размер по виду
5	ЗД-1	200 × 200	7110	390	1400	100	Размер по виду
6	ЗД-1	200 × 200	3700	3800	510	990	Размер по виду
7	ЗД-1.1	300 × 200	2606	4894	510	990	Размер по виду
8	ЗД-1.1	300 × 200	1406	6094	510	990	Размер по виду

Основание: альбом, PDF 53

1.1_СПП-03 / ПП750.150.30в

7500 × 1500 × 300 мм · 2 шт. по проекту

Монтаж: секция 1, этаж 1 (PDF 8), секция 3, этаж 1 (PDF 8)

Плоские продольные каркасы · поперечины в двух слоях

8 плоских каркасов вдоль плиты. Верхний и нижний пояс каждого — по 1 стержню Ø12 A500C. Всего 16 продольных стержней в расчётном сечении.

Поперечные Ø10 A500C: 26 позиций в верхнем слое и 26 в нижнем.

Ø12 A500C, обозначенный шаг на листе PDF 54: 200 мм.

Ø10 A500C, обозначенный шаг на листе PDF 54: 300 мм.

Количество показано в сечениях. Обрывы, обрамление отверстий и длины отдельных отрезков брать с плана изделия.

Ведомость стали на всю марку, PDF 74: Ø6 — 0 кг, Ø10 — 93.04 кг, Ø12 — 211.7 кг.

Сечение поперёк пролёта

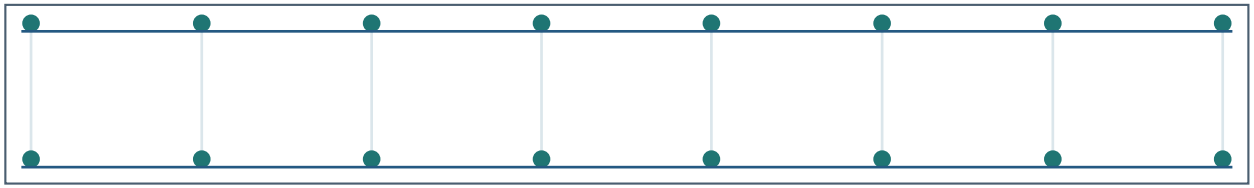

8 пар Ø12 по ширине 1500 мм. Линии поперёк пар — Ø10.

По графике б–б, оси каркасов от левого края: 31, 237, 442, 647, 852, 1058, 1264, 1469 мм.

По графике а–а, оси поперечин от левого торца: 29, 327, 625, 922, 1220, 1518, 1815, 2112, 2410, 2708, 3006, 3303, 3601, 3899, 4196, 4493, 4791, 5089, 5386, 5684, 5982, 6279, 6576, 6874, 7172, 7470 мм.

Один плоский каркас

Верхний продольный стержень Ø12 A500C

Нижний продольный стержень Ø12 A500C

Каждая вертикальная пара точек на сечении соответствует одному каркасу. Форма связей внутри каркаса и соединение поясов требуют рабочего узла.

Координаты графических осей округлены до 1 мм. При расхождении с подписанным шагом разбивку от края уточнить до изготовления.

Исходный альбом, страницы PDF: 54, 76, 74

1.1_СПП-03 / ПП750.150.30в

Оси стали одного слоя

Показаны оси на габарите изделия. Обрывы, обходы проёмов и местное усиление смотрите на опалубочном плане и деталях исходного альбома.

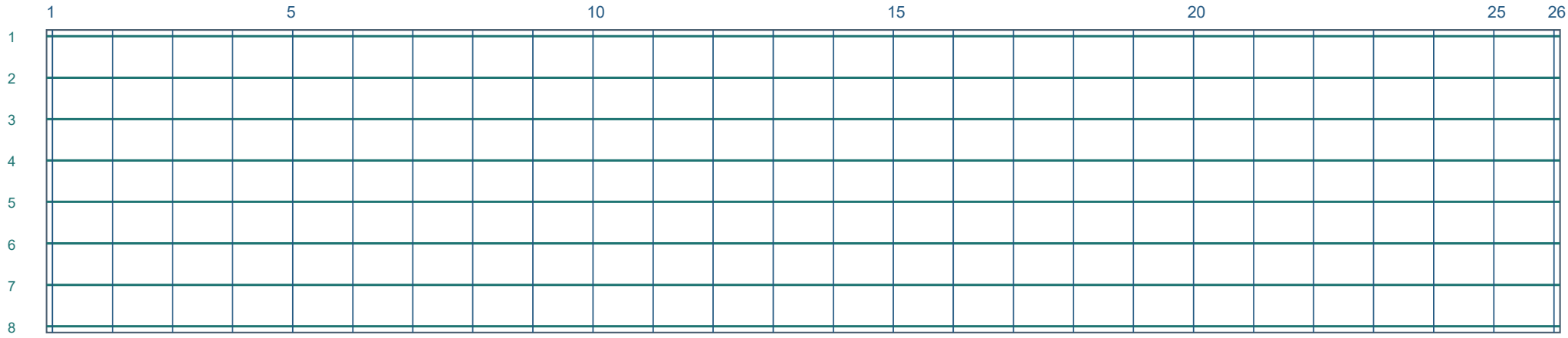

Зелёным — 8 продольных позиций Ø12. Синим — 26 поперечных позиций Ø10 на слой. Второй слой показан на предыдущем поперечном разрезе.

Схема показывает расположение осей в сечениях. Их количество само по себе не задаёт количество цельных заготовок около отверстий.

1.1_СПП-03 / ПП750.150.30в

Вид сверху · по чертежу изделия

Начало отсчёта — верхний левый угол указанного вида. Сторона и направление — как на исходном листе.



Габарит вида 7500 × 1500 мм. Координаты в таблице даны до центра площадки. Размер площадки дан в плоскости её грани.

Привязки по исходному виду. Для изменённой стеновой панели заводские координаты приведены отдельно по экземплярам.

№	Марка	Габарит	Слева	Справа	Сверху	Снизу	Примечание
1	ЗД-1	200 × 200	390	7110	100	1400	Размер по виду
2	ЗД-1	200 × 200	390	7110	1110	390	Размер по виду
3	ЗД-1	200 × 200	7110	390	100	1400	Размер по виду
4	ЗД-1	200 × 200	7110	390	1400	100	Размер по виду

Основание: альбом, PDF 54

1.1_СПП-04 / ПП750.150.30г

7500 × 1500 × 300 мм · 2 шт. по проекту

Монтаж: секция 1, этаж 1 (PDF 8), секция 3, этаж 1 (PDF 8)

Плоские продольные каркасы · поперечины в двух слоях

8 плоских каркасов вдоль плиты. Верхний и нижний пояс каждого — по 1 стержню Ø12 A500C. Всего 16 продольных стержней в расчётном сечении.

Поперечные Ø10 A500C: 26 позиций в верхнем слое и 26 в нижнем.

Ø12 A500C, обозначенный шаг на листе PDF 55: 200 мм.

Ø10 A500C, обозначенный шаг на листе PDF 55: 300 мм.

Количество показано в сечениях. Обрывы, обрамление отверстий и длины отдельных отрезков брать с плана изделия.

Ведомость стали на всю марку, PDF 74: Ø6 — 0 кг, Ø10 — 93.04 кг, Ø12 — 211.7 кг.

Сечение поперёк пролёта

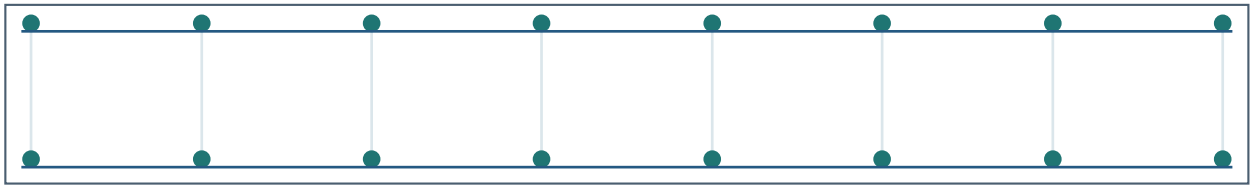

8 пар Ø12 по ширине 1500 мм. Линии поперёк пар — Ø10.

По графике б–б, оси каркасов от левого края: 31, 237, 442, 647, 853, 1058, 1264, 1469 мм.

По графике а–а, оси поперечин от левого торца: 30, 327, 624, 922, 1220, 1518, 1815, 2113, 2411, 2708, 3005, 3303, 3601, 3898, 4196, 4494, 4791, 5088, 5386, 5684, 5982, 6279, 6577, 6875, 7172, 7469 мм.

Один плоский каркас

Верхний продольный стержень Ø12 A500C

Нижний продольный стержень Ø12 A500C

Каждая вертикальная пара точек на сечении соответствует одному каркасу. Форма связей внутри каркаса и соединение поясов требуют рабочего узла.

Координаты графических осей округлены до 1 мм. При расхождении с подписанным шагом разбивку от края уточнить до изготовления.

Исходный альбом, страницы PDF: 55, 76, 74

1.1_СПП-04 / ПП750.150.30г

Оси стали одного слоя

Показаны оси на габарите изделия. Обрывы, обходы проёмов и местное усиление смотрите на опалубочном плане и деталях исходного альбома.

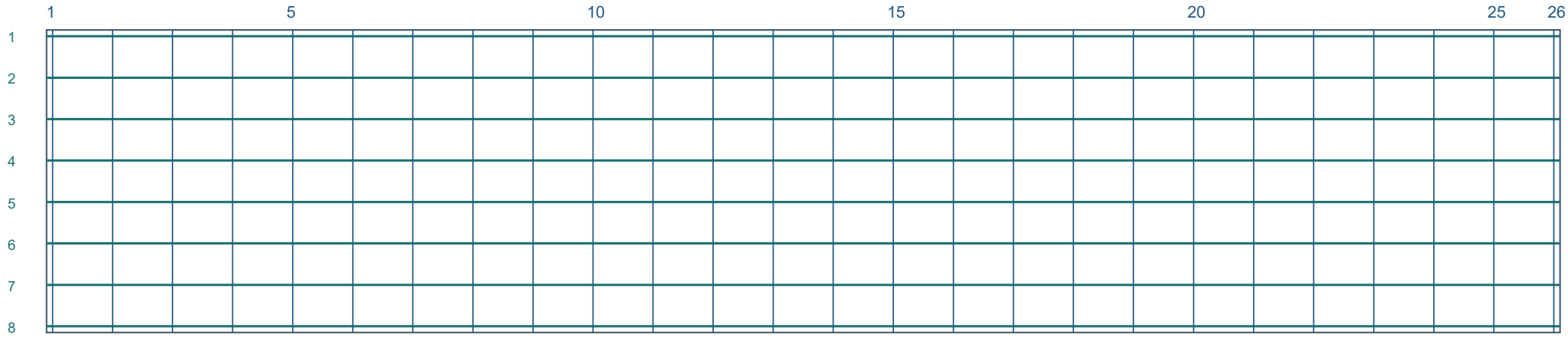

Зелёным — 8 продольных позиций Ø12. Синим — 26 поперечных позиций Ø10 на слой. Второй слой показан на предыдущем поперечном разрезе.

Схема показывает расположение осей в сечениях. Их количество само по себе не задаёт количество цельных заготовок около отверстий.

1.1_СПП-04 / ПП750.150.30г

Вид сверху · по чертежу изделия

Начало отсчёта — верхний левый угол указанного вида. Сторона и направление — как на исходном листе.

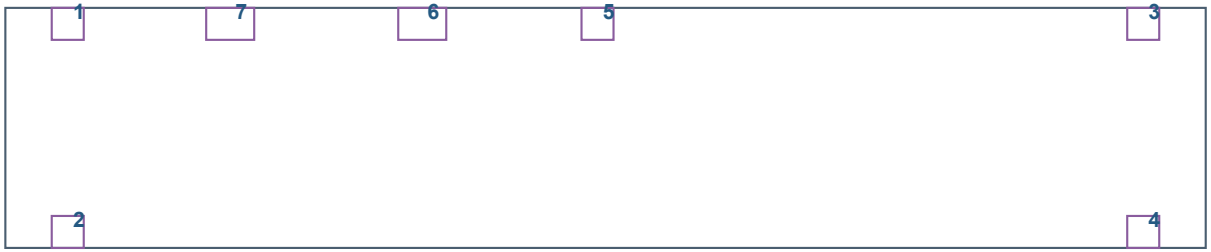

Габарит вида 7500 × 1500 мм. Координаты в таблице даны до центра площадки. Размер площадки дан в плоскости её грани.

Привязки по исходному виду. Для изменённой стеновой панели заводские координаты приведены отдельно по экземплярам.

№	Марка	Габарит	Слева	Справа	Сверху	Снизу	Примечание
1	ЗД-1	200 × 200	390	7110	100	1400	Размер по виду
2	ЗД-1	200 × 200	390	7110	1400	100	Размер по виду
3	ЗД-1	200 × 200	7110	390	100	1400	Размер по виду
4	ЗД-1	200 × 200	7110	390	1400	100	Размер по виду
5	ЗД-1	200 × 200	3700	3800	100	1400	Размер по виду
6	ЗД-1.1	300 × 200	2605	4895	100	1400	Размер по виду
7	ЗД-1.1	300 × 200	1405	6095	100	1400	Размер по виду

Основание: альбом, PDF 55

1.1_СПП-06 / ПП750.120.30а

7500 × 1200 × 300 мм · 2 шт. по проекту

Монтаж: секция 1, этаж 1 (PDF 8), секция 3, этаж 1 (PDF 8)

Плоские продольные каркасы · поперечины в двух слоях

7 плоских каркасов вдоль плиты. Верхний и нижний пояс каждого — по 1 стержню Ø12 А500С. Всего 14 продольных стержней в расчётном сечении.

Поперечные Ø10 А500С: 26 позиций в верхнем слое и 26 в нижнем.

Ø12 А500С, обозначенный шаг на листе PDF 56: 200 мм.

Ø10 А500С, обозначенный шаг на листе PDF 56: 300 мм.

Количество показано в сечениях. Обрывы, обрамление отверстий и длины отдельных отрезков брать с плана изделия.

Ведомость стали на всю марку, PDF 74: Ø6 — 0 кг, Ø10 — 73.79 кг, Ø12 — 185.24 кг.

Сечение поперёк пролёта

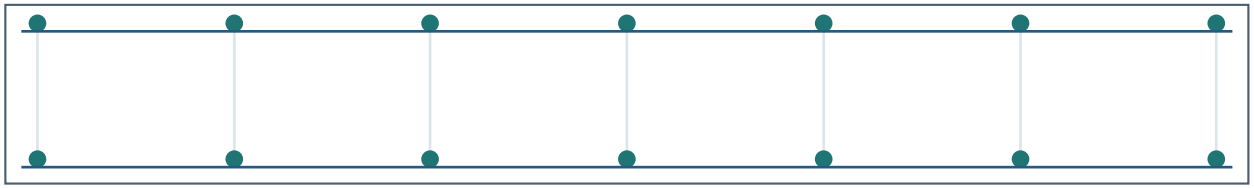

7 пар Ø12 по ширине 1200 мм. Линии поперёк пар — Ø10.

По графике б–б, оси каркасов от левого края: 31, 221, 410, 600, 790, 980, 1169 мм.

По графике а–а, оси поперечин от левого торца: 29, 327, 625, 922, 1220, 1518, 1815, 2113, 2410, 2708, 3005, 3303, 3601, 3898, 4196, 4493, 4791, 5089, 5386, 5684, 5982, 6279, 6577, 6874, 7172, 7469 мм.

Один плоский каркас

Верхний продольный стержень Ø12 А500С

Нижний продольный стержень Ø12 А500С

Каждая вертикальная пара точек на сечении соответствует одному каркасу. Форма связей внутри каркаса и соединение поясов требуют рабочего узла.

Координаты графических осей округлены до 1 мм. При расхождении с подписанным шагом разбивку от края уточнить до изготовления.

Исходный альбом, страницы PDF: 56, 76, 74

1.1_СПП-06 / ПП750.120.30а

Оси стали одного слоя

Показаны оси на габарите изделия. Обрывы, обходы проёмов и местное усиление смотрите на опалубочном плане и деталях исходного альбома.

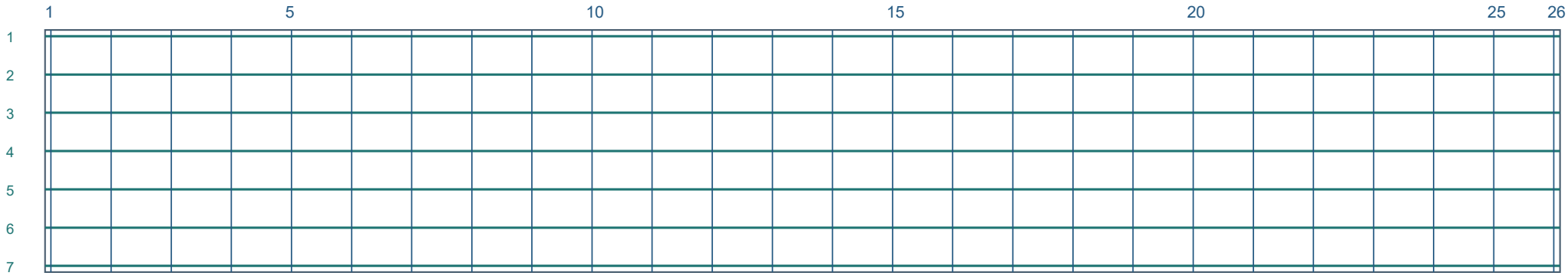

Зелёным — 7 продольных позиций Ø12. Синим — 26 поперечных позиций Ø10 на слой. Второй слой показан на предыдущем поперечном разрезе.

Схема показывает расположение осей в сечениях. Их количество само по себе не задаёт количество цельных заготовок около отверстий.

1.1_СПП-06 / ПП750.120.30а

Вид сверху · по чертежу изделия

Начало отсчёта — верхний левый угол указанного вида. Сторона и направление — как на исходном листе.



Габарит вида 7500 × 1200 мм. Координаты в таблице даны до центра площадки. Размер площадки дан в плоскости её грани.

Привязки по исходному виду. Для изменённой стеновой панели заводские координаты приведены отдельно по экземплярам.

№	Марка	Габарит	Слева	Справа	Сверху	Снизу	Примечание
1	ЗД-1	200 × 200	7100	400	400	800	Размер по виду
2	ЗД-1	200 × 200	7100	400	1100	100	Размер по виду
3	ЗД-1	200 × 200	400	7100	400	800	Размер по виду
4	ЗД-1	200 × 200	400	7100	1100	100	Размер по виду
5	ЗД-1	200 × 200	900	6600	400	800	Размер по виду
6	ЗД-1	200 × 200	6600	900	400	800	Размер по виду

Основание: альбом, PDF 56

1.1_СПП-07 / ПП750.150.30д

7500 × 1500 × 300 мм · 2 шт. по проекту

Монтаж: секция 1, этаж 1 (PDF 8), секция 3, этаж 1 (PDF 8)

Плоские продольные каркасы · поперечины в двух слоях

8 плоских каркасов вдоль плиты. Верхний и нижний пояс каждого — по 1 стержню Ø12 A500C. Всего 16 продольных стержней в расчётном сечении.

Поперечные Ø10 A500C: 26 позиций в верхнем слое и 26 в нижнем.

Ø10 A500C, обозначенный шаг на листе PDF 57: 300 мм.

Количество показано в сечениях. Обрывы, обрамление отверстий и длины отдельных отрезков брать с плана изделия.

Ведомость стали на всю марку, PDF 74: Ø6 — 0 кг, Ø10 — 92.82 кг, Ø12 — 211.02 кг.

Сечение поперёк пролёта

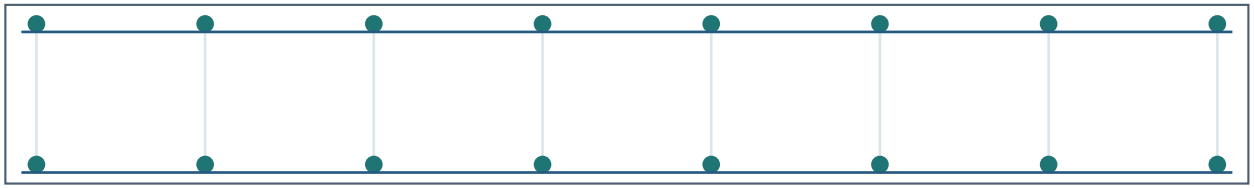

8 пар Ø12 по ширине 1500 мм. Линии поперёк пар — Ø10.

По графике а–а, оси поперечин от левого торца: 30, 327, 624, 922, 1220, 1518, 1815, 2113, 2411, 2708, 3005, 3303, 3601, 3898, 4196, 4494, 4791, 5088, 5386, 5684, 5982, 6279, 6577, 6875, 7172, 7469 мм.

Один плоский каркас

Верхний продольный стержень Ø12 A500C

Нижний продольный стержень Ø12 A500C

Каждая вертикальная пара точек на сечении соответствует одному каркасу. Форма связей внутри каркаса и соединение поясов требуют рабочего узла.

Координаты графических осей округлены до 1 мм. При расхождении с подписанным шагом разбивку от края уточнить до изготовления.

Исходный альбом, страницы PDF: 57, 76, 74

1.1_СПП-07 / ПП750.150.30д

Оси стали одного слоя

Показаны оси на габарите изделия. Обрывы, обходы проёмов и местное усиление смотрите на опалубочном плане и деталях исходного альбома.

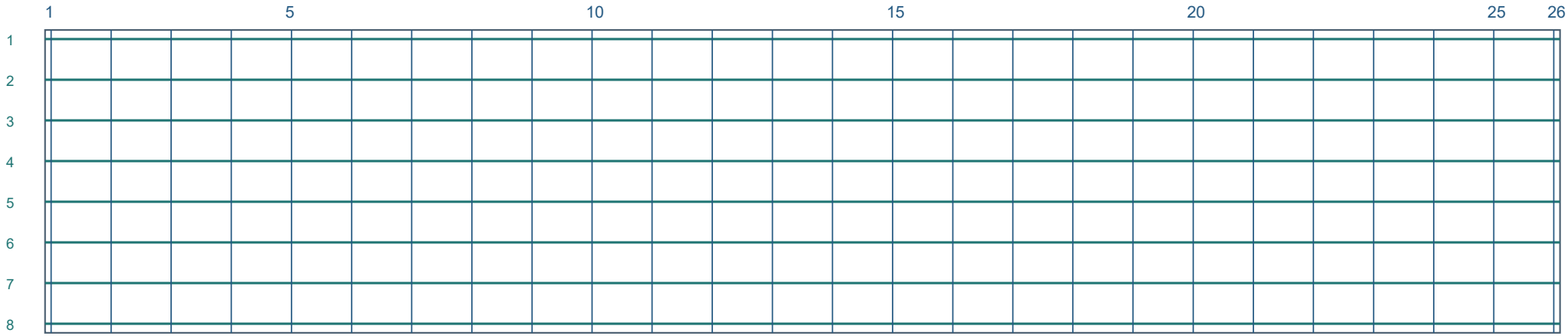

Зелёным — 8 продольных позиций Ø12. Синим — 26 поперечных позиций Ø10 на слой. Второй слой показан на предыдущем поперечном разрезе.

На схеме есть условно расставленные оси. Для разбивки используйте исходные разрезы.

Схема показывает расположение осей в сечениях. Их количество само по себе не задаёт количество цельных заготовок около отверстий.

1.1_СПП-07 / ПП750.150.30д

Вид сверху · по чертежу изделия

Начало отсчёта — верхний левый угол указанного вида. Сторона и направление — как на исходном листе.

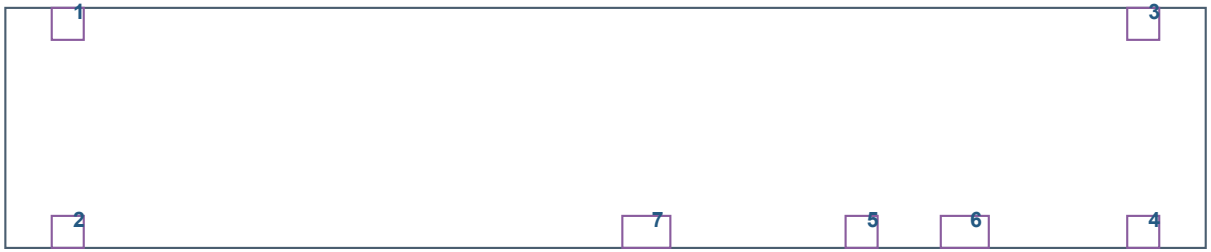

Габарит вида 7500 × 1500 мм. Координаты в таблице даны до центра площадки. Размер площадки дан в плоскости её грани.

Привязки по исходному виду. Для изменённой стеновой панели заводские координаты приведены отдельно по экземплярам.

№	Марка	Габарит	Слева	Справа	Сверху	Снизу	Примечание
1	ЗД-1	200 × 200	390	7110	100	1400	Размер по виду
2	Марка ЗД не подтверждена	200 × 200	390	7110	1400	100	Размер по виду
3	ЗД-1	200 × 200	7110	390	100	1400	Размер по виду
4	Марка ЗД не подтверждена	200 × 200	7110	390	1400	100	Размер по виду
5	Марка ЗД не подтверждена	200 × 200	5350	2150	1400	100	Размер по виду
6	ЗД-1.1	300 × 200	5995	1505	1400	100	Размер по виду
7	ЗД-1.1	300 × 200	4005	3495	1400	100	Размер по виду

Основание: альбом, PDF 57

1.1_СПП-08 / ПП750.120.30б

7500 × 1200 × 300 мм · 2 шт. по проекту

Монтаж: секция 1, этаж 1 (PDF 8), секция 3, этаж 1 (PDF 8)

Плоские продольные каркасы · поперечины в двух слоях

7 плоских каркасов вдоль плиты. Верхний и нижний пояс каждого — по 1 стержню Ø12 A500C. Всего 14 продольных стержней в расчётном сечении.

Поперечные Ø10 A500C: 26 позиций в верхнем слое и 26 в нижнем.

Ø12 A500C, обозначенный шаг на листе PDF 58: 200 мм.

Ø10 A500C, обозначенный шаг на листе PDF 58: 300 мм.

Количество показано в сечениях. Обрывы, обрамление отверстий и длины отдельных отрезков брать с плана изделия.

Ведомость стали на всю марку, PDF 74: Ø6 — 0 кг, Ø10 — 73.79 кг, Ø12 — 185.24 кг.

Сечение поперёк пролёта

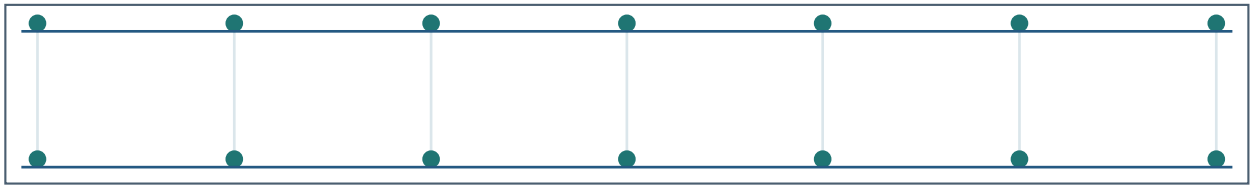

7 пар Ø12 по ширине 1200 мм. Линии поперёк пар — Ø10.

По графике б–б, оси каркасов от левого края: 31, 221, 411, 600, 789, 979, 1169 мм.

По графике а–а, оси поперечин от левого торца: 29, 327, 625, 922, 1220, 1518, 1815, 2112, 2410, 2708, 3006, 3303, 3601, 3899, 4196, 4493, 4791, 5089, 5386, 5684, 5982, 6279, 6576, 6874, 7172, 7470 мм.

Один плоский каркас

Верхний продольный стержень Ø12 A500C

Нижний продольный стержень Ø12 A500C

Каждая вертикальная пара точек на сечении соответствует одному каркасу. Форма связей внутри каркаса и соединение поясов требуют рабочего узла.

Координаты графических осей округлены до 1 мм. При расхождении с подписанным шагом разбивку от края уточнить до изготовления.

Исходный альбом, страницы PDF: 58, 76, 74

1.1_СПП-08 / ПП750.120.30б

Оси стали одного слоя

Показаны оси на габарите изделия. Обрывы, обходы проёмов и местное усиление смотрите на опалубочном плане и деталях исходного альбома.

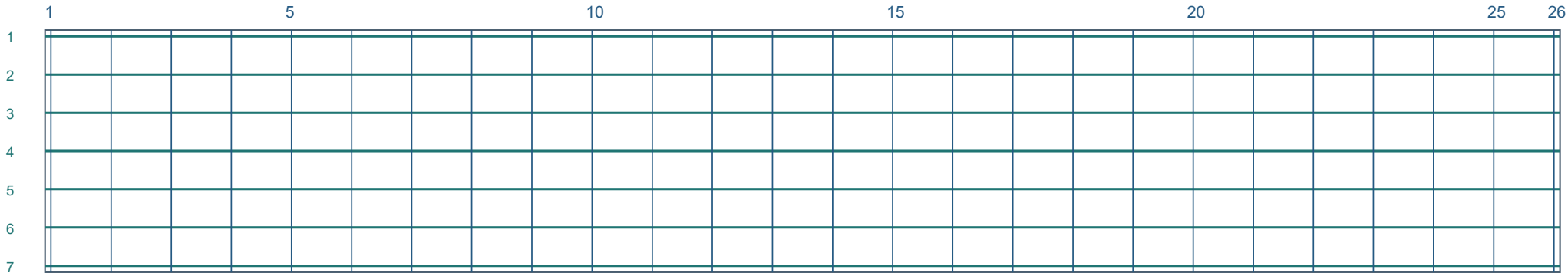

Зелёным — 7 продольных позиций Ø12. Синим — 26 поперечных позиций Ø10 на слой. Второй слой показан на предыдущем поперечном разрезе.

Схема показывает расположение осей в сечениях. Их количество само по себе не задаёт количество цельных заготовок около отверстий.

1.1_СПП-08 / ПП750.120.30б

Сторона вида требует уточнения · по чертежу изделия

Начало отсчёта — верхний левый угол указанного вида. Сторона и направление — как на исходном листе.

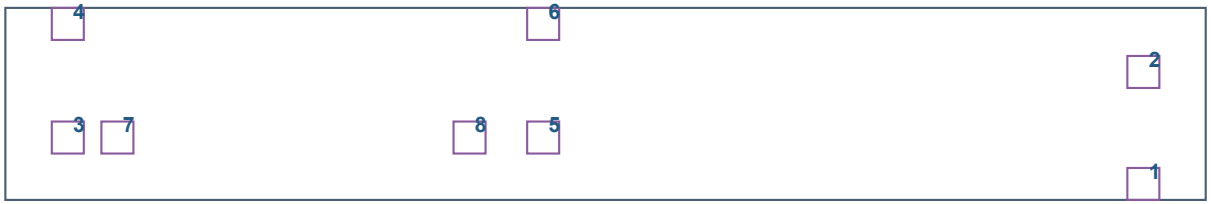

Габарит вида 7500 × 1200 мм. Координаты в таблице даны до центра площадки. Размер площадки дан в плоскости её грани.

Привязки по исходному виду. Для изменённой стеновой панели заводские координаты приведены отдельно по экземплярам.

№	Марка	Габарит	Слева	Справа	Сверху	Снизу	Примечание
1	ЗД-1	200 × 200	7110	390	1100	100	Размер по виду
2	ЗД-1	200 × 200	7110	390	400	800	Размер по виду
3	ЗД-1	200 × 200	390	7110	810	390	Размер по виду
4	ЗД-1	200 × 200	390	7110	100	1100	Размер по виду
5	ЗД-1	200 × 200	3360	4140	810	390	Размер по виду
6	ЗД-1	200 × 200	3360	4140	100	1100	Размер по виду
7	ЗД-1	200 × 200	700	6800	810	390	Размер по виду
8	ЗД-1	200 × 200	2900	4600	810	390	Размер по виду

Основание: альбом, PDF 58

1.1_СПП-09 / ПП750.120.30в

7500 × 1200 × 300 мм · 2 шт. по проекту

Монтаж: секция 1, этаж 2 (PDF 12), секция 3, этаж 2 (PDF 12)

Плоские продольные каркасы · поперечины в двух слоях

7 плоских каркасов вдоль плиты. Верхний и нижний пояс каждого — по 1 стержню Ø12 A500C. Всего 14 продольных стержней в расчётном сечении.

Поперечные Ø10 A500C: 26 позиций в верхнем слое и 26 в нижнем.

Ø12 A500C, обозначенный шаг на листе PDF 59: 200 мм.

Ø10 A500C, обозначенный шаг на листе PDF 59: 300 мм.

Количество показано в сечениях. Обрывы, обрамление отверстий и длины отдельных отрезков брать с плана изделия.

Ведомость стали на всю марку, PDF 74: Ø6 — 0 кг, Ø10 — 73.79 кг, Ø12 — 185.24 кг.

Сечение поперёк пролёта

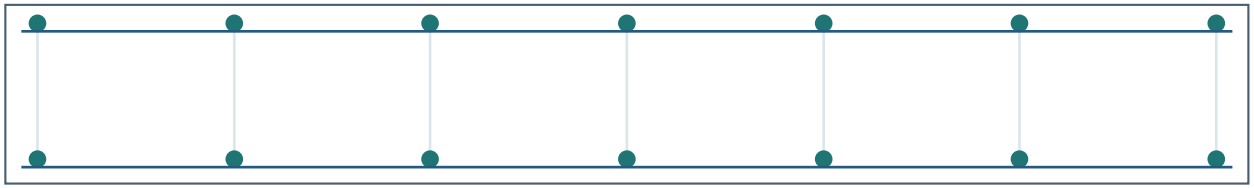

7 пар Ø12 по ширине 1200 мм. Линии поперёк пар — Ø10.

По графике б–б, оси каркасов от левого края: 31, 221, 410, 600, 790, 979, 1169 мм.

По графике а–а, оси поперечин от левого торца: 30, 327, 624, 922, 1220, 1517, 1815, 2113, 2411, 2708, 3005, 3303, 3601, 3898, 4196, 4494, 4791, 5088, 5386, 5684, 5981, 6279, 6577, 6875, 7172, 7469 мм.

Один плоский каркас

Верхний продольный стержень Ø12 A500C

Нижний продольный стержень Ø12 A500C

Каждая вертикальная пара точек на сечении соответствует одному каркасу. Форма связей внутри каркаса и соединение поясов требуют рабочего узла.

Координаты графических осей округлены до 1 мм. При расхождении с подписанным шагом разбивку от края уточнить до изготовления.

Исходный альбом, страницы PDF: 59, 76, 74

1.1_СПП-09 / ПП750.120.30в

Оси стали одного слоя

Показаны оси на габарите изделия. Обрывы, обходы проёмов и местное усиление смотрите на опалубочном плане и деталях исходного альбома.

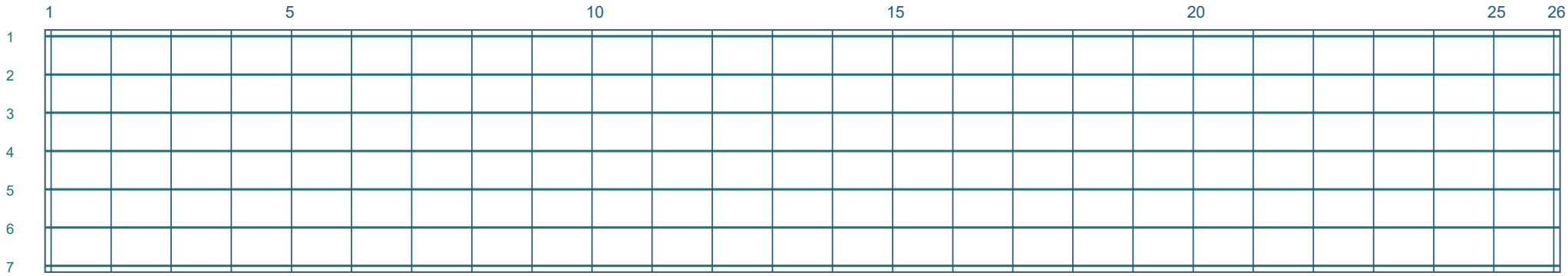

Зелёным — 7 продольных позиций Ø12. Синим — 26 поперечных позиций Ø10 на слой. Второй слой показан на предыдущем поперечном разрезе.

Схема показывает расположение осей в сечениях. Их количество само по себе не задаёт количество цельных заготовок около отверстий.

1.1_СПП-09 / ПП750.120.30в

Вид сверху · по чертежу изделия

Начало отсчёта — верхний левый угол указанного вида. Сторона и направление — как на исходном листе.

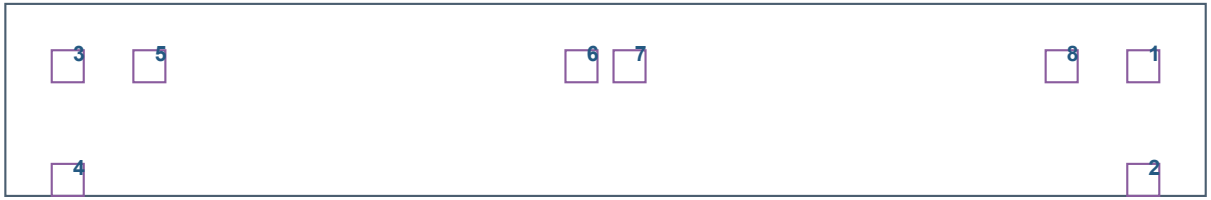

Габарит вида 7500 × 1200 мм. Координаты в таблице даны до центра площадки. Размер площадки дан в плоскости её грани.

Привязки по исходному виду. Для изменённой стеновой панели заводские координаты приведены отдельно по экземплярам.

№	Марка	Габарит	Слева	Справа	Сверху	Снизу	Примечание
1	ЗД-2	200 × 200	7110	390	390	810	Размер по виду
2	ЗД-2	200 × 200	7110	390	1100	100	Размер по виду
3	ЗД-2	200 × 200	390	7110	390	810	Размер по виду
4	ЗД-2	200 × 200	390	7110	1100	100	Размер по виду
5	ЗД-1	200 × 200	900	6600	390	810	Размер по виду
6	ЗД-1	200 × 200	3600	3900	390	810	Размер по виду
7	ЗД-1	200 × 200	3900	3600	390	810	Размер по виду
8	ЗД-1	200 × 200	6600	900	390	810	Размер по виду

Основание: альбом, PDF 59

1.1_СПП-09 / ПП750.120.30в

Вид снизу · по чертежу изделия

Начало отсчёта — верхний левый угол указанного вида. Сторона и направление — как на исходном листе.



Габарит вида 7500 × 1200 мм. Координаты в таблице даны до центра площадки. Размер площадки дан в плоскости её грани.

Привязки по исходному виду. Для изменённой стеновой панели заводские координаты приведены отдельно по экземплярам.

№	Марка	Габарит	Слева	Справа	Сверху	Снизу	Примечание
1	ЗД-2	200 × 200	7110	390	810	390	Размер по виду
2	ЗД-2	200 × 200	7110	390	100	1100	Размер по виду
3	ЗД-2	200 × 200	390	7110	810	390	Размер по виду
4	ЗД-2	200 × 200	390	7110	100	1100	Размер по виду

Основание: альбом, PDF 59

1.1_СПП-11 / ПП750.150.30е

7500 × 1500 × 300 мм · 2 шт. по проекту

Монтаж: секция 1, этаж 2 (PDF 12), секция 3, этаж 2 (PDF 12)

Плоские продольные каркасы · поперечины в двух слоях

8 плоских каркасов вдоль плиты. Верхний и нижний пояс каждого — по 1 стержню Ø12 А500С. Всего 16 продольных стержней в расчётном сечении.

Поперечные Ø10 А500С: 26 позиций в верхнем слое и 26 в нижнем.

Ø12 А500С, обозначенный шаг на листе PDF 60: 200 мм.

Ø10 А500С, обозначенный шаг на листе PDF 60: 300 мм.

Количество показано в сечениях. Обрывы, обрамление отверстий и длины отдельных отрезков брать с плана изделия.

Ведомость стали на всю марку, PDF 74: Ø6 — 0 кг, Ø10 — 93.04 кг, Ø12 — 211.7 кг.

Сечение поперёк пролёта

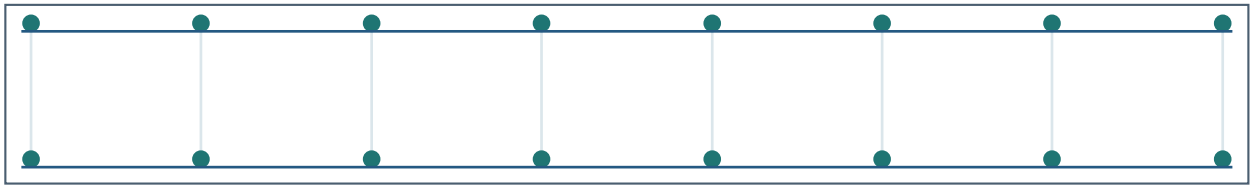

8 пар Ø12 по ширине 1500 мм. Линии поперёк пар — Ø10.

По графике б–б, оси каркасов от левого края: 31, 236, 442, 647, 853, 1058, 1263, 1469 мм.

По графике а–а, оси поперечин от левого торца: 30, 327, 624, 922, 1220, 1518, 1815, 2113, 2411, 2708, 3005, 3303, 3601, 3898, 4196, 4494, 4791, 5088, 5386, 5684, 5981, 6279, 6577, 6875, 7172, 7469 мм.

Один плоский каркас

Верхний продольный стержень Ø12 А500С

Нижний продольный стержень Ø12 А500С

Каждая вертикальная пара точек на сечении соответствует одному каркасу. Форма связей внутри каркаса и соединение поясов требуют рабочего узла.

Координаты графических осей округлены до 1 мм. При расхождении с подписанным шагом разбивку от края уточнить до изготовления.

Исходный альбом, страницы PDF: 60, 76, 74

1.1_СПП-11 / ПП750.150.30е

Оси стали одного слоя

Показаны оси на габарите изделия. Обрывы, обходы проёмов и местное усиление смотрите на опалубочном плане и деталях исходного альбома.

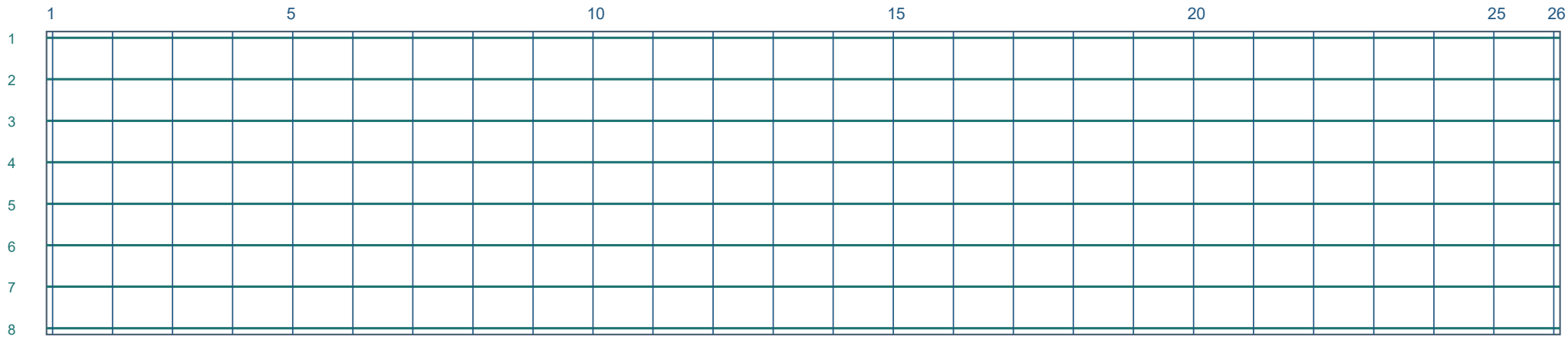

Зелёным — 8 продольных позиций Ø12. Синим — 26 поперечных позиций Ø10 на слой. Второй слой показан на предыдущем поперечном разрезе.

Схема показывает расположение осей в сечениях. Их количество само по себе не задаёт количество цельных заготовок около отверстий.

1.1_СПП-11 / ПП750.150.30е

Вид сверху · по чертежу изделия

Начало отсчёта — верхний левый угол указанного вида. Сторона и направление — как на исходном листе.



Габарит вида 7500 × 1500 мм. Координаты в таблице даны до центра площадки. Размер площадки дан в плоскости её грани.

Привязки по исходному виду. Для изменённой стеновой панели заводские координаты приведены отдельно по экземплярам.

№	Марка	Габарит	Слева	Справа	Сверху	Снизу	Примечание
1	ЗД-2	200 × 200	390	7110	100	1400	Размер по виду
2	ЗД-2	200 × 200	390	7110	1400	100	Размер по виду
3	ЗД-2	200 × 200	7110	390	100	1400	Размер по виду
4	ЗД-2	200 × 200	7110	390	1400	100	Размер по виду

Основание: альбом, PDF 60

1.1_СПП-11 / ПП750.150.30е

Вид снизу · по чертежу изделия

Начало отсчёта — верхний левый угол указанного вида. Сторона и направление — как на исходном листе.



Габарит вида 7500 × 1500 мм. Координаты в таблице даны до центра площадки. Размер площадки дан в плоскости её грани.

Привязки по исходному виду. Для изменённой стеновой панели заводские координаты приведены отдельно по экземплярам.

№	Марка	Габарит	Слева	Справа	Сверху	Снизу	Примечание
1	ЗД-2	200 × 200	390	7110	100	1400	Размер по виду
2	ЗД-2	200 × 200	390	7110	1400	100	Размер по виду
3	ЗД-2	200 × 200	7110	390	100	1400	Размер по виду
4	ЗД-2	200 × 200	7110	390	1400	100	Размер по виду

Основание: альбом, PDF 60

1.1_СПП-12 / ПП750.120.30г

7500 × 1200 × 300 мм · 2 шт. по проекту

Монтаж: секция 1, этаж 2 (PDF 12), секция 3, этаж 2 (PDF 12)

Плоские продольные каркасы · поперечины в двух слоях

7 плоских каркасов вдоль плиты. Верхний и нижний пояс каждого — по 1 стержню Ø12 A500C. Всего 14 продольных стержней в расчётном сечении.

Поперечные Ø10 A500C: 26 позиций в верхнем слое и 26 в нижнем.

Ø12 A500C, обозначенный шаг на листе PDF 61: 200 мм.

Ø10 A500C, обозначенный шаг на листе PDF 61: 300 мм.

Количество показано в сечениях. Обрывы, обрамление отверстий и длины отдельных отрезков брать с плана изделия.

Ведомость стали на всю марку, PDF 74: Ø6 — 0 кг, Ø10 — 73.79 кг, Ø12 — 185.24 кг.

Сечение поперёк пролёта

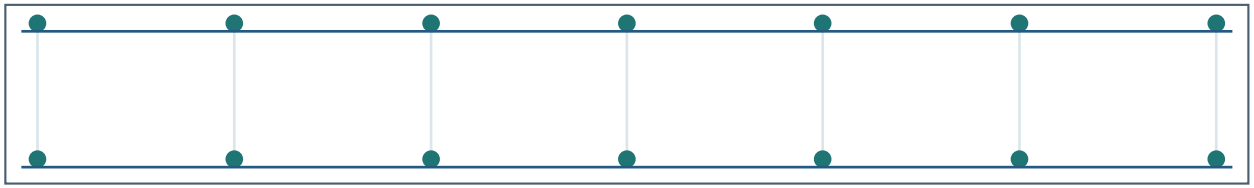

7 пар Ø12 по ширине 1200 мм. Линии поперёк пар — Ø10.

По графике б–б, оси каркасов от левого края: 31, 221, 411, 600, 789, 979, 1169 мм.

По графике а–а, оси поперечин от левого торца: 30, 327, 624, 922, 1220, 1518, 1815, 2113, 2411, 2708, 3005, 3303, 3601, 3898, 4196, 4494, 4791, 5088, 5386, 5684, 5982, 6279, 6577, 6875, 7172, 7469 мм.

Один плоский каркас

Верхний продольный стержень Ø12 A500C

Нижний продольный стержень Ø12 A500C

Каждая вертикальная пара точек на сечении соответствует одному каркасу. Форма связей внутри каркаса и соединение поясов требуют рабочего узла.

Координаты графических осей округлены до 1 мм. При расхождении с подписанным шагом разбивку от края уточнить до изготовления.

Исходный альбом, страницы PDF: 61, 76, 74

1.1_СПП-12 / ПП750.120.30г

Оси стали одного слоя

Показаны оси на габарите изделия. Обрывы, обходы проёмов и местное усиление смотрите на опалубочном плане и деталях исходного альбома.

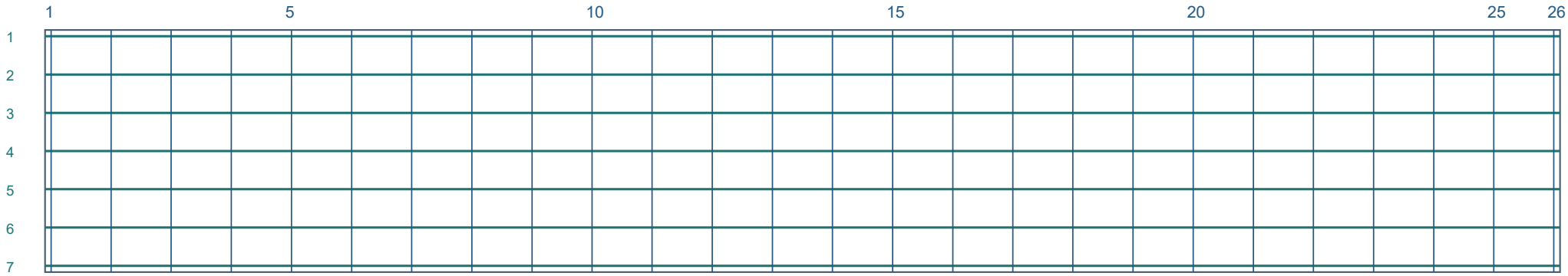

Зелёным — 7 продольных позиций Ø12. Синим — 26 поперечных позиций Ø10 на слой. Второй слой показан на предыдущем поперечном разрезе.

Схема показывает расположение осей в сечениях. Их количество само по себе не задаёт количество цельных заготовок около отверстий.

1.1_СПП-12 / ПП750.120.30г

Вид сверху · по чертежу изделия

Начало отсчёта — верхний левый угол указанного вида. Сторона и направление — как на исходном листе.



Габарит вида 7500 × 1200 мм. Координаты в таблице даны до центра площадки. Размер площадки дан в плоскости её грани.

Привязки по исходному виду. Для изменённой стеновой панели заводские координаты приведены отдельно по экземплярам.

№	Марка	Габарит	Слева	Справа	Сверху	Снизу	Примечание
1	ЗД-2	200 × 200	7110	390	100	1100	Размер по виду
2	ЗД-2	200 × 200	7110	390	1100	100	Размер по виду
3	ЗД-2	200 × 200	390	7110	800	400	Размер по виду
4	ЗД-2	200 × 200	390	7110	100	1100	Размер по виду

Основание: альбом, PDF 61

1.1_СПП-12 / ПП750.120.30г

Вид снизу · по чертежу изделия

Начало отсчёта — верхний левый угол указанного вида. Сторона и направление — как на исходном листе.

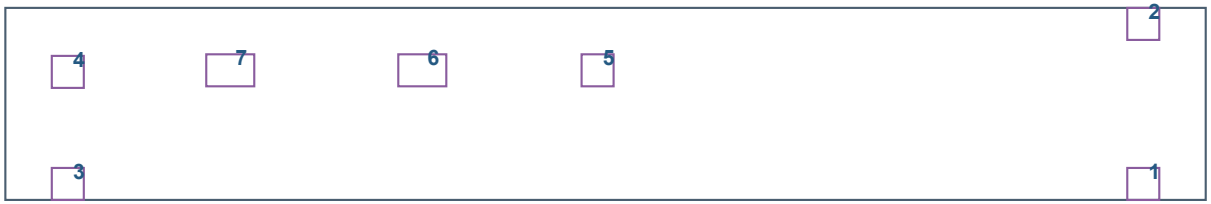

Габарит вида 7500 × 1200 мм. Координаты в таблице даны до центра площадки. Размер площадки дан в плоскости её грани.

Привязки по исходному виду. Для изменённой стеновой панели заводские координаты приведены отдельно по экземплярам.

№	Марка	Габарит	Слева	Справа	Сверху	Снизу	Примечание
1	ЗД-2	200 × 200	7110	390	1100	100	Размер по виду
2	ЗД-2	200 × 200	7110	390	100	1100	Размер по виду
3	ЗД-2	200 × 200	390	7110	1100	100	Размер по виду
4	ЗД-2	200 × 200	390	7110	400	800	Размер по виду
5	ЗД-1	200 × 200	3700	3800	390	810	Размер по виду
6	ЗД-1.1	300 × 200	2605	4895	390	810	Размер по виду
7	ЗД-1.1	300 × 200	1405	6095	390	810	Размер по виду

Основание: альбом, PDF 61

1.1_СПП-12 / ПП750.120.30г

Вид боковой грани · по чертежу изделия

Начало отсчёта — верхний левый угол указанного вида. Сторона и направление — как на исходном листе.



Габарит вида 7500 × 300 мм. Координаты в таблице даны до центра площадки. Размер площадки дан в плоскости её грани.

Привязки по исходному виду. Для изменённой стеновой панели заводские координаты приведены отдельно по экземплярам.

№	Марка	Габарит	Слева	Справа	Сверху	Снизу	Примечание
1	ЗД-1.1	200 × 300	3600	3900	150	150	Размер по виду

Основание: альбом, PDF 61

1.1_СПП-13 / ПП379.90.30а

3790 × 900 × 300 мм · 2 шт. по проекту

Монтаж: секция 1, этаж 2 (PDF 12), секция 3, этаж 2 (PDF 12)

Плоские продольные каркасы · поперечины в двух слоях

5 плоских каркасов вдоль плиты. Верхний и нижний пояс каждого — по 1 стержню Ø12 A500C. Всего 10 продольных стержней в расчётном сечении.

Поперечные Ø10 A500C: 14 позиций в верхнем слое и 14 в нижнем.

Ø12 A500C, обозначенный шаг на листе PDF 62: 200 / 210 мм. Выноски различаются. Разбивку смотреть на соответствующем сечении.

Ø10 A500C, обозначенный шаг на листе PDF 62: 280 мм.

Количество показано в сечениях. Обрывы, обрамление отверстий и длины отдельных отрезков брать с плана изделия.

Усиление проёма — отдельный узел на PDF 62. Сохранять стержни обрамления.

Ведомость стали на всю марку, PDF 74: Ø6 — 0 кг, Ø10 — 27.89 кг, Ø12 — 63.4 кг.

Сечение поперёк пролёта

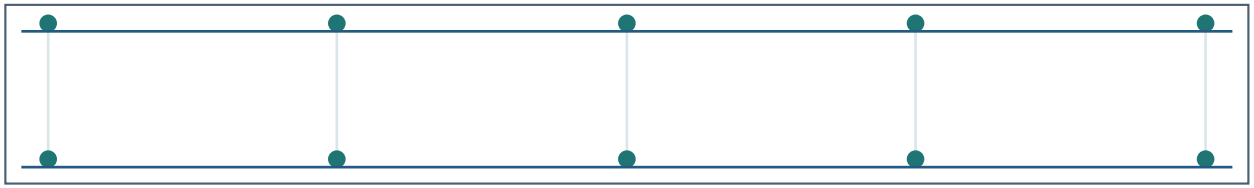

5 пар Ø12 по ширине 900 мм. Линии поперёк пар — Ø10.

По графике б–б, оси каркасов от левого края: 31, 240, 450, 659, 869 мм.

По графике а–а, оси поперечин от левого торца: 119, 399, 679, 959, 1240, 1520, 1800, 2080, 2360, 2640, 2919, 3199, 3479, 3759 мм.

Один плоский каркас

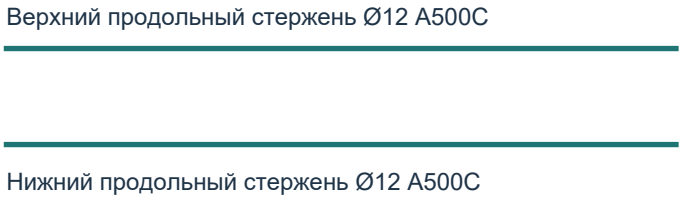

Каждая вертикальная пара точек на сечении соответствует одному каркасу. Форма связей внутри каркаса и соединение поясов требуют рабочего узла.

Координаты графических осей округлены до 1 мм. При расхождении с подписанным шагом разбивку от края уточнить до изготовления.

Исходный альбом, страницы PDF: 62, 76, 74

1.1_СПП-13 / ПП379.90.30а

Оси стали одного слоя

Показаны оси на габарите изделия. Обрывы, обходы проёмов и местное усиление смотрите на опалубочном плане и деталях исходного альбома.

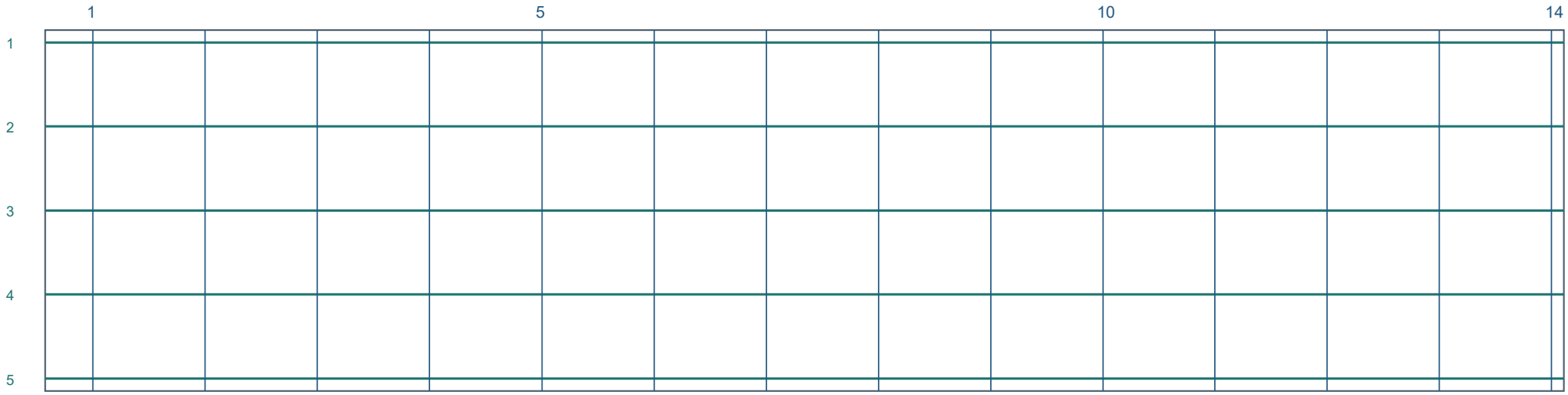

Зелёным — 5 продольных позиций Ø12. Синим — 14 поперечных позиций Ø10 на слой. Второй слой показан на предыдущем поперечном разрезе.

Схема показывает расположение осей в сечениях. Их количество само по себе не задаёт количество цельных заготовок около отверстий.

1.1_СПП-13 / ПП379.90.30а

Вид сверху · по чертежу изделия

Начало отсчёта — верхний левый угол указанного вида. Сторона и направление — как на исходном листе.



Габарит вида 3790 × 900 мм. Координаты в таблице даны до центра площадки. Размер площадки дан в плоскости её грани.

Привязки по исходному виду. Для изменённой стеновой панели заводские координаты приведены отдельно по экземплярам.

№	Марка	Габарит	Слева	Справа	Сверху	Снизу	Примечание
1	ЗД-2	200 × 200	3400	390	100	800	Размер по виду
2	ЗД-2	200 × 200	3400	390	800	100	Размер по виду

Основание: альбом, PDF 62

1.1_СПП-13 / ПП379.90.30а

Вид снизу · по чертежу изделия

Начало отсчёта — верхний левый угол указанного вида. Сторона и направление — как на исходном листе.



Габарит вида 3790 × 900 мм. Координаты в таблице даны до центра площадки. Размер площадки дан в плоскости её грани.

Привязки по исходному виду. Для изменённой стеновой панели заводские координаты приведены отдельно по экземплярам.

№	Марка	Габарит	Слева	Справа	Сверху	Снизу	Примечание
1	ЗД-2	200 × 200	3400	390	100	800	Размер по виду
2	ЗД-2	200 × 200	3400	390	800	100	Размер по виду

Основание: альбом, PDF 62

1.1_СПП-13.1 / ПП379.90.30б

3790 × 900 × 300 мм · 2 шт. по проекту

Монтаж: секция 1, этаж 2 (PDF 12), секция 3, этаж 2 (PDF 12)

Требуется чертёж исполнения

В собственном альбоме не найден лист с армированием этой марки. Состав и координаты не назначены по аналогии.

Ведомость стали на всю марку, PDF 74: Ø6 — 0 кг, Ø10 — 29.37 кг, Ø12 — 64.82 кг.

Исходный альбом, страницы PDF: 74, 12

1.1_СПП-14 / ПП750.90.30а

7500 × 900 × 300 мм · 2 шт. по проекту

Монтаж: секция 1, этаж 2 (PDF 12), секция 3, этаж 2 (PDF 12)

Плоские продольные каркасы · поперечины в двух слоях

5 плоских каркасов вдоль плиты. Верхний и нижний пояс каждого — по 1 стержню Ø12 A500C. Всего 10 продольных стержней в расчётном сечении.

Поперечные Ø10 A500C: 26 позиций в верхнем слое и 26 в нижнем.

Ø12 A500C, обозначенный шаг на листе PDF 63: 200 / 210 мм. Выноски различаются. Разбивку смотреть на соответствующем сечении.

Ø10 A500C, обозначенный шаг на листе PDF 63: 300 мм.

Количество показано в сечениях. Обрывы, обрамление отверстий и длины отдельных отрезков брать с плана изделия.

Ведомость стали на всю марку, PDF 74: Ø6 — 0 кг, Ø10 — 54.54 кг, Ø12 — 132.31 кг.

Сечение поперёк пролёта

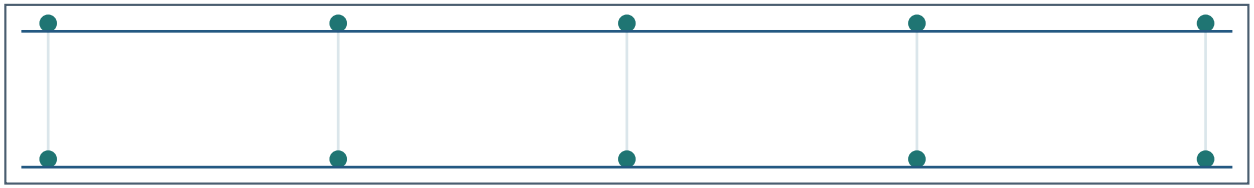

5 пар Ø12 по ширине 900 мм. Линии поперёк пар — Ø10.

По графике б–б, оси каркасов от левого края: 31, 241, 450, 660, 869 мм.

По графике а–а, оси поперечин от левого торца: 29, 327, 625, 923, 1220, 1517, 1815, 2113, 2410, 2708, 3006, 3303, 3601, 3898, 4196, 4493, 4791, 5089, 5386, 5684, 5982, 6279, 6577, 6874, 7172, 7470 мм.

Один плоский каркас

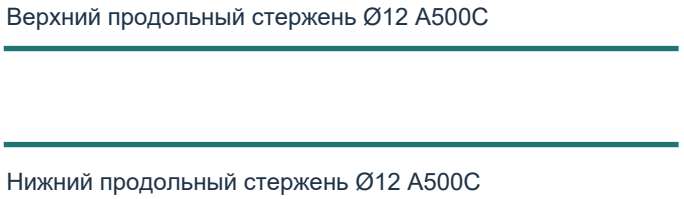

Каждая вертикальная пара точек на сечении соответствует одному каркасу. Форма связей внутри каркаса и соединение поясов требуют рабочего узла.

Координаты графических осей округлены до 1 мм. При расхождении с подписанным шагом разбивку от края уточнить до изготовления.

Исходный альбом, страницы PDF: 63, 76, 74

1.1_СПП-14 / ПП750.90.30а

Оси стали одного слоя

Показаны оси на габарите изделия. Обрывы, обходы проёмов и местное усиление смотрите на опалубочном плане и деталях исходного альбома.

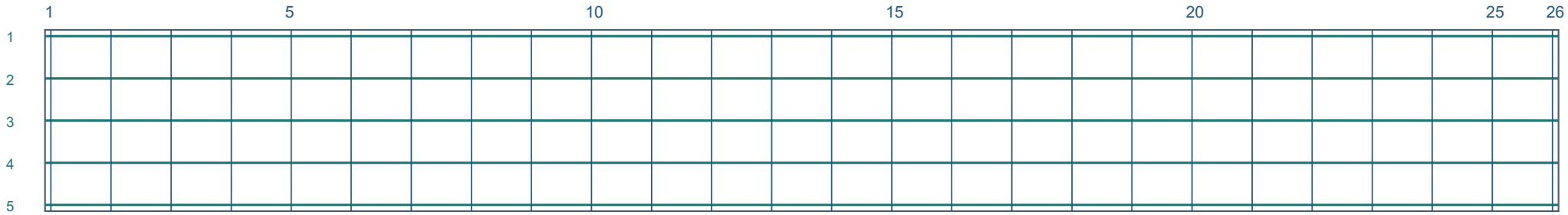

Зелёным — 5 продольных позиций Ø12. Синим — 26 поперечных позиций Ø10 на слой. Второй слой показан на предыдущем поперечном разрезе.

Схема показывает расположение осей в сечениях. Их количество само по себе не задаёт количество цельных заготовок около отверстий.

1.1_СПП-14 / ПП750.90.30а

Вид сверху · по чертежу изделия

Начало отсчёта — верхний левый угол указанного вида. Сторона и направление — как на исходном листе.



Габарит вида 7500 × 900 мм. Координаты в таблице даны до центра площадки. Размер площадки дан в плоскости её грани.

Привязки по исходному виду. Для изменённой стеновой панели заводские координаты приведены отдельно по экземплярам.

№	Марка	Габарит	Слева	Справа	Сверху	Снизу	Примечание
1	ЗД-2	200 × 200	7110	390	800	100	Размер по виду
2	ЗД-2	200 × 200	7110	390	100	800	Размер по виду
3	ЗД-1	200 × 200	390	7110	195	705	Размер по виду
4	ЗД-2	200 × 200	390	7110	800	100	Размер по виду

Основание: альбом, PDF 63

1.1_СПП-14 / ПП750.90.30а

Вид снизу · по чертежу изделия

Начало отсчёта — верхний левый угол указанного вида. Сторона и направление — как на исходном листе.



Габарит вида 7500 × 900 мм. Координаты в таблице даны до центра площадки. Размер площадки дан в плоскости её грани.

Привязки по исходному виду. Для изменённой стеновой панели заводские координаты приведены отдельно по экземплярам.

№	Марка	Габарит	Слева	Справа	Сверху	Снизу	Примечание
1	ЗД-2	200 × 200	7110	390	800	100	Размер по виду
2	ЗД-2	200 × 200	7110	390	100	800	Размер по виду
3	ЗД-1	200 × 200	390	7110	510	390	Размер по виду
4	ЗД-2	200 × 200	390	7110	100	800	Размер по виду
5	ЗД-1	200 × 200	3700	3800	510	390	Размер по виду
6	ЗД-1.1	300 × 200	1405	6095	510	390	Размер по виду
7	ЗД-1.1	300 × 200	2605	4895	510	390	Размер по виду

Основание: альбом, PDF 63

1.1_СПП-14 / ПП750.90.30а

Вид боковой грани · по чертежу изделия

Начало отсчёта — верхний левый угол указанного вида. Сторона и направление — как на исходном листе.



Габарит вида 7500 × 300 мм. Координаты в таблице даны до центра площадки. Размер площадки дан в плоскости её грани.

Привязки по исходному виду. Для изменённой стеновой панели заводские координаты приведены отдельно по экземплярам.

№	Марка	Габарит	Слева	Справа	Сверху	Снизу	Примечание
1	ЗД-1.1	200 × 300	3900	3600	150	150	Размер по виду

Основание: альбом, PDF 63

1.1_СПП-15 / ПП750.120.30д

7500 × 1200 × 300 мм · 4 шт. по проекту

Монтаж: секция 1, этаж 2 (PDF 12), секция 3, этаж 2 (PDF 12)

Плоские продольные каркасы · поперечины в двух слоях

7 плоских каркасов вдоль плиты. Верхний и нижний пояс каждого — по 1 стержню Ø12 A500C. Всего 14 продольных стержней в расчётном сечении.

Поперечные Ø10 A500C: 26 позиций в верхнем слое и 26 в нижнем.

Ø12 A500C, обозначенный шаг на листе PDF 64: 190 / 200 мм. Выноски различаются. Разбивку смотреть на соответствующем сечении.

Ø10 A500C, обозначенный шаг на листе PDF 64: 300 мм.

Количество показано в сечениях. Обрывы, обрамление отверстий и длины отдельных отрезков брать с плана изделия.

Ведомость стали на всю марку, PDF 74: Ø6 — 0 кг, Ø10 — 147.59 кг, Ø12 — 370.47 кг.

Сечение поперёк пролёта

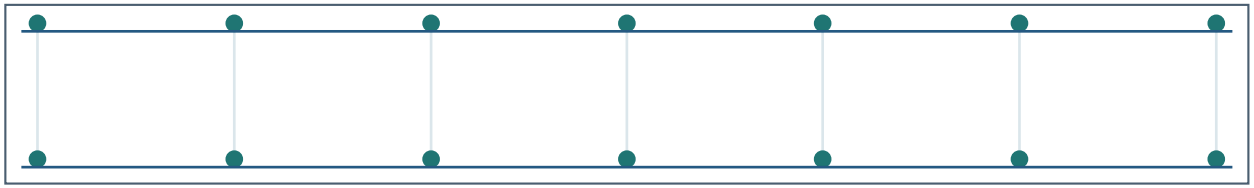

7 пар Ø12 по ширине 1200 мм. Линии поперёк пар — Ø10.

По графике б–б, оси каркасов от левого края: 31, 221, 411, 600, 789, 979, 1169 мм.

По графике а–а, оси поперечин от левого торца: 30, 327, 625, 923, 1220, 1517, 1815, 2113, 2410, 2708, 3006, 3303, 3600, 3898, 4196, 4494, 4791, 5089, 5387, 5684, 5981, 6279, 6577, 6874, 7172, 7470 мм.

Один плоский каркас

Верхний продольный стержень Ø12 A500C

Нижний продольный стержень Ø12 A500C

Каждая вертикальная пара точек на сечении соответствует одному каркасу. Форма связей внутри каркаса и соединение поясов требуют рабочего узла.

Координаты графических осей округлены до 1 мм. При расхождении с подписанным шагом разбивку от края уточнить до изготовления.

Исходный альбом, страницы PDF: 64, 76, 74

1.1_СПП-15 / ПП750.120.30д

Оси стали одного слоя

Показаны оси на габарите изделия. Обрывы, обходы проёмов и местное усиление смотрите на опалубочном плане и деталях исходного альбома.

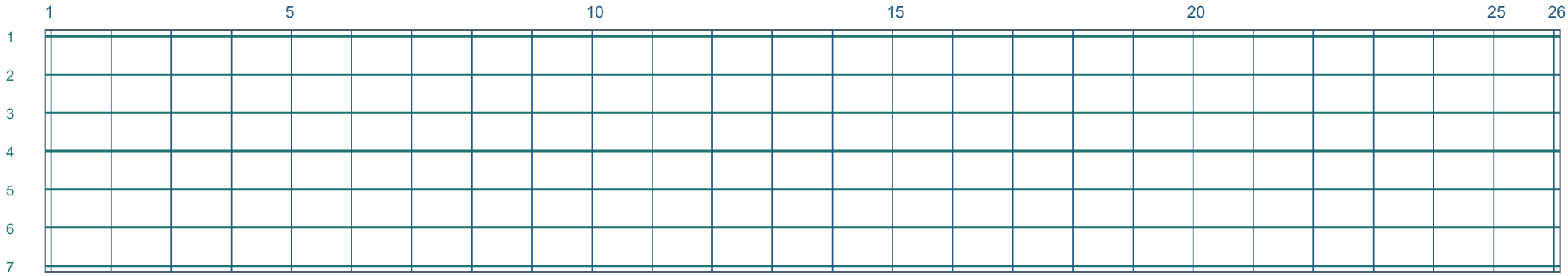

Зелёным — 7 продольных позиций Ø12. Синим — 26 поперечных позиций Ø10 на слой. Второй слой показан на предыдущем поперечном разрезе.

Схема показывает расположение осей в сечениях. Их количество само по себе не задаёт количество цельных заготовок около отверстий.

1.1_СПП-15 / ПП750.120.30д

Вид сверху · по чертежу изделия

Начало отсчёта — верхний левый угол указанного вида. Сторона и направление — как на исходном листе.



Габарит вида 7500 × 1200 мм. Координаты в таблице даны до центра площадки. Размер площадки дан в плоскости её грани.

Привязки по исходному виду. Для изменённой стеновой панели заводские координаты приведены отдельно по экземплярам.

№	Марка	Габарит	Слева	Справа	Сверху	Снизу	Примечание
1	ЗД-2	200 × 200	390	7110	100	1100	Размер по виду
2	ЗД-2	200 × 200	390	7110	1100	100	Размер по виду
3	ЗД-2	200 × 200	7110	390	100	1100	Размер по виду
4	ЗД-2	200 × 200	7110	390	1100	100	Размер по виду

Основание: альбом, PDF 64

1.1_СПП-15 / ПП750.120.30д

Вид снизу · по чертежу изделия

Начало отсчёта — верхний левый угол указанного вида. Сторона и направление — как на исходном листе.



Габарит вида 7500 × 1200 мм. Координаты в таблице даны до центра площадки. Размер площадки дан в плоскости её грани.

Привязки по исходному виду. Для изменённой стеновой панели заводские координаты приведены отдельно по экземплярам.

№	Марка	Габарит	Слева	Справа	Сверху	Снизу	Примечание
1	ЗД-2	200 × 200	390	7110	100	1100	Размер по виду
2	ЗД-2	200 × 200	390	7110	1100	100	Размер по виду
3	ЗД-2	200 × 200	7110	390	100	1100	Размер по виду
4	ЗД-2	200 × 200	7110	390	1100	100	Размер по виду

Основание: альбом, PDF 64

1.1_СПП-16 / ПП750.120.30е

7500 × 1200 × 300 мм · 2 шт. по проекту

Монтаж: секция 1, этаж 2 (PDF 12), секция 3, этаж 2 (PDF 12)

Плоские продольные каркасы · поперечины в двух слоях

7 плоских каркасов вдоль плиты. Верхний и нижний пояс каждого — по 1 стержню Ø12 А500С. Всего 14 продольных стержней в расчётном сечении.

Поперечные Ø10 А500С: 26 позиций в верхнем слое и 26 в нижнем.

Ø12 А500С, обозначенный шаг на листе PDF 65: 190 / 200 мм. Выноски различаются. Разбивку смотреть на соответствующем сечении.

Ø10 А500С, обозначенный шаг на листе PDF 65: 300 мм.

Количество показано в сечениях. Обрывы, обрамление отверстий и длины отдельных отрезков брать с плана изделия.

Ведомость стали на всю марку, PDF 74: Ø6 — 0 кг, Ø10 — 73.79 кг, Ø12 — 185.24 кг.

Сечение поперёк пролёта

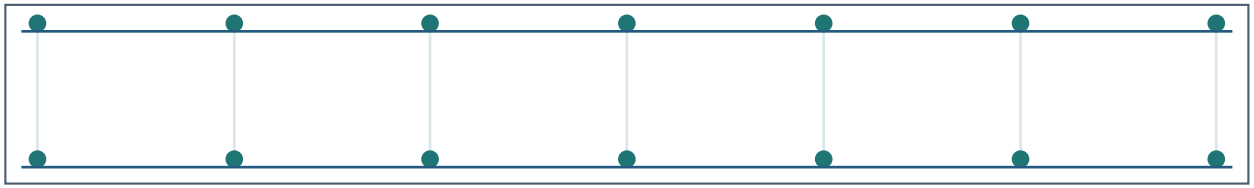

7 пар Ø12 по ширине 1200 мм. Линии поперёк пар — Ø10.

По графике б–б, оси каркасов от левого края: 31, 221, 410, 600, 790, 980, 1169 мм.

По графике а–а, оси поперечин от левого торца: 29, 327, 625, 923, 1220, 1517, 1815, 2113, 2410, 2708, 3006, 3303, 3601, 3898, 4196, 4493, 4791, 5089, 5386, 5684, 5982, 6279, 6577, 6874, 7172, 7470 мм.

Один плоский каркас

Верхний продольный стержень Ø12 А500С

Нижний продольный стержень Ø12 А500С

Каждая вертикальная пара точек на сечении соответствует одному каркасу. Форма связей внутри каркаса и соединение поясов требуют рабочего узла.

Координаты графических осей округлены до 1 мм. При расхождении с подписанным шагом разбивку от края уточнить до изготовления.

Исходный альбом, страницы PDF: 65, 76, 74

1.1_СПП-16 / ПП750.120.30е

Оси стали одного слоя

Показаны оси на габарите изделия. Обрывы, обходы проёмов и местное усиление смотрите на опалубочном плане и деталях исходного альбома.

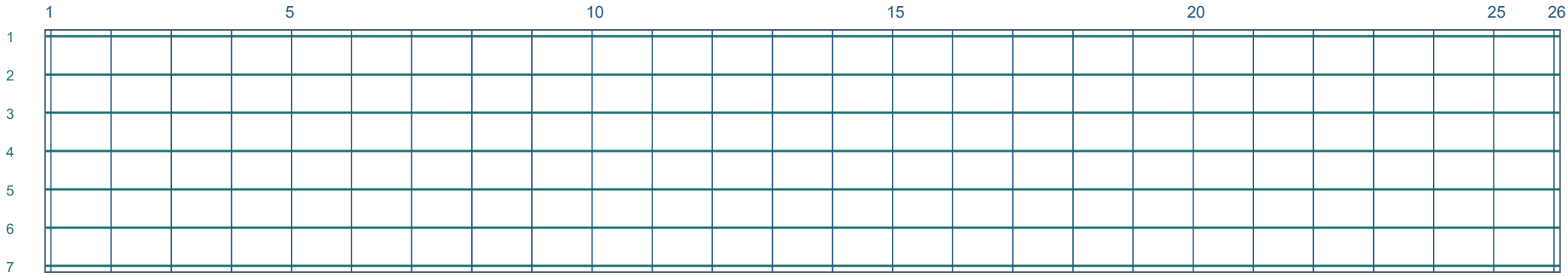

Зелёным — 7 продольных позиций Ø12. Синим — 26 поперечных позиций Ø10 на слой. Второй слой показан на предыдущем поперечном разрезе.

Схема показывает расположение осей в сечениях. Их количество само по себе не задаёт количество цельных заготовок около отверстий.

1.1_СПП-16 / ПП750.120.30е

Вид сверху · по чертежу изделия

Начало отсчёта — верхний левый угол указанного вида. Сторона и направление — как на исходном листе.



Габарит вида 7500 × 1200 мм. Координаты в таблице даны до центра площадки. Размер площадки дан в плоскости её грани.

Привязки по исходному виду. Для изменённой стеновой панели заводские координаты приведены отдельно по экземплярам.

№	Марка	Габарит	Слева	Справа	Сверху	Снизу	Примечание
1	ЗД-2	200 × 200	7110	390	1100	100	Размер по виду
2	ЗД-2	200 × 200	7110	390	100	1100	Размер по виду
3	Марка ЗД не подтверждена	200 × 200	390	7110	1100	100	Размер по виду
4	ЗД-2	200 × 200	390	7110	100	1100	Размер по виду

Основание: альбом, PDF 65

1.1_СПП-16 / ПП750.120.30е

Вид снизу · по чертежу изделия

Начало отсчёта — верхний левый угол указанного вида. Сторона и направление — как на исходном листе.

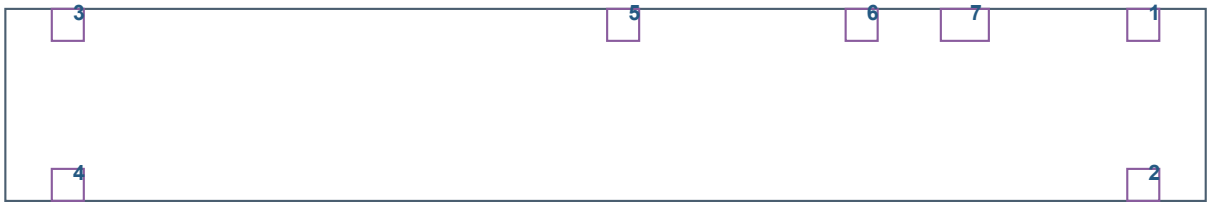

Габарит вида 7500 × 1200 мм. Координаты в таблице даны до центра площадки. Размер площадки дан в плоскости её грани.

Привязки по исходному виду. Для изменённой стеновой панели заводские координаты приведены отдельно по экземплярам.

№	Марка	Габарит	Слева	Справа	Сверху	Снизу	Примечание
1	ЗД-2	200 × 200	7110	390	100	1100	Размер по виду
2	ЗД-2	200 × 200	7110	390	1100	100	Размер по виду
3	ЗД-2	200 × 200	390	7110	100	1100	Размер по виду
4	ЗД-2	200 × 200	390	7110	1100	100	Размер по виду
5	ЗД-1	200 × 200	3860	3640	100	1100	Размер по виду
6	ЗД-1	200 × 200	5350	2150	100	1100	Размер по виду
7	ЗД-1.1	300 × 200	5995	1505	100	1100	Размер по виду

Основание: альбом, PDF 65

1.1_СПП-17 / ПП750.120.30ж

7500 × 1200 × 300 мм · 2 шт. по проекту

Монтаж: секция 1, этаж 2 (PDF 12), секция 3, этаж 2 (PDF 12)

Плоские продольные каркасы · поперечины в двух слоях

7 плоских каркасов вдоль плиты. Верхний и нижний пояс каждого — по 1 стержню Ø12 A500C. Всего 14 продольных стержней в расчётном сечении.

Поперечные Ø10 A500C: 26 позиций в верхнем слое и 26 в нижнем.

Ø12 A500C, обозначенный шаг на листе PDF 66: 190 / 200 мм. Выноски различаются. Разбивку смотреть на соответствующем сечении.

Ø10 A500C, обозначенный шаг на листе PDF 66: 300 мм.

Количество показано в сечениях. Обрывы, обрамление отверстий и длины отдельных отрезков брать с плана изделия.

Ведомость стали на всю марку, PDF 74: Ø6 — 0 кг, Ø10 — 73.79 кг, Ø12 — 185.24 кг.

Сечение поперёк пролёта

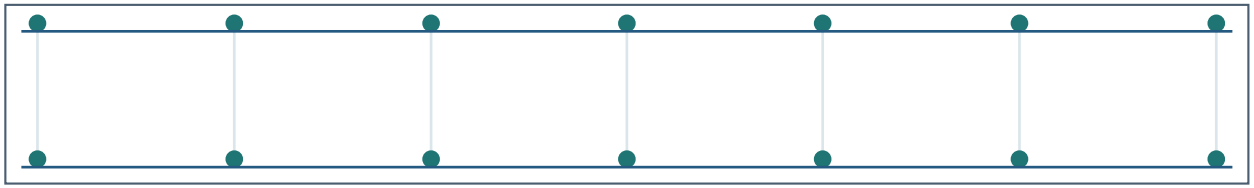

7 пар Ø12 по ширине 1200 мм. Линии поперёк пар — Ø10.

По графике б–б, оси каркасов от левого края: 31, 221, 411, 600, 789, 979, 1169 мм.

По графике а–а, оси поперечин от левого торца: 30, 327, 624, 922, 1220, 1518, 1815, 2113, 2411, 2708, 3005, 3303, 3601, 3898, 4196, 4494, 4791, 5088, 5386, 5684, 5982, 6279, 6577, 6875, 7172, 7469 мм.

Один плоский каркас

Верхний продольный стержень Ø12 A500C

Нижний продольный стержень Ø12 A500C

Каждая вертикальная пара точек на сечении соответствует одному каркасу. Форма связей внутри каркаса и соединение поясов требуют рабочего узла.

Координаты графических осей округлены до 1 мм. При расхождении с подписанным шагом разбивку от края уточнить до изготовления.

Исходный альбом, страницы PDF: 66, 76, 74

1.1_СПП-17 / ПП750.120.30ж

Оси стали одного слоя

Показаны оси на габарите изделия. Обрывы, обходы проёмов и местное усиление смотрите на опалубочном плане и деталях исходного альбома.

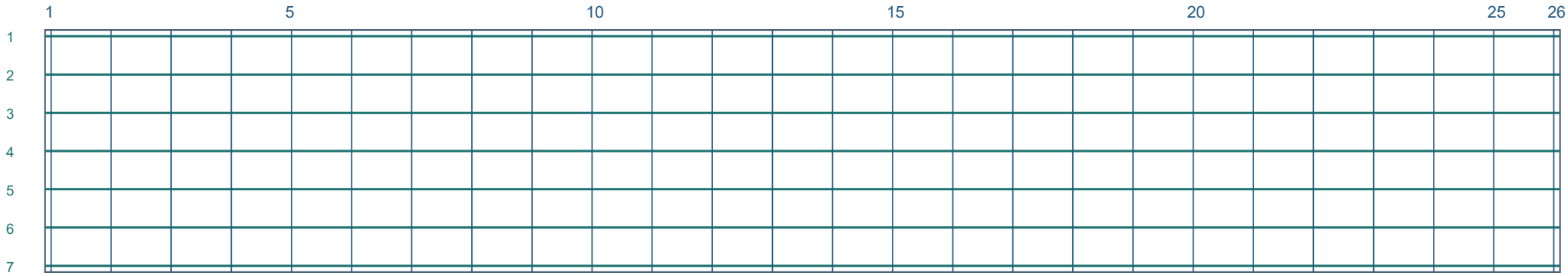

Зелёным — 7 продольных позиций Ø12. Синим — 26 поперечных позиций Ø10 на слой. Второй слой показан на предыдущем поперечном разрезе.

Схема показывает расположение осей в сечениях. Их количество само по себе не задаёт количество цельных заготовок около отверстий.

1.1_СПП-17 / ПП750.120.30ж

Вид сверху · по чертежу изделия

Начало отсчёта — верхний левый угол указанного вида. Сторона и направление — как на исходном листе.

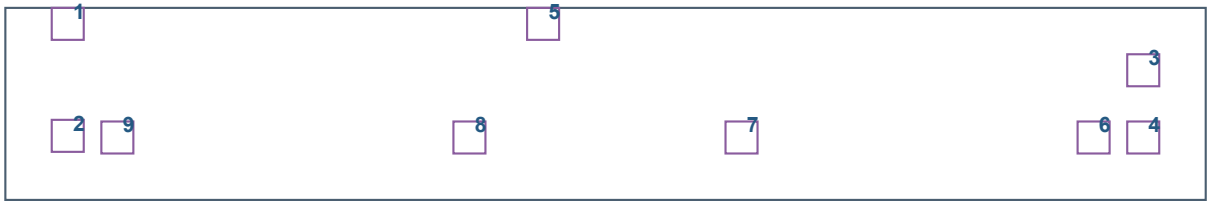

Габарит вида 7500 × 1200 мм. Координаты в таблице даны до центра площадки. Размер площадки дан в плоскости её грани.

Привязки по исходному виду. Для изменённой стеновой панели заводские координаты приведены отдельно по экземплярам.

№	Марка	Габарит	Слева	Справа	Сверху	Снизу	Примечание
1	Марка ЗД не подтверждена	200 × 200	390	7110	100	1100	Размер по виду
2	Марка ЗД не подтверждена	200 × 200	390	7110	800	400	Размер по виду
3	Марка ЗД не подтверждена	200 × 200	7110	390	390	810	Размер по виду
4	Марка ЗД не подтверждена	200 × 200	7110	390	810	390	Размер по виду
5	ЗД-2	200 × 200	3360	4140	100	1100	Размер по виду
6	ЗД-1	200 × 200	6800	700	810	390	Размер по виду
7	ЗД-1	200 × 200	4600	2900	810	390	Размер по виду
8	ЗД-1	200 × 200	2900	4600	810	390	Размер по виду
9	ЗД-1	200 × 200	700	6800	810	390	Размер по виду

Основание: альбом, PDF 66

1.1_СПП-17 / ПП750.120.30ж

Вид сверху · по чертежу изделия

Начало отсчёта — верхний левый угол указанного вида. Сторона и направление — как на исходном листе.

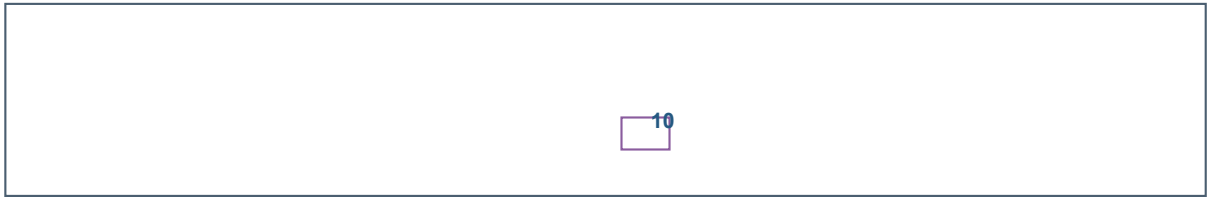

Габарит вида 7500 × 1200 мм. Координаты в таблице даны до центра площадки. Размер площадки дан в плоскости её грани.

Привязки по исходному виду. Для изменённой стеновой панели заводские координаты приведены отдельно по экземплярам.

№	Марка	Габарит	Слева	Справа	Сверху	Снизу	Примечание
10	ЗД-1.1	300 × 200	4000	3500	810	390	Размер по виду

Основание: альбом, PDF 66

1.1_СПП-17 / ПП750.120.30ж

Вид снизу · по чертежу изделия

Начало отсчёта — верхний левый угол указанного вида. Сторона и направление — как на исходном листе.

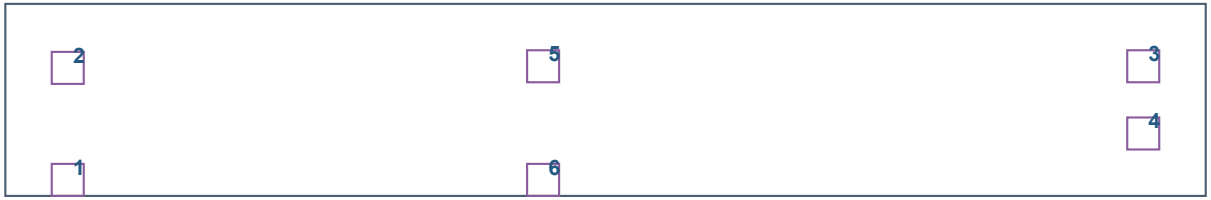

Габарит вида 7500 × 1200 мм. Координаты в таблице даны до центра площадки. Размер площадки дан в плоскости её грани.

Привязки по исходному виду. Для изменённой стеновой панели заводские координаты приведены отдельно по экземплярам.

№	Марка	Габарит	Слева	Справа	Сверху	Снизу	Примечание
1	ЗД-2	200 × 200	390	7110	1100	100	Размер по виду
2	ЗД-2	200 × 200	390	7110	400	800	Размер по виду
3	ЗД-2	200 × 200	7110	390	390	810	Размер по виду
4	ЗД-2	200 × 200	7110	390	810	390	Размер по виду
5	ЗД-1	200 × 200	3360	4140	390	810	Размер по виду
6	ЗД-2	200 × 200	3360	4140	1100	100	Размер по виду

Основание: альбом, PDF 66

1.1_СПП-18 / ПП750.150.30ж

7500 × 1500 × 300 мм · 4 шт. по проекту

Монтаж: секция 1, этаж 2 (PDF 16), секция 3, этаж 2 (PDF 16)

Плоские продольные каркасы · поперечины в двух слоях

8 плоских каркасов вдоль плиты. Верхний и нижний пояс каждого — по 1 стержню Ø12 A500C. Всего 16 продольных стержней в расчётном сечении.

Поперечные Ø10 A500C: 26 позиций в верхнем слое и 26 в нижнем.

Ø12 A500C, обозначенный шаг на листе PDF 67: 200 / 205 мм. Выноски различаются. Разбивку смотреть на соответствующем сечении.

Ø10 A500C, обозначенный шаг на листе PDF 67: 300 мм.

Количество показано в сечениях. Обрывы, обрамление отверстий и длины отдельных отрезков брать с плана изделия.

Ведомость стали на всю марку, PDF 74: Ø6 — 0 кг, Ø10 — 186.09 кг, Ø12 — 423.4 кг.

Сечение поперёк пролёта

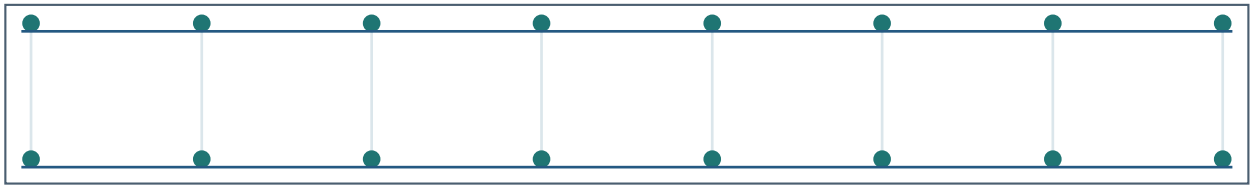

8 пар Ø12 по ширине 1500 мм. Линии поперёк пар — Ø10.

По графике б–б, оси каркасов от левого края: 31, 237, 442, 647, 853, 1058, 1264, 1469 мм.

По графике а–а, оси поперечин от левого торца: 30, 327, 625, 923, 1220, 1517, 1815, 2113, 2410, 2708, 3006, 3303, 3600, 3898, 4196, 4493, 4791, 5089, 5387, 5684, 5981, 6279, 6577, 6874, 7172, 7470 мм.

Один плоский каркас

Верхний продольный стержень Ø12 A500C

Нижний продольный стержень Ø12 A500C

Каждая вертикальная пара точек на сечении соответствует одному каркасу. Форма связей внутри каркаса и соединение поясов требуют рабочего узла.

Координаты графических осей округлены до 1 мм. При расхождении с подписанным шагом разбивку от края уточнить до изготовления.

Исходный альбом, страницы PDF: 67, 76, 74

1.1_СПП-18 / ПП750.150.30ж

Оси стали одного слоя

Показаны оси на габарите изделия. Обрывы, обходы проёмов и местное усиление смотрите на опалубочном плане и деталях исходного альбома.

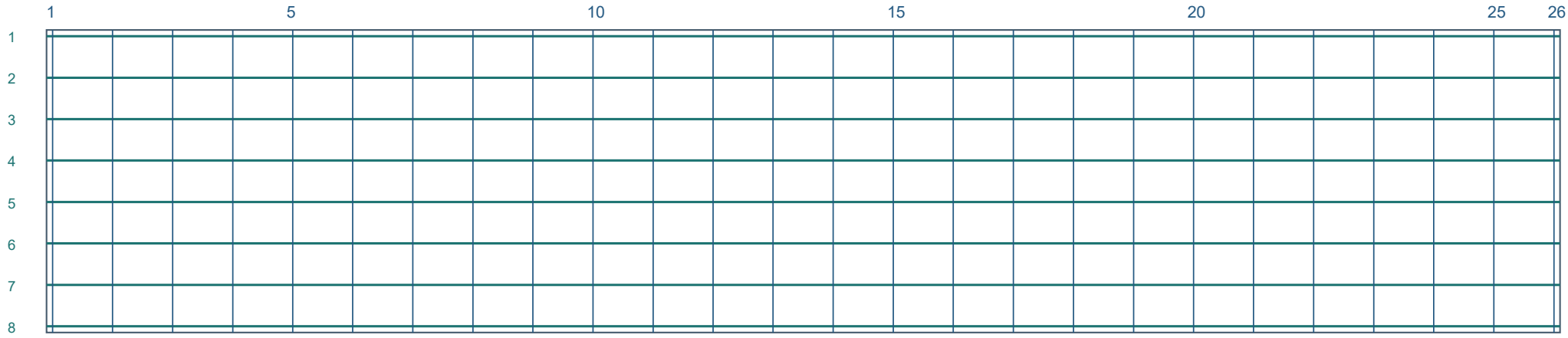

Зелёным — 8 продольных позиций Ø12. Синим — 26 поперечных позиций Ø10 на слой. Второй слой показан на предыдущем поперечном разрезе.

Схема показывает расположение осей в сечениях. Их количество само по себе не задаёт количество цельных заготовок около отверстий.

1.1_СПП-18 / ПП750.150.30ж

Вид сверху · по чертежу изделия

Начало отсчёта — верхний левый угол указанного вида. Сторона и направление — как на исходном листе.



Габарит вида 7500 × 1500 мм. Координаты в таблице даны до центра площадки. Размер площадки дан в плоскости её грани.

Привязки по исходному виду. Для изменённой стеновой панели заводские координаты приведены отдельно по экземплярам.

№	Марка	Габарит	Слева	Справа	Сверху	Снизу	Примечание
1	ЗД-2	200 × 200	7110	390	1400	100	Размер по виду
2	ЗД-2	200 × 200	390	7110	1400	100	Размер по виду

Основание: альбом, PDF 67

1.1_СПП-18 / ПП750.150.30ж

Вид снизу · по чертежу изделия

Начало отсчёта — верхний левый угол указанного вида. Сторона и направление — как на исходном листе.



Габарит вида 7500 × 1500 мм. Координаты в таблице даны до центра площадки. Размер площадки дан в плоскости её грани.

Привязки по исходному виду. Для изменённой стеновой панели заводские координаты приведены отдельно по экземплярам.

№	Марка	Габарит	Слева	Справа	Сверху	Снизу	Примечание
1	ЗД-1	200 × 200	7110	390	1400	100	Размер по виду
2	ЗД-2	200 × 200	7110	390	100	1400	Размер по виду
3	ЗД-1	200 × 200	390	7110	1400	100	Размер по виду
4	ЗД-2	200 × 200	390	7110	100	1400	Размер по виду

Основание: альбом, PDF 67

1.1_СПП-18_3р / ПП750.150.30з

7500 × 1500 × 300 мм · 2 шт. по проекту

Монтаж: секция 1, этаж 2 (PDF 16), секция 3, этаж 2 (PDF 16)

Плоские продольные каркасы · поперечины в двух слоях

8 плоских каркасов вдоль плиты. Верхний и нижний пояс каждого — по 1 стержню Ø12 A500C. Всего 16 продольных стержней в расчётном сечении.

Поперечные Ø10 A500C: 26 позиций в верхнем слое и 26 в нижнем.

Ø12 A500C, обозначенный шаг на листе PDF 67: 200 / 205 мм. Выноски различаются. Разбивку смотреть на соответствующем сечении.

Ø10 A500C, обозначенный шаг на листе PDF 67: 300 мм.

Количество показано в сечениях. Обрывы, обрамление отверстий и длины отдельных отрезков брать с плана изделия.

Ведомость стали на всю марку, PDF 74: Ø6 — 0 кг, Ø10 — 93.04 кг, Ø12 — 211.7 кг.

Сечение поперёк пролёта

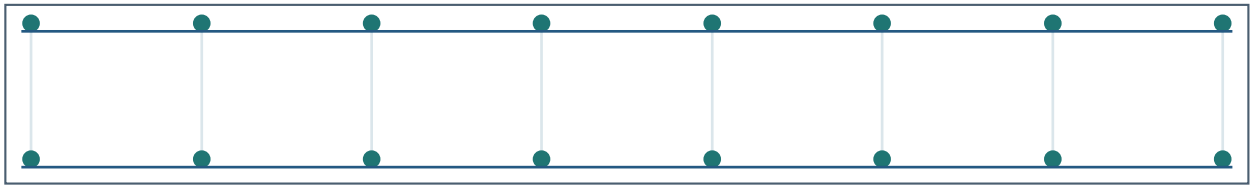

8 пар Ø12 по ширине 1500 мм. Линии поперёк пар — Ø10.

По графике б–б, оси каркасов от левого края: 31, 237, 442, 647, 853, 1058, 1264, 1469 мм.

По графике а–а, оси поперечин от левого торца: 30, 327, 625, 923, 1220, 1517, 1815, 2113, 2410, 2708, 3006, 3303, 3600, 3898, 4196, 4493, 4791, 5089, 5387, 5684, 5981, 6279, 6577, 6874, 7172, 7470 мм.

Один плоский каркас

Верхний продольный стержень Ø12 A500C

Нижний продольный стержень Ø12 A500C

Каждая вертикальная пара точек на сечении соответствует одному каркасу. Форма связей внутри каркаса и соединение поясов требуют рабочего узла.

Координаты графических осей округлены до 1 мм. При расхождении с подписанным шагом разбивку от края уточнить до изготовления.

Исходный альбом, страницы PDF: 67, 23, 76, 74

1.1_СПП-18_3р / ПП750.150.30з

Оси стали одного слоя

Показаны оси на габарите изделия. Обрывы, обходы проёмов и местное усиление смотрите на опалубочном плане и деталях исходного альбома.

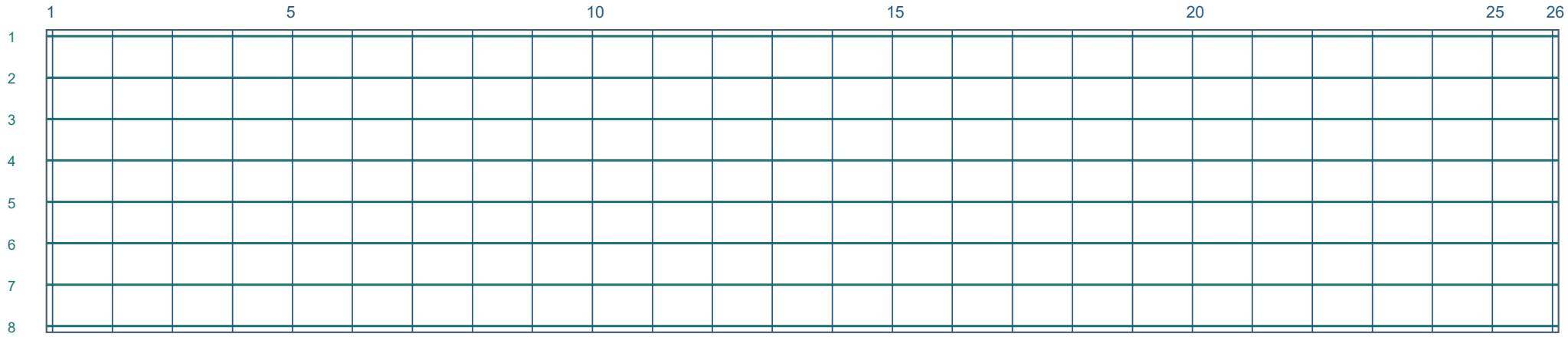

Зелёным — 8 продольных позиций Ø12. Синим — 26 поперечных позиций Ø10 на слой. Второй слой показан на предыдущем поперечном разрезе.

Схема показывает расположение осей в сечениях. Их количество само по себе не задаёт количество цельных заготовок около отверстий.

1.1_СПП-18_3р / ПП750.150.30з

Вид сверху · по чертежу изделия

Начало отсчёта — верхний левый угол указанного вида. Сторона и направление — как на исходном листе.



Габарит вида 7500 × 1500 мм. Координаты в таблице даны до центра площадки. Размер площадки дан в плоскости её грани.

Привязки по исходному виду. Для изменённой стеновой панели заводские координаты приведены отдельно по экземплярам.

№	Марка	Габарит	Слева	Справа	Сверху	Снизу	Примечание
1	ЗД-2	200 × 200	7110	390	1400	100	Размер по виду
2	ЗД-2	200 × 200	390	7110	1400	100	Размер по виду

Основание: альбом, PDF 67

1.1_СПП-18_3р / ПП750.150.30з

Вид снизу · по чертежу изделия

Начало отсчёта — верхний левый угол указанного вида. Сторона и направление — как на исходном листе.



Габарит вида 7500 × 1500 мм. Координаты в таблице даны до центра площадки. Размер площадки дан в плоскости её грани.

Привязки по исходному виду. Для изменённой стеновой панели заводские координаты приведены отдельно по экземплярам.

№	Марка	Габарит	Слева	Справа	Сверху	Снизу	Примечание
1	ЗД-1	200 × 200	7110	390	1400	100	Размер по виду
2	ЗД-2	200 × 200	7110	390	100	1400	Размер по виду
3	ЗД-1	200 × 200	390	7110	1400	100	Размер по виду
4	ЗД-2	200 × 200	390	7110	100	1400	Размер по виду

Основание: альбом, PDF 67

1.1_СПП-19 / ПП750.150.30и

7500 × 1500 × 300 мм · 4 шт. по проекту

Монтаж: секция 1, этаж 2 (PDF 16), секция 3, этаж 2 (PDF 16)

Плоские продольные каркасы · поперечины в двух слоях

8 плоских каркасов вдоль плиты. Верхний и нижний пояс каждого — по 1 стержню Ø12 A500C. Всего 16 продольных стержней в расчётном сечении.

Поперечные Ø10 A500C: 26 позиций в верхнем слое и 26 в нижнем.

Ø12 A500C, обозначенный шаг на листе PDF 68: 200 / 205 мм. Выноски различаются. Разбивку смотреть на соответствующем сечении.

Ø10 A500C, обозначенный шаг на листе PDF 68: 300 мм.

Количество показано в сечениях. Обрывы, обрамление отверстий и длины отдельных отрезков брать с плана изделия.

Ведомость стали на всю марку, PDF 74: Ø6 — 0 кг, Ø10 — 186.09 кг, Ø12 — 423.4 кг.

Сечение поперёк пролёта

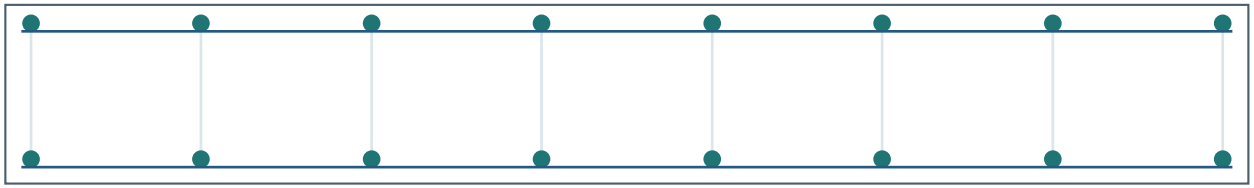

8 пар Ø12 по ширине 1500 мм. Линии поперёк пар — Ø10.

По графике б–б, оси каркасов от левого края: 31, 236, 442, 647, 853, 1058, 1264, 1469 мм.

По графике а–а, оси поперечин от левого торца: 30, 327, 624, 922, 1220, 1518, 1815, 2113, 2411, 2708, 3005, 3303, 3601, 3898, 4196, 4494, 4791, 5088, 5386, 5684, 5981, 6279, 6577, 6875, 7172, 7469 мм.

Один плоский каркас

Верхний продольный стержень Ø12 A500C

Нижний продольный стержень Ø12 A500C

Каждая вертикальная пара точек на сечении соответствует одному каркасу. Форма связей внутри каркаса и соединение поясов требуют рабочего узла.

Координаты графических осей округлены до 1 мм. При расхождении с подписанным шагом разбивку от края уточнить до изготовления.

Исходный альбом, страницы PDF: 68, 76, 74

1.1_СПП-19 / ПП750.150.30и

Оси стали одного слоя

Показаны оси на габарите изделия. Обрывы, обходы проёмов и местное усиление смотрите на опалубочном плане и деталях исходного альбома.

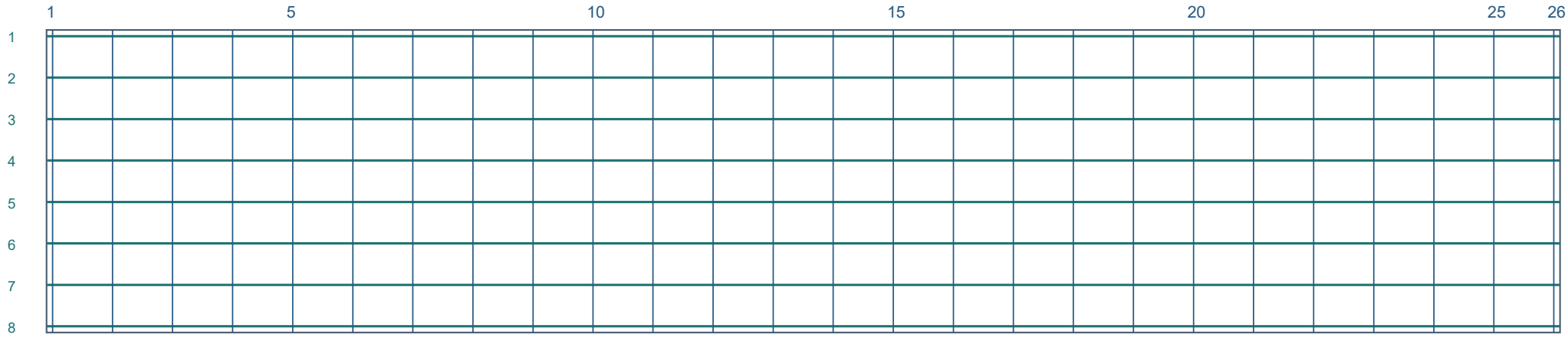

Зелёным — 8 продольных позиций Ø12. Синим — 26 поперечных позиций Ø10 на слой. Второй слой показан на предыдущем поперечном разрезе.

Схема показывает расположение осей в сечениях. Их количество само по себе не задаёт количество цельных заготовок около отверстий.

1.1_СПП-19 / ПП750.150.30и

Вид снизу · по чертежу изделия

Начало отсчёта — верхний левый угол указанного вида. Сторона и направление — как на исходном листе.



Габарит вида 7500 × 1500 мм. Координаты в таблице даны до центра площадки. Размер площадки дан в плоскости её грани.

Привязки по исходному виду. Для изменённой стеновой панели заводские координаты приведены отдельно по экземплярам.

№	Марка	Габарит	Слева	Справа	Сверху	Снизу	Примечание
1	ЗД-1	200 × 200	390	7110	1400	100	Размер по виду
2	ЗД-1	200 × 200	390	7110	100	1400	Размер по виду
3	ЗД-1	200 × 200	7110	390	1400	100	Размер по виду
4	ЗД-1	200 × 200	7110	390	100	1400	Размер по виду

Основание: альбом, PDF 68

1.1_СПП-20 / ПП750.120.30з

7500 × 1200 × 300 мм · 2 шт. по проекту

Монтаж: секция 1, этаж 2 (PDF 16), секция 3, этаж 2 (PDF 16)

Плоские продольные каркасы · поперечины в двух слоях

7 плоских каркасов вдоль плиты. Верхний и нижний пояс каждого — по 1 стержню Ø12 A500C. Всего 14 продольных стержней в расчётном сечении.

Поперечные Ø10 A500C: 26 позиций в верхнем слое и 26 в нижнем.

Ø12 A500C, обозначенный шаг на листе PDF 69: 190 / 200 мм. Выноски различаются. Разбивку смотреть на соответствующем сечении.

Ø10 A500C, обозначенный шаг на листе PDF 69: 300 мм.

Количество показано в сечениях. Обрывы, обрамление отверстий и длины отдельных отрезков брать с плана изделия.

Ведомость стали на всю марку, PDF 74: Ø6 — 0 кг, Ø10 — 73.79 кг, Ø12 — 185.24 кг.

Сечение поперёк пролёта

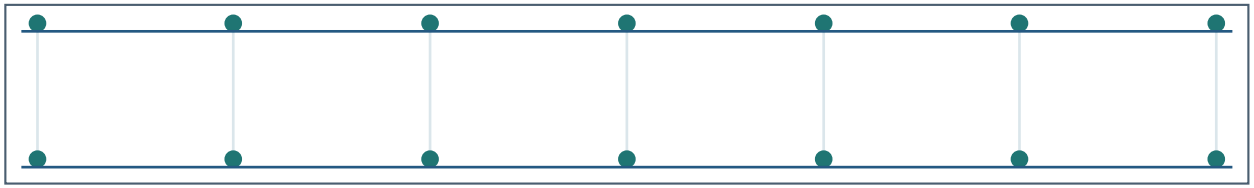

7 пар Ø12 по ширине 1200 мм. Линии поперёк пар — Ø10.

По графике б–б, оси каркасов от левого края: 31, 220, 410, 600, 790, 979, 1169 мм.

По графике а–а, оси поперечин от левого торца: 29, 327, 625, 922, 1220, 1518, 1815, 2112, 2410, 2708, 3006, 3303, 3601, 3899, 4196, 4493, 4791, 5089, 5386, 5684, 5982, 6279, 6576, 6874, 7172, 7469 мм.

Один плоский каркас

Верхний продольный стержень Ø12 A500C

Нижний продольный стержень Ø12 A500C

Каждая вертикальная пара точек на сечении соответствует одному каркасу. Форма связей внутри каркаса и соединение поясов требуют рабочего узла.

Координаты графических осей округлены до 1 мм. При расхождении с подписанным шагом разбивку от края уточнить до изготовления.

Исходный альбом, страницы PDF: 69, 76, 74

1.1_СПП-20 / ПП750.120.30з

Оси стали одного слоя

Показаны оси на габарите изделия. Обрывы, обходы проёмов и местное усиление смотрите на опалубочном плане и деталях исходного альбома.

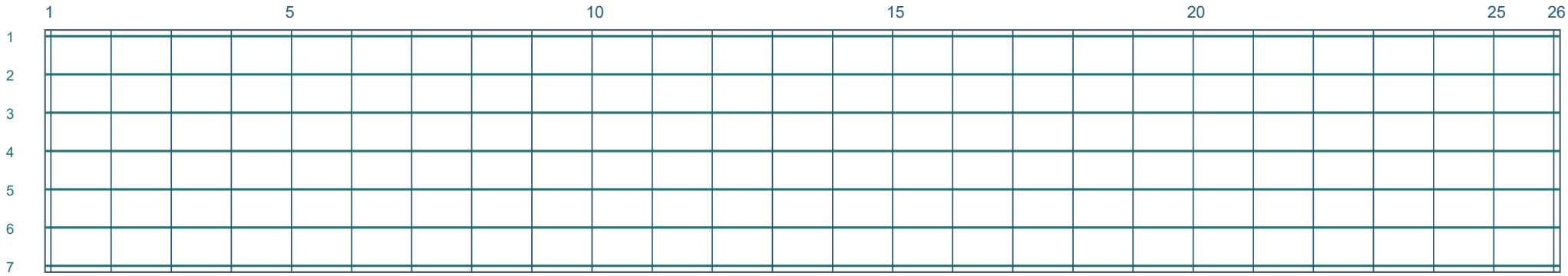

Зелёным — 7 продольных позиций Ø12. Синим — 26 поперечных позиций Ø10 на слой. Второй слой показан на предыдущем поперечном разрезе.

Схема показывает расположение осей в сечениях. Их количество само по себе не задаёт количество цельных заготовок около отверстий.

1.1_СПП-20 / ПП750.120.30з

Вид сверху · по чертежу изделия

Начало отсчёта — верхний левый угол указанного вида. Сторона и направление — как на исходном листе.

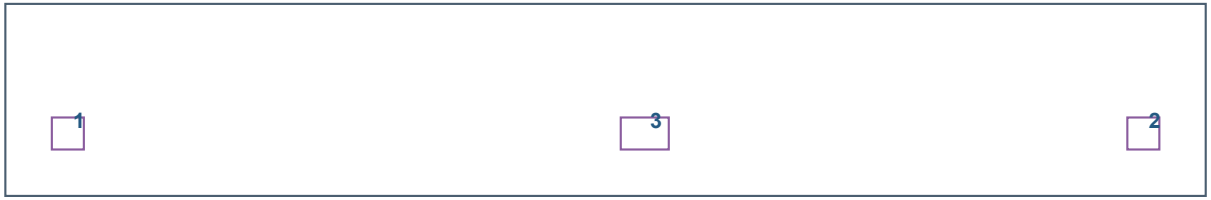

Габарит вида 7500 × 1200 мм. Координаты в таблице даны до центра площадки. Размер площадки дан в плоскости её грани.

Привязки по исходному виду. Для изменённой стеновой панели заводские координаты приведены отдельно по экземплярам.

№	Марка	Габарит	Слева	Справа	Сверху	Снизу	Примечание
1	ЗД-2	200 × 200	390	7110	810	390	Размер по виду
2	ЗД-2	200 × 200	7110	390	810	390	Размер по виду
3	Марка ЗД не подтверждена	300 × 200	3995	3505	810	390	Размер по виду

Основание: альбом, PDF 69

1.1_СПП-20 / ПП750.120.30з

Вид снизу · по чертежу изделия

Начало отсчёта — верхний левый угол указанного вида. Сторона и направление — как на исходном листе.

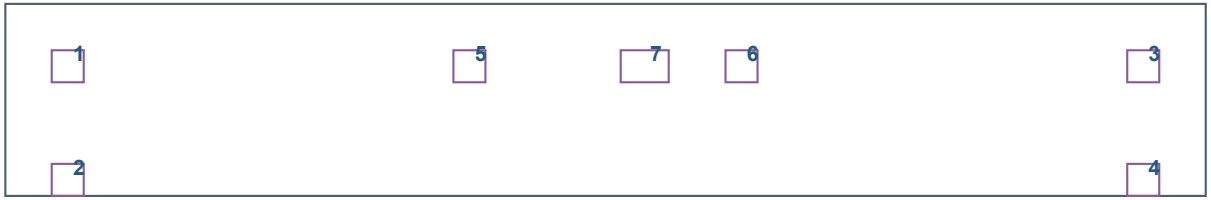

Габарит вида 7500 × 1200 мм. Координаты в таблице даны до центра площадки. Размер площадки дан в плоскости её грани.

Привязки по исходному виду. Для изменённой стеновой панели заводские координаты приведены отдельно по экземплярам.

№	Марка	Габарит	Слева	Справа	Сверху	Снизу	Примечание
1	ЗД-2	200 × 200	390	7110	390	810	Размер по виду
2	ЗД-1	200 × 200	390	7110	1100	100	Размер по виду
3	ЗД-2	200 × 200	7110	390	390	810	Размер по виду
4	ЗД-1	200 × 200	7110	390	1100	100	Размер по виду
5	ЗД-1	200 × 200	2900	4600	390	810	Размер по виду
6	ЗД-1	200 × 200	4600	2900	390	810	Размер по виду
7	ЗД-2.2	300 × 200	3995	3505	390	810	Размер по виду

Основание: альбом, PDF 69

1.1_СПП-21 / ПП750.120.30и

7500 × 1200 × 300 мм · 2 шт. по проекту

Монтаж: секция 1, этаж 2 (PDF 16), секция 3, этаж 2 (PDF 16)

Плоские продольные каркасы · поперечины в двух слоях

7 плоских каркасов вдоль плиты. Верхний и нижний пояс каждого — по 1 стержню Ø12 A500C. Всего 14 продольных стержней в расчётном сечении.

Поперечные Ø10 A500C: 26 позиций в верхнем слое и 26 в нижнем.

Ø12 A500C, обозначенный шаг на листе PDF 70: 190 / 200 мм. Выноски различаются. Разбивку смотреть на соответствующем сечении.

Ø10 A500C, обозначенный шаг на листе PDF 70: 300 мм.

Количество показано в сечениях. Обрывы, обрамление отверстий и длины отдельных отрезков брать с плана изделия.

Ведомость стали на всю марку, PDF 74: Ø6 — 0 кг, Ø10 — 73.79 кг, Ø12 — 185.24 кг.

Сечение поперёк пролёта

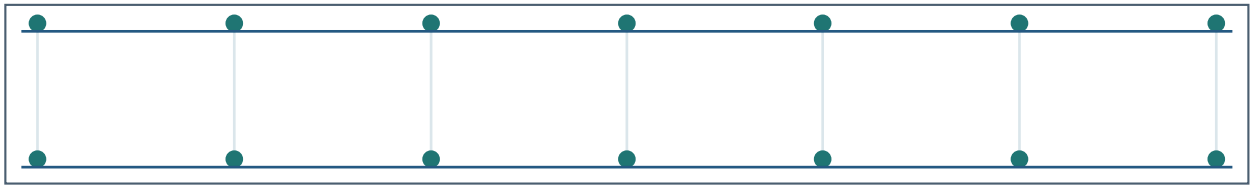

7 пар Ø12 по ширине 1200 мм. Линии поперёк пар — Ø10.

По графике б–б, оси каркасов от левого края: 31, 221, 411, 600, 789, 979, 1169 мм.

По графике а–а, оси поперечин от левого торца: 30, 327, 624, 922, 1220, 1518, 1815, 2113, 2411, 2708, 3005, 3303, 3601, 3898, 4196, 4494, 4791, 5088, 5386, 5684, 5982, 6279, 6577, 6875, 7172, 7469 мм.

Один плоский каркас

Верхний продольный стержень Ø12 A500C

Нижний продольный стержень Ø12 A500C

Каждая вертикальная пара точек на сечении соответствует одному каркасу. Форма связей внутри каркаса и соединение поясов требуют рабочего узла.

Координаты графических осей округлены до 1 мм. При расхождении с подписанным шагом разбивку от края уточнить до изготовления.

Исходный альбом, страницы PDF: 70, 76, 74

1.1_СПП-21 / ПП750.120.30и

Оси стали одного слоя

Показаны оси на габарите изделия. Обрывы, обходы проёмов и местное усиление смотрите на опалубочном плане и деталях исходного альбома.

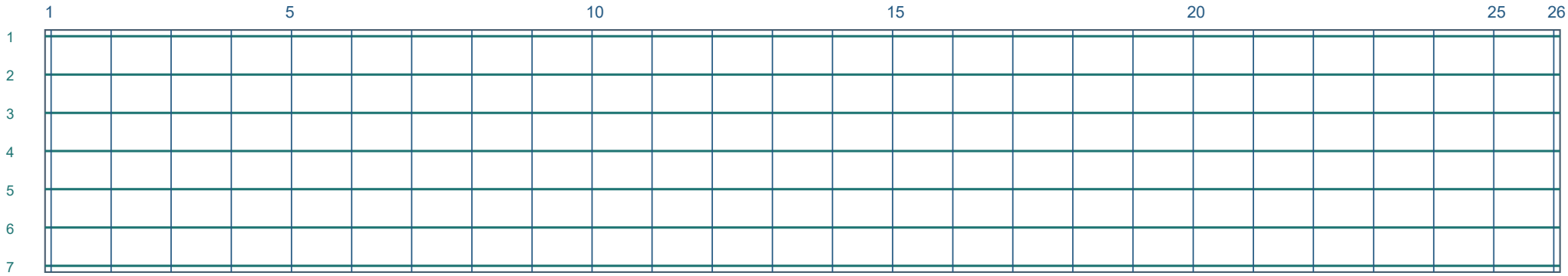

Зелёным — 7 продольных позиций Ø12. Синим — 26 поперечных позиций Ø10 на слой. Второй слой показан на предыдущем поперечном разрезе.

Схема показывает расположение осей в сечениях. Их количество само по себе не задаёт количество цельных заготовок около отверстий.

1.1_СПП-21 / ПП750.120.30и

Вид сверху · по чертежу изделия

Начало отсчёта — верхний левый угол указанного вида. Сторона и направление — как на исходном листе.



Габарит вида 7500 × 1200 мм. Координаты в таблице даны до центра площадки. Размер площадки дан в плоскости её грани.

Привязки по исходному виду. Для изменённой стеновой панели заводские координаты приведены отдельно по экземплярам.

№	Марка	Габарит	Слева	Справа	Сверху	Снизу	Примечание
1	ЗД-2	200 × 200	390	7110	390	810	Размер по виду
2	ЗД-2	200 × 200	7110	390	400	800	Размер по виду
3	ЗД-1.1	300 × 200	4000	3500	390	810	Размер по виду

Основание: альбом, PDF 70

1.1_СПП-21 / ПП750.120.30и

Вид снизу · по чертежу изделия

Начало отсчёта — верхний левый угол указанного вида. Сторона и направление — как на исходном листе.

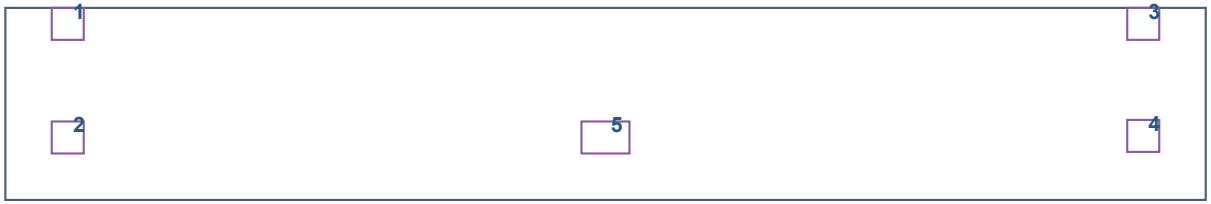

Габарит вида 7500 × 1200 мм. Координаты в таблице даны до центра площадки. Размер площадки дан в плоскости её грани.

Привязки по исходному виду. Для изменённой стеновой панели заводские координаты приведены отдельно по экземплярам.

№	Марка	Габарит	Слева	Справа	Сверху	Снизу	Примечание
1	ЗД-1	200 × 200	390	7110	100	1100	Размер по виду
2	ЗД-2	200 × 200	390	7110	810	390	Размер по виду
3	ЗД-1	200 × 200	7110	390	100	1100	Размер по виду
4	ЗД-2	200 × 200	7110	390	800	400	Размер по виду
5	ЗД-1.1	300 × 200	3750	3750	810	390	Размер по виду

Основание: альбом, PDF 70

1.1_СПП-23 / ПП750.150.30к

7500 × 1500 × 300 мм · 2 шт. по проекту

Монтаж: секция 1, этаж 2 (PDF 16), секция 3, этаж 2 (PDF 16)

Плоские продольные каркасы · поперечины в двух слоях

8 плоских каркасов вдоль плиты. Верхний и нижний пояс каждого — по 1 стержню Ø12 A500C. Всего 16 продольных стержней в расчётном сечении.

Поперечные Ø10 A500C: 26 позиций в верхнем слое и 26 в нижнем.

Ø12 A500C, обозначенный шаг на листе PDF 71: 200 мм.

Ø10 A500C, обозначенный шаг на листе PDF 71: 300 мм.

Количество показано в сечениях. Обрывы, обрамление отверстий и длины отдельных отрезков брать с плана изделия.

Усиление проёма — отдельный узел на PDF 62. Сохранять стержни обрамления.

Ведомость стали на всю марку, PDF 74: Ø6 — 0 кг, Ø10 — 92.3 кг, Ø12 — 208.86 кг.

Сечение поперёк пролёта

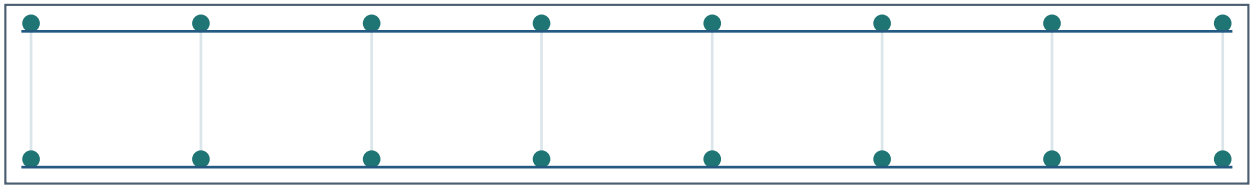

8 пар Ø12 по ширине 1500 мм. Линии поперёк пар — Ø10.

По графике б–б, оси каркасов от левого края: 31, 236, 442, 647, 853, 1058, 1263, 1469 мм.

По графике а–а, оси поперечин от левого торца: 29, 327, 625, 922, 1220, 1518, 1815, 2112, 2410, 2708, 3006, 3303, 3601, 3899, 4196, 4493, 4791, 5089, 5386, 5684, 5982, 6279, 6576, 6874, 7172, 7470 мм.

Один плоский каркас

Верхний продольный стержень Ø12 A500C

Нижний продольный стержень Ø12 A500C

Каждая вертикальная пара точек на сечении соответствует одному каркасу. Форма связей внутри каркаса и соединение поясов требуют рабочего узла.

Координаты графических осей округлены до 1 мм. При расхождении с подписанным шагом разбивку от края уточнить до изготовления.

Исходный альбом, страницы PDF: 71, 62, 76, 74

1.1_СПП-23 / ПП750.150.30к

Оси стали одного слоя

Показаны оси на габарите изделия. Обрывы, обходы проёмов и местное усиление смотрите на опалубочном плане и деталях исходного альбома.

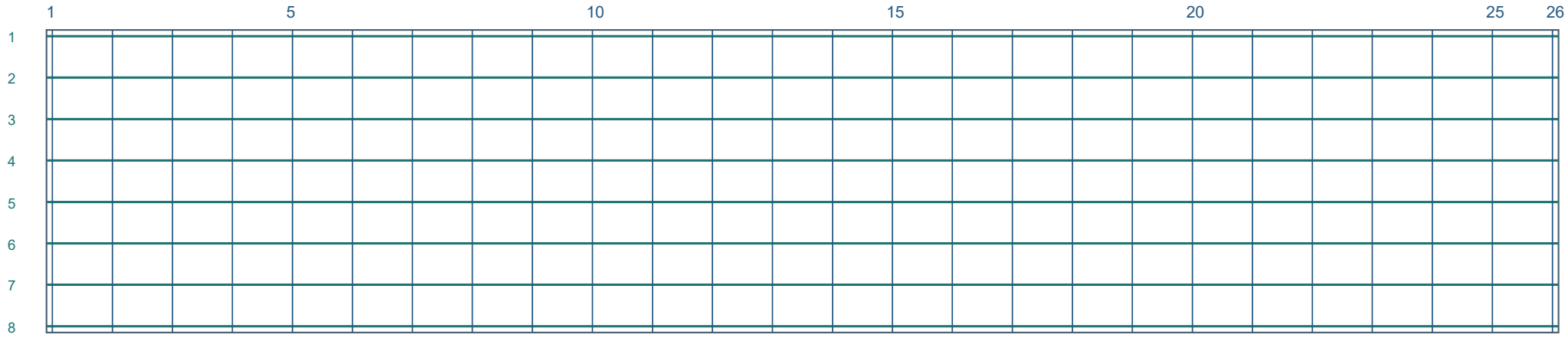

Зелёным — 8 продольных позиций Ø12. Синим — 26 поперечных позиций Ø10 на слой. Второй слой показан на предыдущем поперечном разрезе.

Схема показывает расположение осей в сечениях. Их количество само по себе не задаёт количество цельных заготовок около отверстий.

1.1_СПП-23 / ПП750.150.30к

Вид сверху · по чертежу изделия

Начало отсчёта — верхний левый угол указанного вида. Сторона и направление — как на исходном листе.



Габарит вида 7500 × 1500 мм. Координаты в таблице даны до центра площадки. Размер площадки дан в плоскости её грани.

Привязки по исходному виду. Для изменённой стеновой панели заводские координаты приведены отдельно по экземплярам.

№	Марка	Габарит	Слева	Справа	Сверху	Снизу	Примечание
1	ЗД-2	200 × 200	7110	390	100	1400	Размер по виду
2	ЗД-2	200 × 200	390	7110	100	1400	Размер по виду

Основание: альбом, PDF 71

1.1_СПП-23 / ПП750.150.30к

Вид снизу · по чертежу изделия

Начало отсчёта — верхний левый угол указанного вида. Сторона и направление — как на исходном листе.



Габарит вида 7500 × 1500 мм. Координаты в таблице даны до центра площадки. Размер площадки дан в плоскости её грани.

Привязки по исходному виду. Для изменённой стеновой панели заводские координаты приведены отдельно по экземплярам.

№	Марка	Габарит	Слева	Справа	Сверху	Снизу	Примечание
1	ЗД-1	200 × 200	7110	390	100	1400	Размер по виду
2	ЗД-2	200 × 200	7110	390	1400	100	Размер по виду
3	ЗД-1	200 × 200	390	7110	100	1400	Размер по виду
4	ЗД-2	200 × 200	390	7110	1400	100	Размер по виду

Основание: альбом, PDF 71

1_СПП-01 / ПП750.120.30к

7500 × 1200 × 300 мм · 1 шт. по проекту

Монтаж: секция 2, этаж 1 (PDF 8)

Плоские продольные каркасы · поперечины в двух слоях

7 плоских каркасов вдоль плиты. Верхний и нижний пояс каждого — по 1 стержню Ø12 A500C. Всего 14 продольных стержней в расчётном сечении.

Поперечные Ø10 A500C: 26 позиций в верхнем слое и 26 в нижнем.

Количество показано в сечениях. Обрывы, обрамление отверстий и длины отдельных отрезков брать с плана изделия.

Ведомость стали на всю марку, PDF 74: Ø6 — 0 кг, Ø10 — 36.9 кг, Ø12 — 92.62 кг.

Сечение поперёк пролёта

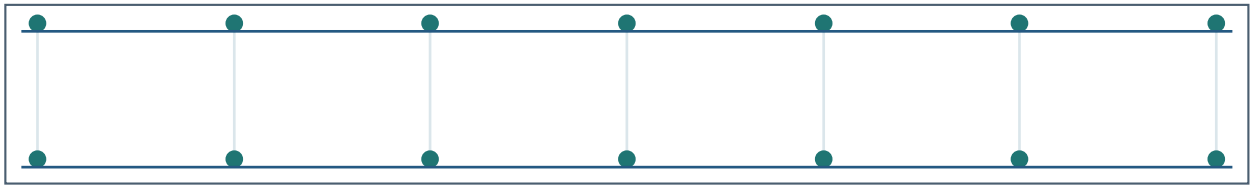

7 пар Ø12 по ширине 1200 мм. Линии поперёк пар — Ø10.

По графике б–б, оси каркасов от левого края: 31, 221, 410, 600, 790, 979, 1169 мм.

По графике а–а, оси поперечин от левого торца: 30, 327, 625, 923, 1220, 1517, 1815, 2113, 2410, 2708, 3006, 3303, 3600, 3898, 4196, 4494, 4791, 5089, 5387, 5684, 5981, 6279, 6577, 6874, 7172, 7470 мм.

Один плоский каркас

Верхний продольный стержень Ø12 A500C

Нижний продольный стержень Ø12 A500C

Каждая вертикальная пара точек на сечении соответствует одному каркасу. Форма связей внутри каркаса и соединение поясов требуют рабочего узла.

Координаты графических осей округлены до 1 мм. При расхождении с подписанным шагом разбивку от края уточнить до изготовления.

Исходный альбом, страницы PDF: 24, 77, 74

1_СПП-01 / ПП750.120.30к

Оси стали одного слоя

Показаны оси на габарите изделия. Обрывы, обходы проёмов и местное усиление смотрите на опалубочном плане и деталях исходного альбома.

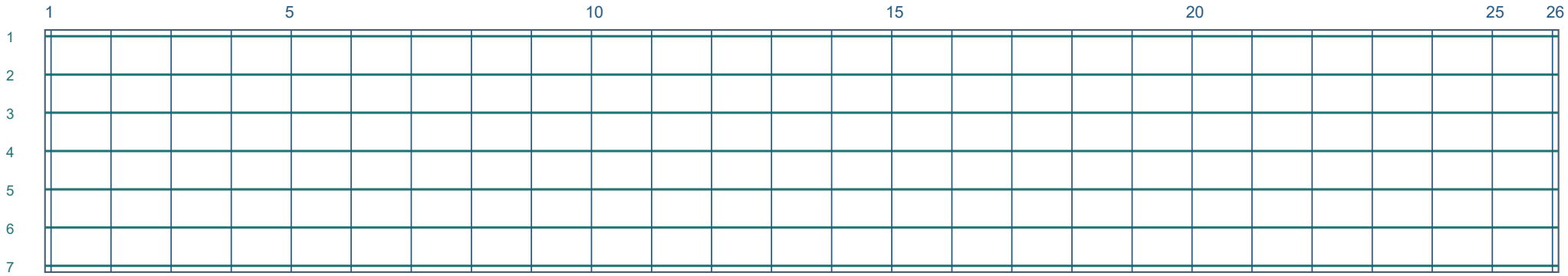

Зелёным — 7 продольных позиций Ø12. Синим — 26 поперечных позиций Ø10 на слой. Второй слой показан на предыдущем поперечном разрезе.

Схема показывает расположение осей в сечениях. Их количество само по себе не задаёт количество цельных заготовок около отверстий.

1_СПП-01 / ПП750.120.30к

Вид сверху · по чертежу изделия

Начало отсчёта — верхний левый угол указанного вида. Сторона и направление — как на исходном листе.



Габарит вида 7500 × 1200 мм. Координаты в таблице даны до центра площадки. Размер площадки дан в плоскости её грани.

Привязки по исходному виду. Для изменённой стеновой панели заводские координаты приведены отдельно по экземплярам.

№	Марка	Габарит	Слева	Справа	Сверху	Снизу	Примечание
1	ЗД-1	200 × 200	7260	240	1100	100	Размер по виду
2	ЗД-1	200 × 200	7260	240	100	1100	Размер по виду
3	ЗД-1	200 × 200	240	7260	100	1100	Размер по виду
4	ЗД-1	200 × 200	240	7260	800	400	Размер по виду
5	ЗД-1	200 × 200	3060	4440	810	390	Размер по виду
6	ЗД-1	200 × 200	3060	4440	100	1100	Размер по виду
7	ЗД-1	200 × 200	2750	4750	810	390	Размер по виду
8	Марка ЗД не подтверждена	200 × 200	550	6950	810	390	Размер по виду

Основание: альбом, PDF 24

1_СПП-02 / ПП750.150.30л

7500 × 1500 × 300 мм · 1 шт. по проекту

Монтаж: секция 2, этаж 1 (PDF 8)

Плоские продольные каркасы · поперечины в двух слоях

8 плоских каркасов вдоль плиты. Верхний и нижний пояс каждого — по 1 стержню Ø12 A500C. Всего 16 продольных стержней в расчётном сечении.

Поперечные Ø10 A500C: 26 позиций в верхнем слое и 26 в нижнем.

Количество показано в сечениях. Обрывы, обрамление отверстий и длины отдельных отрезков брать с плана изделия.

Ведомость стали на всю марку, PDF 74: Ø6 — 0 кг, Ø10 — 46.52 кг, Ø12 — 105.85 кг.

Сечение поперёк пролёта

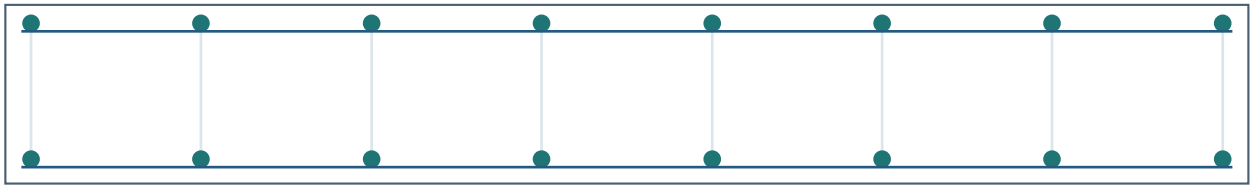

8 пар Ø12 по ширине 1500 мм. Линии поперёк пар — Ø10.

По графике б–б, оси каркасов от левого края: 31, 236, 442, 647, 853, 1058, 1263, 1469 мм.

По графике а–а, оси поперечин от левого торца: 29, 327, 625, 922, 1220, 1518, 1815, 2113, 2410, 2708, 3005, 3303, 3601, 3898, 4196, 4493, 4791, 5089, 5386, 5684, 5982, 6279, 6577, 6874, 7172, 7469 мм.

Один плоский каркас

Верхний продольный стержень Ø12 A500C

Нижний продольный стержень Ø12 A500C

Каждая вертикальная пара точек на сечении соответствует одному каркасу. Форма связей внутри каркаса и соединение поясов требуют рабочего узла.

Координаты графических осей округлены до 1 мм. При расхождении с подписанным шагом разбивку от края уточнить до изготовления.

Исходный альбом, страницы PDF: 25, 77, 74

1_СПП-02 / ПП750.150.30л

Оси стали одного слоя

Показаны оси на габарите изделия. Обрывы, обходы проёмов и местное усиление смотрите на опалубочном плане и деталях исходного альбома.

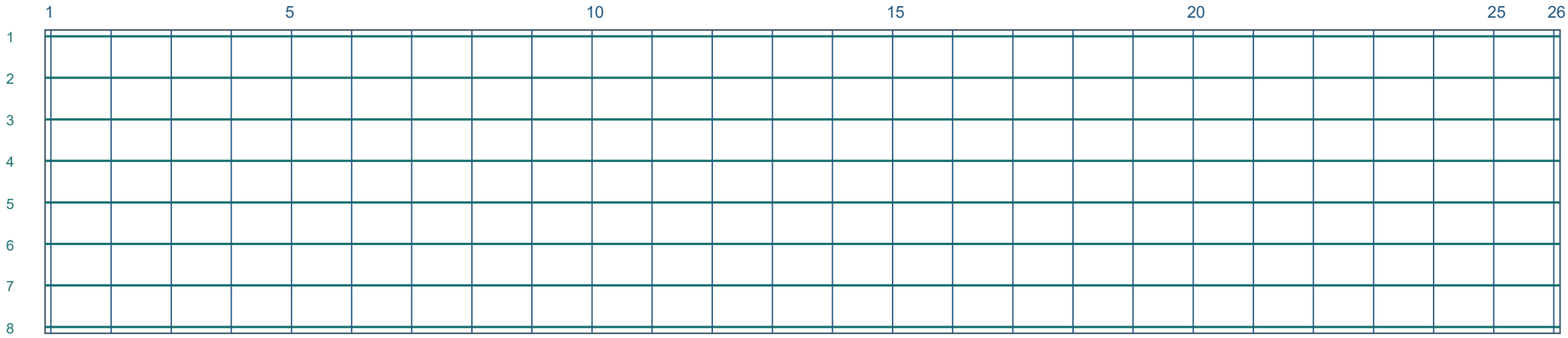

Зелёным — 8 продольных позиций Ø12. Синим — 26 поперечных позиций Ø10 на слой. Второй слой показан на предыдущем поперечном разрезе.

Схема показывает расположение осей в сечениях. Их количество само по себе не задаёт количество цельных заготовок около отверстий.

1_СПП-02 / ПП750.150.30л

Вид сверху · по чертежу изделия

Начало отсчёта — верхний левый угол указанного вида. Сторона и направление — как на исходном листе.



Габарит вида 7500 × 1500 мм. Координаты в таблице даны до центра площадки. Размер площадки дан в плоскости её грани.

Привязки по исходному виду. Для изменённой стеновой панели заводские координаты приведены отдельно по экземплярам.

№	Марка	Габарит	Слева	Справа	Сверху	Снизу	Примечание
1	ЗД-1	200 × 200	7260	240	100	1400	Размер по виду
2	ЗД-1	200 × 200	7260	240	1110	390	Размер по виду
3	ЗД-1	200 × 200	240	7260	100	1400	Размер по виду
4	ЗД-1	200 × 200	240	7260	1400	100	Размер по виду
5	ЗД-1	200 × 200	4850	2650	1110	390	Размер по виду
6	ЗД-1	200 × 200	3650	3850	1110	390	Размер по виду
7	ЗД-1	200 × 200	3250	4250	1110	390	Размер по виду
8	ЗД-1.1	300 × 200	6245	1255	1110	390	Размер по виду

Основание: альбом, PDF 25

1_СПП-03_1 / ПП750.150.30м

7500 × 1500 × 300 мм · 3 шт. по проекту

Монтаж: секция 2, этаж 1 (PDF 8)

Плоские продольные каркасы · поперечины в двух слоях

8 плоских каркасов вдоль плиты. Верхний и нижний пояс каждого — по 1 стержню Ø12 A500C. Всего 16 продольных стержней в расчётном сечении.

Поперечные Ø10 A500C: 26 позиций в верхнем слое и 26 в нижнем.

Поперечное сечение 1500 мм сверено отдельно на PDF 52 для этой марки. Опалубка и все закладные — исключительно PDF 24, лист 18.

Ø12 A500C, обозначенный шаг на листе PDF 52: 200 мм.

Количество показано в сечениях. Обрывы, обрамление отверстий и длины отдельных отрезков брать с плана изделия.

Ведомость стали на всю марку, PDF 74: Ø6 — 0 кг, Ø10 — 139.57 кг, Ø12 — 317.55 кг.

Сечение поперёк пролёта

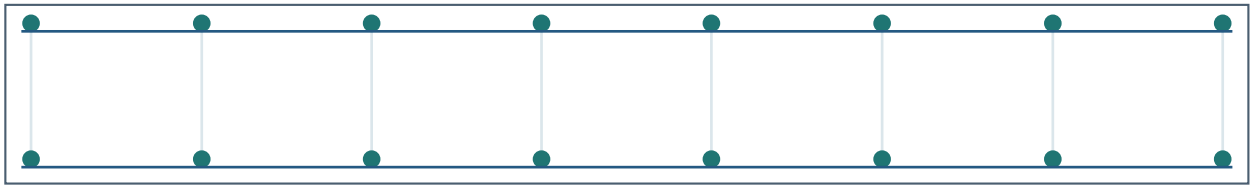

8 пар Ø12 по ширине 1500 мм. Линии поперёк пар — Ø10.

По графике б–б, оси каркасов от левого края: 31, 237, 442, 647, 852, 1058, 1264, 1469 мм.

По графике а–а, оси поперечин от левого торца: 30, 327, 625, 923, 1220, 1517, 1815, 2113, 2410, 2708, 3006, 3303, 3600, 3898, 4196, 4494, 4791, 5089, 5387, 5684, 5981, 6279, 6577, 6874, 7172, 7470 мм.

Один плоский каркас

Верхний продольный стержень Ø12 A500C

Нижний продольный стержень Ø12 A500C

Каждая вертикальная пара точек на сечении соответствует одному каркасу. Форма связей внутри каркаса и соединение поясов требуют рабочего узла.

Координаты графических осей округлены до 1 мм. При расхождении с подписанным шагом разбивку от края уточнить до изготовления.

Исходный альбом, страницы PDF: 24, 77, 74

1_СПП-03_1 / ПП750.150.30м

Оси стали одного слоя

Показаны оси на габарите изделия. Обрывы, обходы проёмов и местное усиление смотрите на опалубочном плане и деталях исходного альбома.

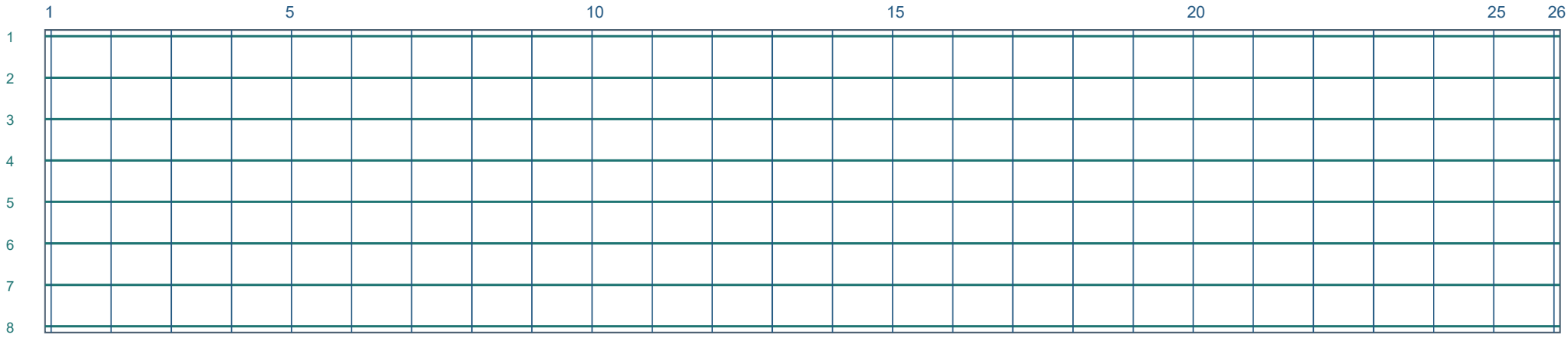

Зелёным — 8 продольных позиций Ø12. Синим — 26 поперечных позиций Ø10 на слой. Второй слой показан на предыдущем поперечном разрезе.

Схема показывает расположение осей в сечениях. Их количество само по себе не задаёт количество цельных заготовок около отверстий.

1_СПП-03_1 / ПП750.150.30м

Вид сверху · по чертежу изделия

Начало отсчёта — верхний левый угол указанного вида. Сторона и направление — как на исходном листе.



Габарит вида 7500 × 1500 мм. Координаты в таблице даны до центра площадки. Размер площадки дан в плоскости её грани.

Привязки по исходному виду. Для изменённой стеновой панели заводские координаты приведены отдельно по экземплярам.

№	Марка	Габарит	Слева	Справа	Сверху	Снизу	Примечание
1	ЗД-1	200 × 200	7260	240	100	1400	Размер по виду
2	ЗД-1	200 × 200	7260	240	1400	100	Размер по виду
3	ЗД-1	200 × 200	240	7260	100	1400	Размер по виду
4	ЗД-1	200 × 200	240	7260	1400	100	Размер по виду

Основание: альбом, PDF 24

1_СПП-04 / ПП750.150.30н

7500 × 1500 × 300 мм · 1 шт. по проекту

Монтаж: секция 2, этаж 1 (PDF 8)

Плоские продольные каркасы · поперечины в двух слоях

8 плоских каркасов вдоль плиты. Верхний и нижний пояс каждого — по 1 стержню Ø12 A500C. Всего 16 продольных стержней в расчётном сечении.

Поперечные Ø10 A500C: 26 позиций в верхнем слое и 26 в нижнем.

Количество показано в сечениях. Обрывы, обрамление отверстий и длины отдельных отрезков брать с плана изделия.

Ведомость стали на всю марку, PDF 74: Ø6 — 0 кг, Ø10 — 46.4 кг, Ø12 — 105.49 кг.

Сечение поперёк пролёта

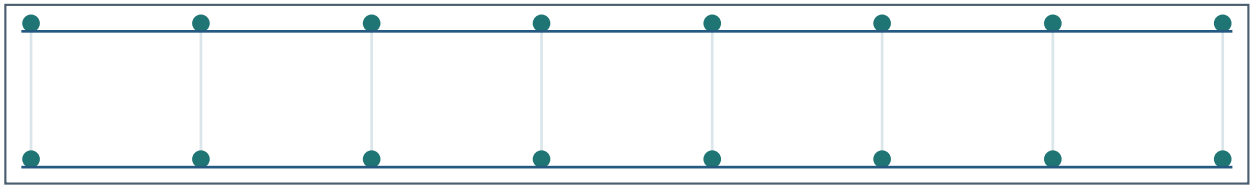

8 пар Ø12 по ширине 1500 мм. Линии поперёк пар — Ø10.

По графике б–б, оси каркасов от левого края: 31, 236, 442, 647, 853, 1058, 1264, 1469 мм.

По графике а–а, оси поперечин от левого торца: 30, 327, 625, 923, 1220, 1517, 1815, 2113, 2410, 2708, 3006, 3303, 3600, 3898, 4196, 4494, 4791, 5089, 5387, 5684, 5981, 6279, 6577, 6874, 7172, 7470 мм.

Один плоский каркас

Верхний продольный стержень Ø12 A500C

Нижний продольный стержень Ø12 A500C

Каждая вертикальная пара точек на сечении соответствует одному каркасу. Форма связей внутри каркаса и соединение поясов требуют рабочего узла.

Координаты графических осей округлены до 1 мм. При расхождении с подписанным шагом разбивку от края уточнить до изготовления.

Исходный альбом, страницы PDF: 26, 77, 74

1_СПП-04 / ПП750.150.30н

Оси стали одного слоя

Показаны оси на габарите изделия. Обрывы, обходы проёмов и местное усиление смотрите на опалубочном плане и деталях исходного альбома.

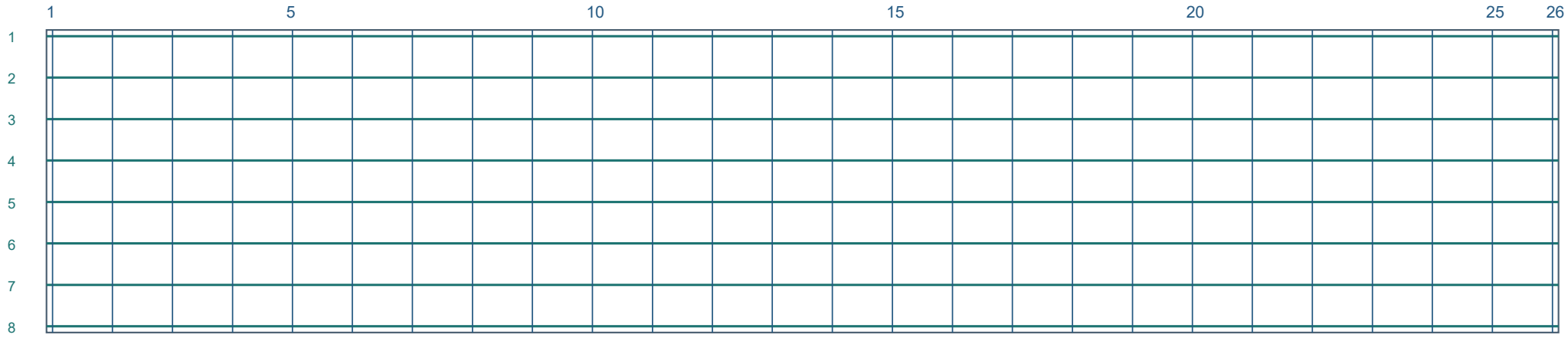

Зелёным — 8 продольных позиций Ø12. Синим — 26 поперечных позиций Ø10 на слой. Второй слой показан на предыдущем поперечном разрезе.

Схема показывает расположение осей в сечениях. Их количество само по себе не задаёт количество цельных заготовок около отверстий.

1_СПП-04 / ПП750.150.30н

Вид сверху · по чертежу изделия

Начало отсчёта — верхний левый угол указанного вида. Сторона и направление — как на исходном листе.



Габарит вида 7500 × 1500 мм. Координаты в таблице даны до центра площадки. Размер площадки дан в плоскости её грани.

Привязки по исходному виду. Для изменённой стеновой панели заводские координаты приведены отдельно по экземплярам.

№	Марка	Габарит	Слева	Справа	Сверху	Снизу	Примечание
1	ЗД-1	200 × 200	7260	240	100	1400	Размер по виду
2	ЗД-1	200 × 200	7260	240	1400	100	Размер по виду
3	ЗД-1	200 × 200	240	7260	100	1400	Размер по виду
4	ЗД-1	200 × 200	240	7260	1400	100	Размер по виду

Основание: альбом, PDF 26

1_СПП-05 / ПП750.150.30о

7500 × 1500 × 300 мм · 1 шт. по проекту

Монтаж: секция 2, этаж 1 (PDF 8)

Плоские продольные каркасы · поперечины в двух слоях

8 плоских каркасов вдоль плиты. Верхний и нижний пояс каждого — по 1 стержню Ø12 А500С. Всего 16 продольных стержней в расчётном сечении.

Поперечные Ø10 А500С: 26 позиций в верхнем слое и 26 в нижнем.

Ø12 А500С, обозначенный шаг на листе PDF 27: 200 мм.

Ø10 А500С, обозначенный шаг на листе PDF 27: 300 мм.

Количество показано в сечениях. Обрывы, обрамление отверстий и длины отдельных отрезков брать с плана изделия.

Ведомость стали на всю марку, PDF 74: Ø6 — 0 кг, Ø10 — 46.52 кг, Ø12 — 105.85 кг.

Сечение поперёк пролёта

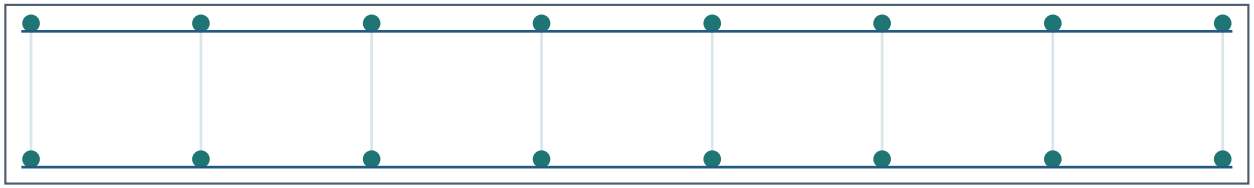

8 пар Ø12 по ширине 1500 мм. Линии поперёк пар — Ø10.

По графике б–б, оси каркасов от левого края: 31, 236, 442, 647, 853, 1058, 1264, 1469 мм.

По графике а–а, оси поперечин от левого торца: 30, 327, 625, 923, 1220, 1517, 1815, 2113, 2410, 2708, 3006, 3303, 3600, 3898, 4196, 4493, 4791, 5089, 5387, 5684, 5981, 6279, 6577, 6874, 7172, 7470 мм.

Один плоский каркас

Верхний продольный стержень Ø12 А500С

Нижний продольный стержень Ø12 А500С

Каждая вертикальная пара точек на сечении соответствует одному каркасу. Форма связей внутри каркаса и соединение поясов требуют рабочего узла.

Координаты графических осей округлены до 1 мм. При расхождении с подписанным шагом разбивку от края уточнить до изготовления.

Исходный альбом, страницы PDF: 27, 77, 74

1_СПП-05 / ПП750.150.30о

Оси стали одного слоя

Показаны оси на габарите изделия. Обрывы, обходы проёмов и местное усиление смотрите на опалубочном плане и деталях исходного альбома.

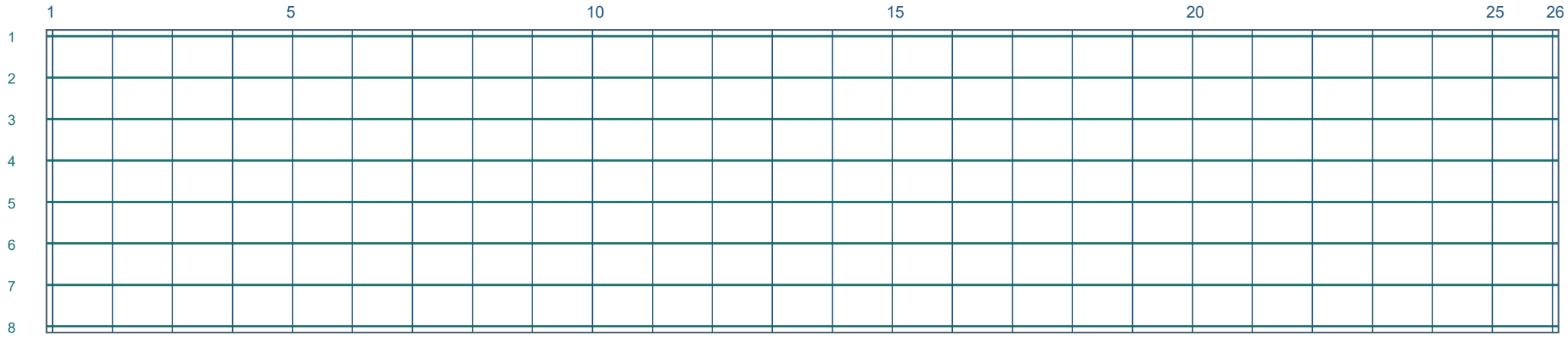

Зелёным — 8 продольных позиций Ø12. Синим — 26 поперечных позиций Ø10 на слой. Второй слой показан на предыдущем поперечном разрезе.

Схема показывает расположение осей в сечениях. Их количество само по себе не задаёт количество цельных заготовок около отверстий.

1_СПП-05 / ПП750.150.30о

Вид сверху · по чертежу изделия

Начало отсчёта — верхний левый угол указанного вида. Сторона и направление — как на исходном листе.

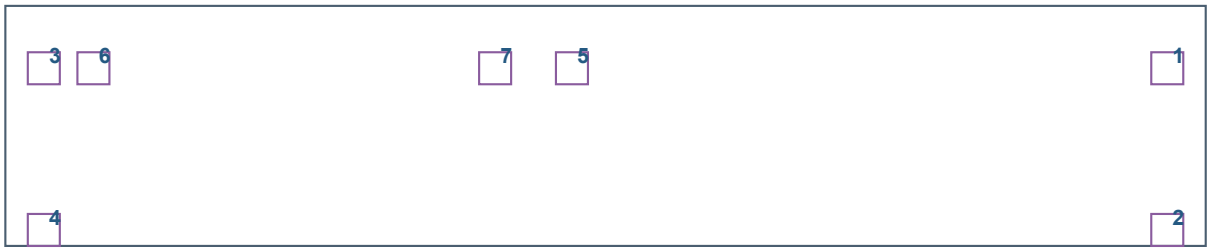

Габарит вида 7500 × 1500 мм. Координаты в таблице даны до центра площадки. Размер площадки дан в плоскости её грани.

Привязки по исходному виду. Для изменённой стеновой панели заводские координаты приведены отдельно по экземплярам.

№	Марка	Габарит	Слева	Справа	Сверху	Снизу	Примечание
1	ЗД-1	200 × 200	7260	240	390	1110	Размер по виду
2	ЗД-1	200 × 200	7260	240	1400	100	Размер по виду
3	ЗД-1	200 × 200	240	7260	390	1110	Размер по виду
4	ЗД-1	200 × 200	240	7260	1400	100	Размер по виду
5	ЗД-1	200 × 200	3540	3960	390	1110	Размер по виду
6	ЗД-1	200 × 200	550	6950	390	1110	Размер по виду
7	ЗД-1	200 × 200	3060	4440	390	1110	Размер по виду

Основание: альбом, PDF 27

1_СПП-06 / ПП750.120.30л

7500 × 1200 × 300 мм · 1 шт. по проекту

Монтаж: секция 2, этаж 2 (PDF 12)

Плоские продольные каркасы · поперечины в двух слоях

7 плоских каркасов вдоль плиты. Верхний и нижний пояс каждого — по 1 стержню Ø12 A500C. Всего 14 продольных стержней в расчётном сечении.

Поперечные Ø10 A500C: 26 позиций в верхнем слое и 26 в нижнем.

Ø12 A500C, обозначенный шаг на листе PDF 28: 200 мм.

Ø10 A500C, обозначенный шаг на листе PDF 28: 300 мм.

Количество показано в сечениях. Обрывы, обрамление отверстий и длины отдельных отрезков брать с плана изделия.

Ведомость стали на всю марку, PDF 74: Ø6 — 0 кг, Ø10 — 36.9 кг, Ø12 — 92.62 кг.

Сечение поперёк пролёта

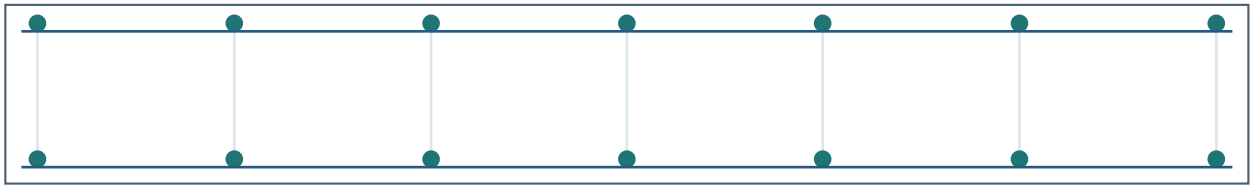

7 пар Ø12 по ширине 1200 мм. Линии поперёк пар — Ø10.

По графике б–б, оси каркасов от левого края: 31, 221, 411, 600, 789, 979, 1169 мм.

По графике а–а, оси поперечин от левого торца: 30, 327, 624, 922, 1220, 1518, 1815, 2113, 2411, 2708, 3005, 3303, 3601, 3898, 4196, 4494, 4791, 5088, 5386, 5684, 5982, 6279, 6577, 6875, 7172, 7469 мм.

Один плоский каркас

Верхний продольный стержень Ø12 A500C

Нижний продольный стержень Ø12 A500C

Каждая вертикальная пара точек на сечении соответствует одному каркасу. Форма связей внутри каркаса и соединение поясов требуют рабочего узла.

Координаты графических осей округлены до 1 мм. При расхождении с подписанным шагом разбивку от края уточнить до изготовления.

Исходный альбом, страницы PDF: 28, 77, 74

1_СПП-06 / ПП750.120.30л

Оси стали одного слоя

Показаны оси на габарите изделия. Обрывы, обходы проёмов и местное усиление смотрите на опалубочном плане и деталях исходного альбома.

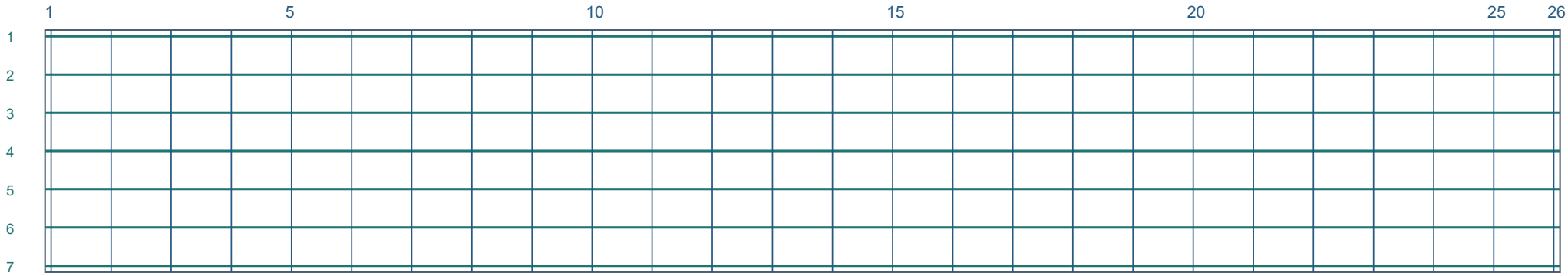

Зелёным — 7 продольных позиций Ø12. Синим — 26 поперечных позиций Ø10 на слой. Второй слой показан на предыдущем поперечном разрезе.

Схема показывает расположение осей в сечениях. Их количество само по себе не задаёт количество цельных заготовок около отверстий.

1_СПП-06 / ПП750.120.30л

Вид сверху · по чертежу изделия

Начало отсчёта — верхний левый угол указанного вида. Сторона и направление — как на исходном листе.

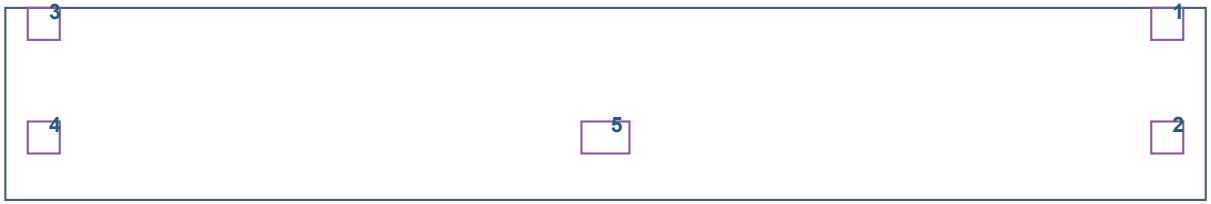

Габарит вида 7500 × 1200 мм. Координаты в таблице даны до центра площадки. Размер площадки дан в плоскости её грани.

Привязки по исходному виду. Для изменённой стеновой панели заводские координаты приведены отдельно по экземплярам.

№	Марка	Габарит	Слева	Справа	Сверху	Снизу	Примечание
1	ЗД-2	200 × 200	7260	240	100	1100	Размер по виду
2	ЗД-2	200 × 200	7260	240	810	390	Размер по виду
3	ЗД-2	200 × 200	240	7260	100	1100	Размер по виду
4	ЗД-2	200 × 200	240	7260	810	390	Размер по виду
5	ЗД-1.1	300 × 200	3750	3750	810	390	Размер по виду

Основание: альбом, PDF 28

1_СПП-06 / ПП750.120.30л

Вид снизу · по чертежу изделия

Начало отсчёта — верхний левый угол указанного вида. Сторона и направление — как на исходном листе.



Габарит вида 7500 × 1200 мм. Координаты в таблице даны до центра площадки. Размер площадки дан в плоскости её грани.

Привязки по исходному виду. Для изменённой стеновой панели заводские координаты приведены отдельно по экземплярам.

№	Марка	Габарит	Слева	Справа	Сверху	Снизу	Примечание
1	ЗД-2	200 × 200	7260	240	1100	100	Размер по виду
2	ЗД-2	200 × 200	7260	240	390	810	Размер по виду
3	ЗД-2	200 × 200	240	7260	1100	100	Размер по виду
4	ЗД-2	200 × 200	240	7260	390	810	Размер по виду
5	ЗД-1	200 × 200	3058	4442	1100	100	Размер по виду
6	ЗД-1	200 × 200	3058	4442	390	810	Размер по виду

Основание: альбом, PDF 28

1_СПП-07 / ПП750.150.30п

7500 × 1500 × 300 мм · 1 шт. по проекту

Монтаж: секция 2, этаж 2 (PDF 12)

Плоские продольные каркасы · поперечины в двух слоях

8 плоских каркасов вдоль плиты. Верхний и нижний пояс каждого — по 1 стержню Ø12 А500С. Всего 16 продольных стержней в расчётном сечении.

Поперечные Ø10 А500С: 26 позиций в верхнем слое и 26 в нижнем.

Ø12 А500С, обозначенный шаг на листе PDF 29: 200 мм.

Ø10 А500С, обозначенный шаг на листе PDF 29: 300 мм.

Количество показано в сечениях. Обрывы, обрамление отверстий и длины отдельных отрезков брать с плана изделия.

Ведомость стали на всю марку, PDF 74: Ø6 — 0 кг, Ø10 — 46.52 кг, Ø12 — 105.85 кг.

Сечение поперёк пролёта

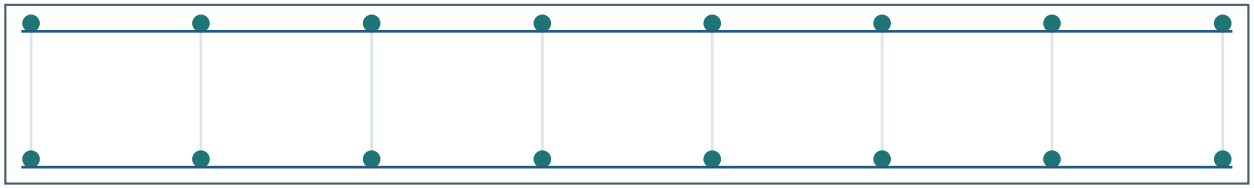

8 пар Ø12 по ширине 1500 мм. Линии поперёк пар — Ø10.

По графике б–б, оси каркасов от левого края: 31, 236, 442, 648, 853, 1058, 1263, 1469 мм.

По графике а–а, оси поперечин от левого торца: 29, 327, 625, 922, 1220, 1518, 1815, 2113, 2410, 2708, 3006, 3303, 3601, 3899, 4196, 4493, 4791, 5089, 5386, 5684, 5982, 6279, 6576, 6874, 7172, 7470 мм.

Один плоский каркас

Верхний продольный стержень Ø12 А500С

Нижний продольный стержень Ø12 А500С

Каждая вертикальная пара точек на сечении соответствует одному каркасу. Форма связей внутри каркаса и соединение поясов требуют рабочего узла.

Координаты графических осей округлены до 1 мм. При расхождении с подписанным шагом разбивку от края уточнить до изготовления.

Исходный альбом, страницы PDF: 29, 77, 74

1_СПП-07 / ПП750.150.30п

Оси стали одного слоя

Показаны оси на габарите изделия. Обрывы, обходы проёмов и местное усиление смотрите на опалубочном плане и деталях исходного альбома.

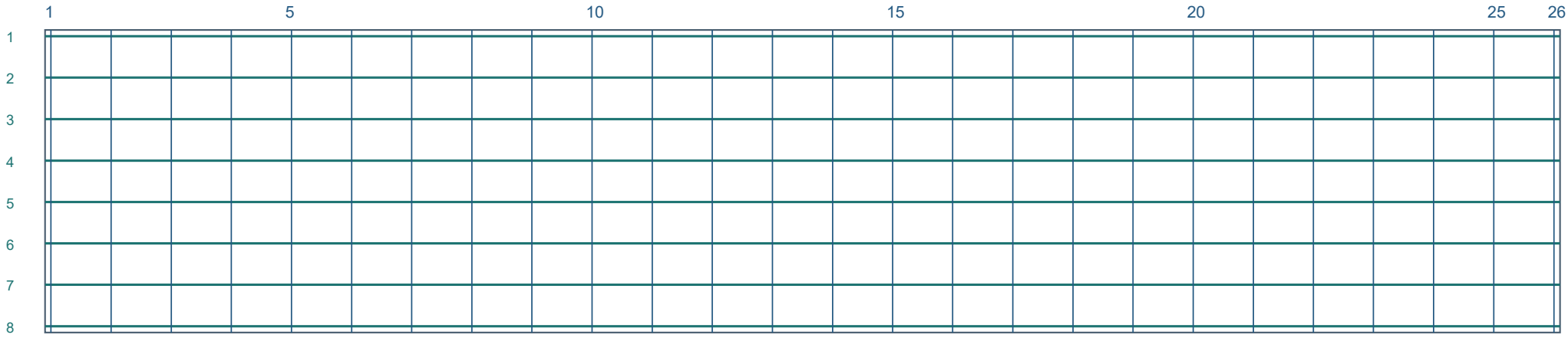

Зелёным — 8 продольных позиций Ø12. Синим — 26 поперечных позиций Ø10 на слой. Второй слой показан на предыдущем поперечном разрезе.

Схема показывает расположение осей в сечениях. Их количество само по себе не задаёт количество цельных заготовок около отверстий.

1_СПП-07 / ПП750.150.30п

Вид сверху · по чертежу изделия

Начало отсчёта — верхний левый угол указанного вида. Сторона и направление — как на исходном листе.



Габарит вида 7500 × 1500 мм. Координаты в таблице даны до центра площадки. Размер площадки дан в плоскости её грани.

Привязки по исходному виду. Для изменённой стеновой панели заводские координаты приведены отдельно по экземплярам.

№	Марка	Габарит	Слева	Справа	Сверху	Снизу	Примечание
1	ЗД-2	200 × 200	7260	240	1110	390	Размер по виду
2	ЗД-2	200 × 200	7260	240	100	1400	Размер по виду
3	ЗД-2	200 × 200	240	7260	100	1400	Размер по виду
4	ЗД-2	200 × 200	240	7260	1400	100	Размер по виду

Основание: альбом, PDF 29

1_СПП-07 / ПП750.150.30п

Вид снизу · по чертежу изделия

Начало отсчёта — верхний левый угол указанного вида. Сторона и направление — как на исходном листе.

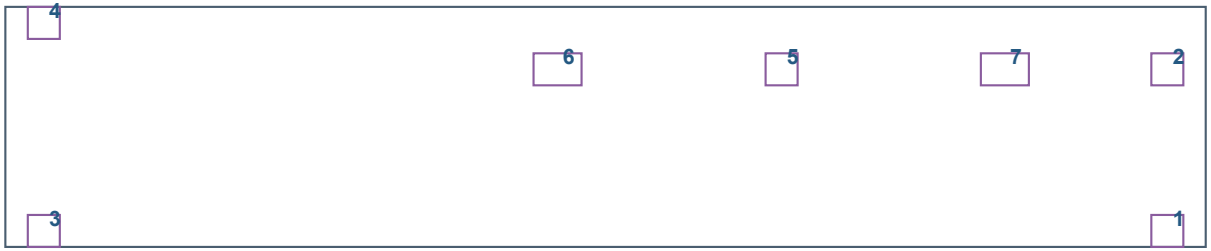

Габарит вида 7500 × 1500 мм. Координаты в таблице даны до центра площадки. Размер площадки дан в плоскости её грани.

Привязки по исходному виду. Для изменённой стеновой панели заводские координаты приведены отдельно по экземплярам.

№	Марка	Габарит	Слева	Справа	Сверху	Снизу	Примечание
1	ЗД-2	200 × 200	7260	240	1400	100	Размер по виду
2	ЗД-2	200 × 200	7260	240	390	1110	Размер по виду
3	ЗД-2	200 × 200	240	7260	1400	100	Размер по виду
4	ЗД-2	200 × 200	240	7260	100	1400	Размер по виду
5	Марка ЗД не подтверждена	200 × 200	4850	2650	390	1110	Размер по виду
6	ЗД-1.1	300 × 200	3450	4050	390	1110	Размер по виду
7	ЗД-1.1	300 × 200	6245	1255	390	1110	Размер по виду

Основание: альбом, PDF 29

1_СПП-08 / ПП750.150.30р

7500 × 1500 × 300 мм · 4 шт. по проекту

Монтаж: секция 2, этаж 2 (PDF 12)

Плоские продольные каркасы · поперечины в двух слоях

8 плоских каркасов вдоль плиты. Верхний и нижний пояс каждого — по 1 стержню Ø12 А500С. Всего 16 продольных стержней в расчётном сечении.

Поперечные Ø10 А500С: 26 позиций в верхнем слое и 26 в нижнем.

Ø12 А500С, обозначенный шаг на листе PDF 30: 200 мм.

Ø10 А500С, обозначенный шаг на листе PDF 30: 300 мм.

Количество показано в сечениях. Обрывы, обрамление отверстий и длины отдельных отрезков брать с плана изделия.

Ведомость стали на всю марку, PDF 74: Ø6 — 0 кг, Ø10 — 186.99 кг, Ø12 — 423.4 кг.

Сечение поперёк пролёта

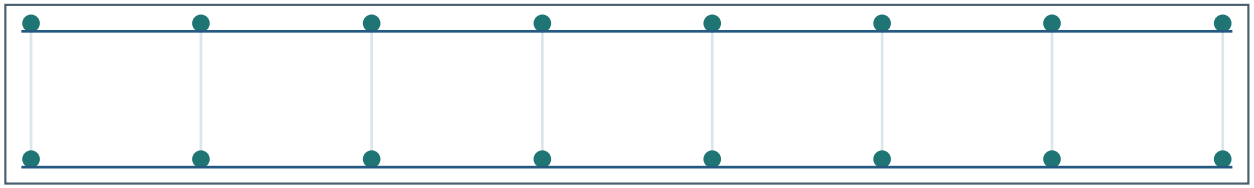

8 пар Ø12 по ширине 1500 мм. Линии поперёк пар — Ø10.

По графике б–б, оси каркасов от левого края: 31, 236, 442, 648, 853, 1058, 1263, 1469 мм.

По графике а–а, оси поперечин от левого торца: 30, 327, 624, 922, 1220, 1517, 1815, 2113, 2411, 2708, 3005, 3303, 3601, 3898, 4196, 4494, 4791, 5089, 5386, 5684, 5981, 6279, 6577, 6875, 7172, 7469 мм.

Один плоский каркас

Верхний продольный стержень Ø12 А500С

Нижний продольный стержень Ø12 А500С

Каждая вертикальная пара точек на сечении соответствует одному каркасу. Форма связей внутри каркаса и соединение поясов требуют рабочего узла.

Координаты графических осей округлены до 1 мм. При расхождении с подписанным шагом разбивку от края уточнить до изготовления.

Исходный альбом, страницы PDF: 30, 77, 74

1_СПП-08 / ПП750.150.30р

Оси стали одного слоя

Показаны оси на габарите изделия. Обрывы, обходы проёмов и местное усиление смотрите на опалубочном плане и деталях исходного альбома.

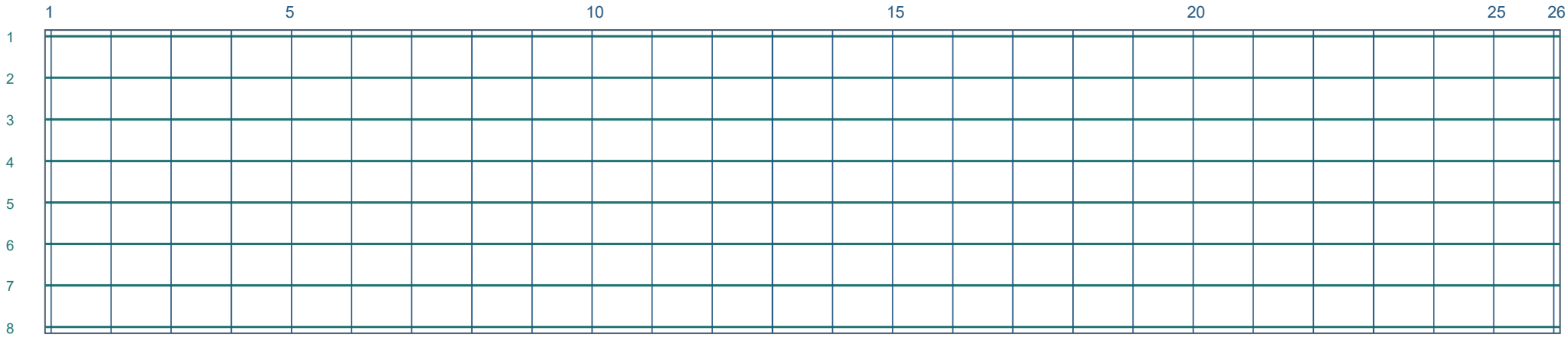

Зелёным — 8 продольных позиций Ø12. Синим — 26 поперечных позиций Ø10 на слой. Второй слой показан на предыдущем поперечном разрезе.

Схема показывает расположение осей в сечениях. Их количество само по себе не задаёт количество цельных заготовок около отверстий.

1_СПП-08 / ПП750.150.30р

Вид сверху · по чертежу изделия

Начало отсчёта — верхний левый угол указанного вида. Сторона и направление — как на исходном листе.



Габарит вида 7500 × 1500 мм. Координаты в таблице даны до центра площадки. Размер площадки дан в плоскости её грани.

Привязки по исходному виду. Для изменённой стеновой панели заводские координаты приведены отдельно по экземплярам.

№	Марка	Габарит	Слева	Справа	Сверху	Снизу	Примечание
1	ЗД-2	200 × 200	7260	240	1400	100	Размер по виду
2	ЗД-2	200 × 200	7260	240	100	1400	Размер по виду
3	ЗД-2	200 × 200	240	7260	1400	100	Размер по виду
4	ЗД-2	200 × 200	240	7260	100	1400	Размер по виду

Основание: альбом, PDF 30

1_СПП-08 / ПП750.150.30р

Вид снизу · по чертежу изделия

Начало отсчёта — верхний левый угол указанного вида. Сторона и направление — как на исходном листе.



Габарит вида 7500 × 1500 мм. Координаты в таблице даны до центра площадки. Размер площадки дан в плоскости её грани.

Привязки по исходному виду. Для изменённой стеновой панели заводские координаты приведены отдельно по экземплярам.

№	Марка	Габарит	Слева	Справа	Сверху	Снизу	Примечание
1	ЗД-2	200 × 200	7260	240	100	1400	Размер по виду
2	ЗД-2	200 × 200	7260	240	1400	100	Размер по виду
3	ЗД-2	200 × 200	240	7260	100	1400	Размер по виду
4	ЗД-2	200 × 200	240	7260	1400	100	Размер по виду

Основание: альбом, PDF 30

1_СПП-10 / ПП750.150.30с

7500 × 1500 × 300 мм · 1 шт. по проекту

Монтаж: секция 2, этаж 2 (PDF 12)

Плоские продольные каркасы · поперечины в двух слоях

8 плоских каркасов вдоль плиты. Верхний и нижний пояс каждого — по 1 стержню Ø12 А500С. Всего 16 продольных стержней в расчётном сечении.

Поперечные Ø10 А500С: 26 позиций в верхнем слое и 26 в нижнем.

Ø12 А500С, обозначенный шаг на листе PDF 31: 200 мм.

Ø10 А500С, обозначенный шаг на листе PDF 31: 300 мм.

Количество показано в сечениях. Обрывы, обрамление отверстий и длины отдельных отрезков брать с плана изделия.

Ведомость стали на всю марку, PDF 74: Ø6 — 0 кг, Ø10 — 46.52 кг, Ø12 — 105.85 кг.

Сечение поперёк пролёта

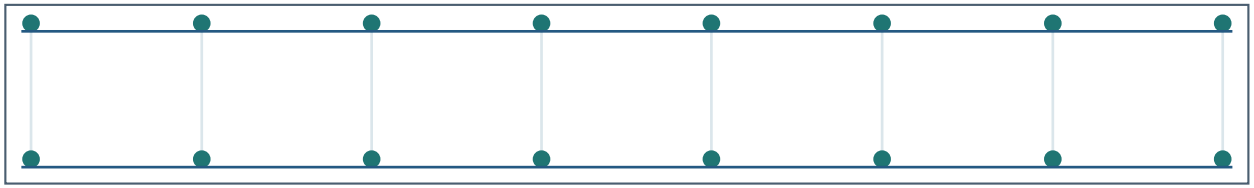

8 пар Ø12 по ширине 1500 мм. Линии поперёк пар — Ø10.

По графике б–б, оси каркасов от левого края: 31, 237, 442, 647, 852, 1058, 1264, 1469 мм.

По графике а–а, оси поперечин от левого торца: 30, 327, 624, 922, 1220, 1517, 1815, 2113, 2411, 2708, 3005, 3303, 3601, 3898, 4196, 4494, 4791, 5088, 5386, 5684, 5981, 6279, 6577, 6875, 7172, 7469 мм.

Один плоский каркас

Верхний продольный стержень Ø12 А500С

Нижний продольный стержень Ø12 А500С

Каждая вертикальная пара точек на сечении соответствует одному каркасу. Форма связей внутри каркаса и соединение поясов требуют рабочего узла.

Координаты графических осей округлены до 1 мм. При расхождении с подписанным шагом разбивку от края уточнить до изготовления.

Исходный альбом, страницы PDF: 31, 77, 74

1_СПП-10 / ПП750.150.30с

Оси стали одного слоя

Показаны оси на габарите изделия. Обрывы, обходы проёмов и местное усиление смотрите на опалубочном плане и деталях исходного альбома.

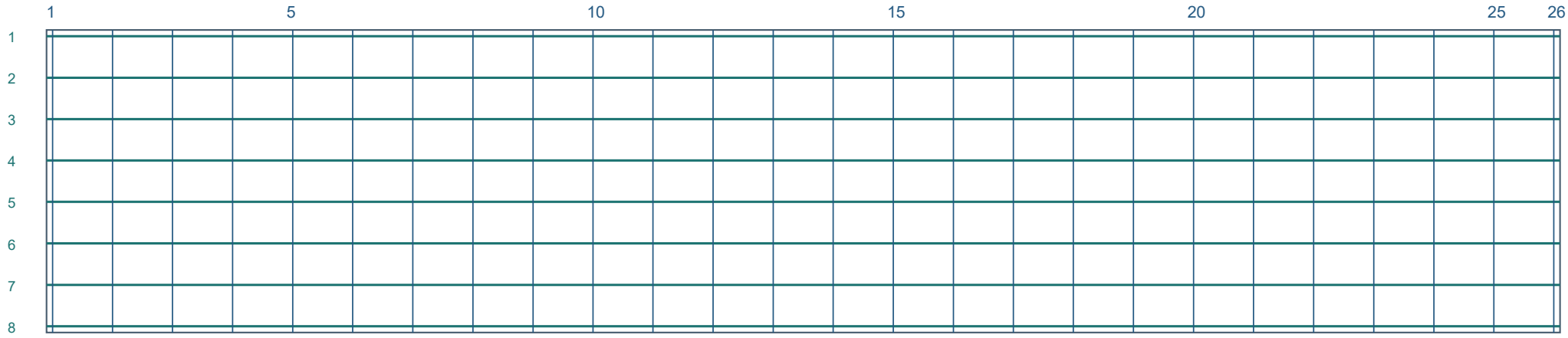

Зелёным — 8 продольных позиций Ø12. Синим — 26 поперечных позиций Ø10 на слой. Второй слой показан на предыдущем поперечном разрезе.

Схема показывает расположение осей в сечениях. Их количество само по себе не задаёт количество цельных заготовок около отверстий.

1_СПП-10 / ПП750.150.30с

Вид сверху · по чертежу изделия

Начало отсчёта — верхний левый угол указанного вида. Сторона и направление — как на исходном листе.

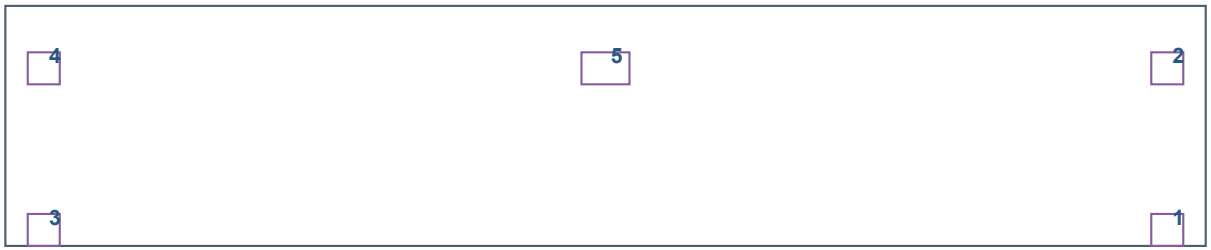

Габарит вида 7500 × 1500 мм. Координаты в таблице даны до центра площадки. Размер площадки дан в плоскости её грани.

Привязки по исходному виду. Для изменённой стеновой панели заводские координаты приведены отдельно по экземплярам.

№	Марка	Габарит	Слева	Справа	Сверху	Снизу	Примечание
1	ЗД-2	200 × 200	7260	240	1400	100	Размер по виду
2	ЗД-2	200 × 200	7260	240	390	1110	Размер по виду
3	ЗД-2	200 × 200	240	7260	1400	100	Размер по виду
4	ЗД-2	200 × 200	240	7260	390	1110	Размер по виду
5	ЗД-1.1	300 × 200	3750	3750	390	1110	Размер по виду

Основание: альбом, PDF 31

1_СПП-10 / ПП750.150.30с

Вид снизу · по чертежу изделия

Начало отсчёта — верхний левый угол указанного вида. Сторона и направление — как на исходном листе.

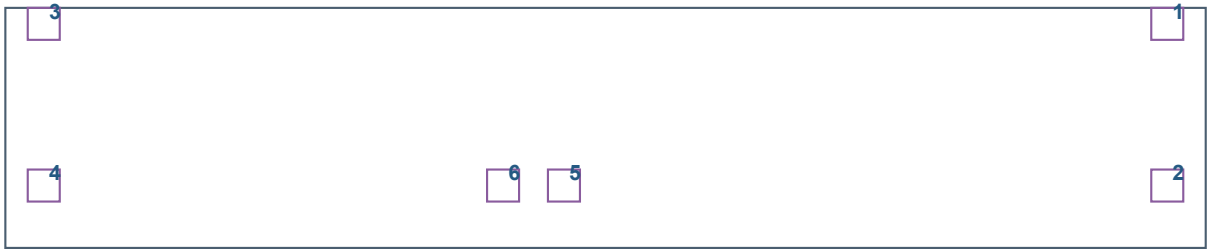

Габарит вида 7500 × 1500 мм. Координаты в таблице даны до центра площадки. Размер площадки дан в плоскости её грани.

Привязки по исходному виду. Для изменённой стеновой панели заводские координаты приведены отдельно по экземплярам.

№	Марка	Габарит	Слева	Справа	Сверху	Снизу	Примечание
1	ЗД-2	200 × 200	7260	240	100	1400	Размер по виду
2	ЗД-2	200 × 200	7260	240	1110	390	Размер по виду
3	ЗД-2	200 × 200	240	7260	100	1400	Размер по виду
4	ЗД-2	200 × 200	240	7260	1110	390	Размер по виду
5	ЗД-1	200 × 200	3490	4010	1110	390	Размер по виду
6	ЗД-1	200 × 200	3110	4390	1110	390	Размер по виду

Основание: альбом, PDF 31

1_СПП-11 / ПП750.150.30т

7500 × 1500 × 300 мм · 1 шт. по проекту

Монтаж: секция 2, этаж 1 (PDF 8)

Плоские продольные каркасы · поперечины в двух слоях

8 плоских каркасов вдоль плиты. Верхний и нижний пояс каждого — по 1 стержню Ø12 A500C. Всего 16 продольных стержней в расчётном сечении.

Поперечные Ø10 A500C: 26 позиций в верхнем слое и 26 в нижнем.

Ø12 A500C, обозначенный шаг на листе PDF 32: 200 мм.

Ø10 A500C, обозначенный шаг на листе PDF 32: 300 мм.

Количество показано в сечениях. Обрывы, обрамление отверстий и длины отдельных отрезков брать с плана изделия.

Ведомость стали на всю марку, PDF 74: Ø6 — 0 кг, Ø10 — 45.66 кг, Ø12 — 104 кг.

Сечение поперёк пролёта

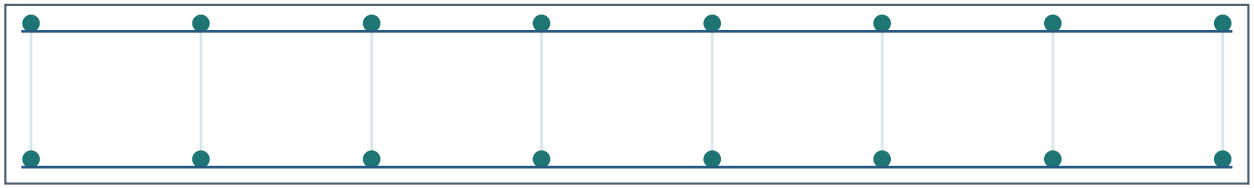

8 пар Ø12 по ширине 1500 мм. Линии поперёк пар — Ø10.

По графике б–б, оси каркасов от левого края: 31, 236, 442, 647, 853, 1058, 1264, 1469 мм.

По графике а–а, оси поперечин от левого торца: 30, 327, 625, 922, 1220, 1518, 1815, 2113, 2411, 2708, 3005, 3303, 3601, 3898, 4196, 4494, 4791, 5088, 5386, 5684, 5982, 6279, 6577, 6875, 7172, 7469 мм.

Один плоский каркас

Верхний продольный стержень Ø12 A500C

Нижний продольный стержень Ø12 A500C

Каждая вертикальная пара точек на сечении соответствует одному каркасу. Форма связей внутри каркаса и соединение поясов требуют рабочего узла.

Координаты графических осей округлены до 1 мм. При расхождении с подписанным шагом разбивку от края уточнить до изготовления.

Исходный альбом, страницы PDF: 32, 77, 74

1_СПП-11 / ПП750.150.30т

Оси стали одного слоя

Показаны оси на габарите изделия. Обрывы, обходы проёмов и местное усиление смотрите на опалубочном плане и деталях исходного альбома.

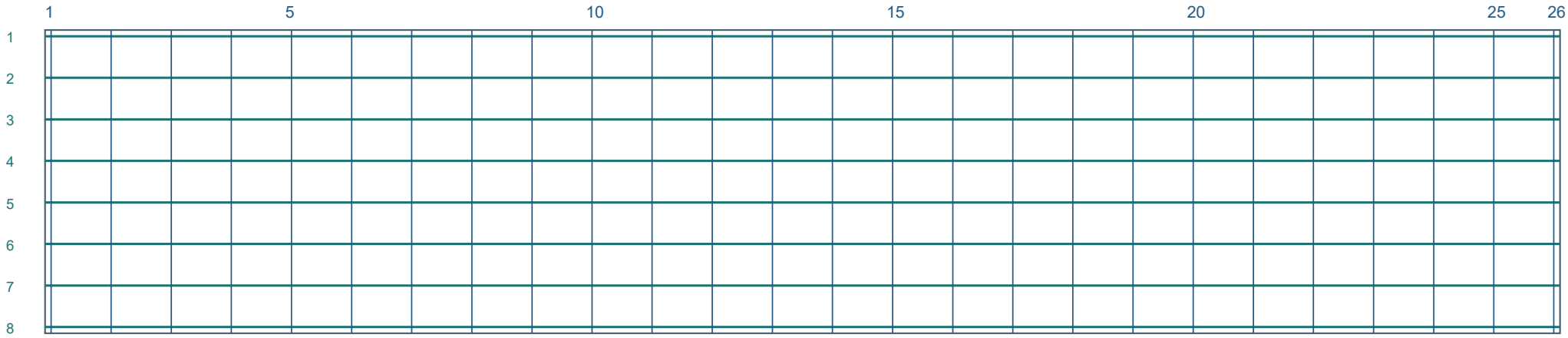

Зелёным — 8 продольных позиций Ø12. Синим — 26 поперечных позиций Ø10 на слой. Второй слой показан на предыдущем поперечном разрезе.

Схема показывает расположение осей в сечениях. Их количество само по себе не задаёт количество цельных заготовок около отверстий.

1_СПП-11 / ПП750.150.30т

Вид сверху · по чертежу изделия

Начало отсчёта — верхний левый угол указанного вида. Сторона и направление — как на исходном листе.



Габарит вида 7500 × 1500 мм. Координаты в таблице даны до центра площадки. Размер площадки дан в плоскости её грани.

Привязки по исходному виду. Для изменённой стеновой панели заводские координаты приведены отдельно по экземплярам.

№	Марка	Габарит	Слева	Справа	Сверху	Снизу	Примечание
1	ЗД-1	200 × 200	7260	240	100	1400	Размер по виду
2	ЗД-1	200 × 200	7260	240	1400	100	Размер по виду
3	ЗД-1	200 × 200	240	7260	100	1400	Размер по виду
4	ЗД-1	200 × 200	240	7260	1400	100	Размер по виду

Основание: альбом, PDF 32

1_СПП-12 / ПП750.150.30у

7500 × 1500 × 300 мм · 1 шт. по проекту

Монтаж: секция 2, этаж 1 (PDF 8)

Плоские продольные каркасы · поперечины в двух слоях

8 плоских каркасов вдоль плиты. Верхний и нижний пояс каждого — по 1 стержню Ø12 А500С. Всего 16 продольных стержней в расчётном сечении.

Поперечные Ø10 А500С: 26 позиций в верхнем слое и 26 в нижнем.

Ø12 А500С, обозначенный шаг на листе PDF 33: 200 мм.

Ø10 А500С, обозначенный шаг на листе PDF 33: 300 мм.

Количество показано в сечениях. Обрывы, обрамление отверстий и длины отдельных отрезков брать с плана изделия.

Ведомость стали на всю марку, PDF 74: Ø6 — 0 кг, Ø10 — 45.41 кг, Ø12 — 103.9 кг.

Сечение поперёк пролёта

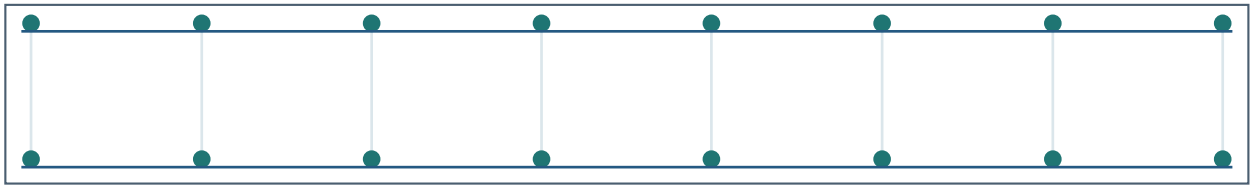

8 пар Ø12 по ширине 1500 мм. Линии поперёк пар — Ø10.

По графике б–б, оси каркасов от левого края: 31, 237, 442, 647, 852, 1058, 1264, 1469 мм.

По графике а–а, оси поперечин от левого торца: 30, 327, 625, 922, 1220, 1517, 1815, 2113, 2410, 2708, 3006, 3303, 3600, 3898, 4196, 4494, 4791, 5089, 5387, 5684, 5981, 6279, 6577, 6874, 7172, 7470 мм.

Один плоский каркас

Верхний продольный стержень Ø12 А500С

Нижний продольный стержень Ø12 А500С

Каждая вертикальная пара точек на сечении соответствует одному каркасу. Форма связей внутри каркаса и соединение поясов требуют рабочего узла.

Координаты графических осей округлены до 1 мм. При расхождении с подписанным шагом разбивку от края уточнить до изготовления.

Исходный альбом, страницы PDF: 33, 77, 74

1_СПП-12 / ПП750.150.30у

Оси стали одного слоя

Показаны оси на габарите изделия. Обрывы, обходы проёмов и местное усиление смотрите на опалубочном плане и деталях исходного альбома.

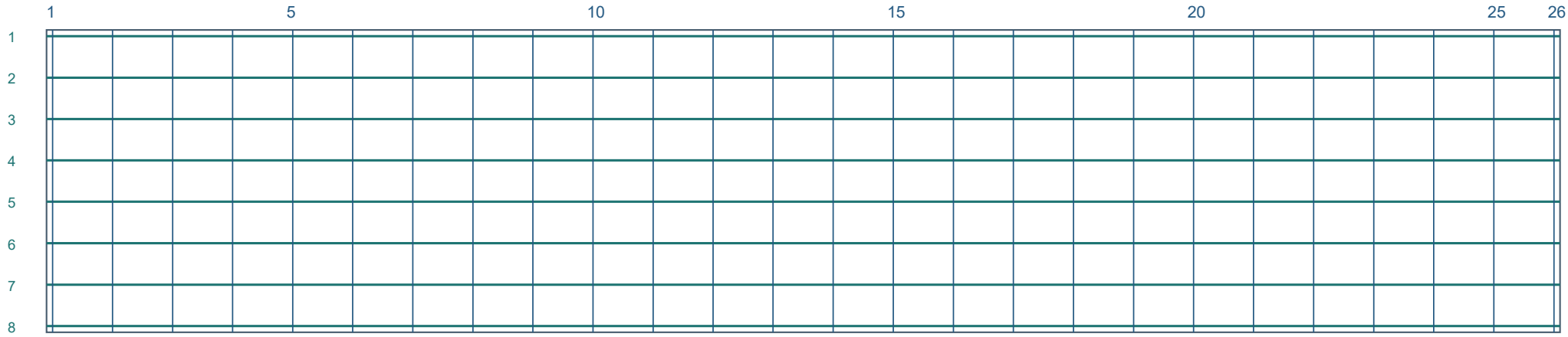

Зелёным — 8 продольных позиций Ø12. Синим — 26 поперечных позиций Ø10 на слой. Второй слой показан на предыдущем поперечном разрезе.

Схема показывает расположение осей в сечениях. Их количество само по себе не задаёт количество цельных заготовок около отверстий.

1_СПП-12 / ПП750.150.30у

Вид сверху · по чертежу изделия

Начало отсчёта — верхний левый угол указанного вида. Сторона и направление — как на исходном листе.



Габарит вида 7500 × 1500 мм. Координаты в таблице даны до центра площадки. Размер площадки дан в плоскости её грани.

Привязки по исходному виду. Для изменённой стеновой панели заводские координаты приведены отдельно по экземплярам.

№	Марка	Габарит	Слева	Справа	Сверху	Снизу	Примечание
1	ЗД-1	200 × 200	7260	240	1400	100	Размер по виду
2	ЗД-1	200 × 200	7260	240	100	1400	Размер по виду
3	ЗД-1	200 × 200	240	7260	1400	100	Размер по виду
4	ЗД-1	200 × 200	240	7260	100	1400	Размер по виду

Основание: альбом, PDF 33

1_СПП-13 / ПП750.150.30ф

7500 × 1500 × 300 мм · 1 шт. по проекту

Монтаж: секция 2, этаж 2 (PDF 12)

Плоские продольные каркасы · поперечины в двух слоях

8 плоских каркасов вдоль плиты. Верхний и нижний пояс каждого — по 1 стержню Ø12 A500C. Всего 16 продольных стержней в расчётном сечении.

Поперечные Ø10 A500C: 26 позиций в верхнем слое и 26 в нижнем.

Ø12 A500C, обозначенный шаг на листе PDF 30: 200 мм.

Ø10 A500C, обозначенный шаг на листе PDF 30: 300 мм.

Количество показано в сечениях. Обрывы, обрамление отверстий и длины отдельных отрезков брать с плана изделия.

Ведомость стали на всю марку, PDF 74: Ø6 — 0 кг, Ø10 — 45.78 кг, Ø12 — 104.46 кг.

Сечение поперёк пролёта

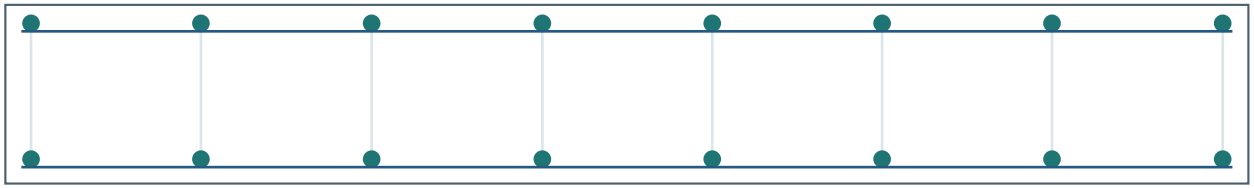

8 пар Ø12 по ширине 1500 мм. Линии поперёк пар — Ø10.

По графике б–б, оси каркасов от левого края: 31, 236, 442, 648, 853, 1058, 1263, 1469 мм.

По графике а–а, оси поперечин от левого торца: 30, 327, 624, 922, 1220, 1517, 1815, 2113, 2411, 2708, 3005, 3303, 3601, 3898, 4196, 4494, 4791, 5089, 5386, 5684, 5981, 6279, 6577, 6875, 7172, 7469 мм.

Один плоский каркас

Верхний продольный стержень Ø12 A500C

Нижний продольный стержень Ø12 A500C

Каждая вертикальная пара точек на сечении соответствует одному каркасу. Форма связей внутри каркаса и соединение поясов требуют рабочего узла.

Координаты графических осей округлены до 1 мм. При расхождении с подписанным шагом разбивку от края уточнить до изготовления.

Исходный альбом, страницы PDF: 34, 30, 77, 74

1_СПП-13 / ПП750.150.30ф

Оси стали одного слоя

Показаны оси на габарите изделия. Обрывы, обходы проёмов и местное усиление смотрите на опалубочном плане и деталях исходного альбома.

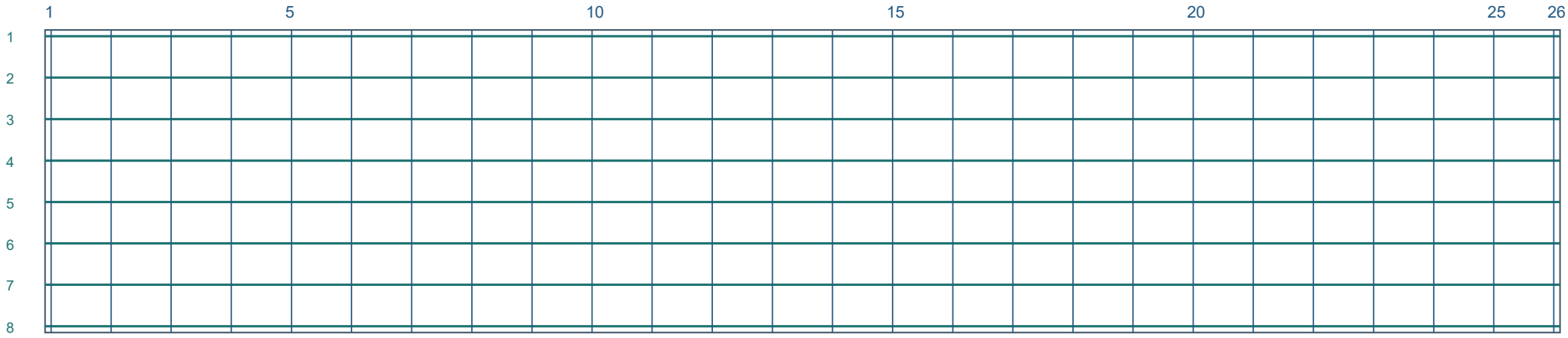

Зелёным — 8 продольных позиций Ø12. Синим — 26 поперечных позиций Ø10 на слой. Второй слой показан на предыдущем поперечном разрезе.

Схема показывает расположение осей в сечениях. Их количество само по себе не задаёт количество цельных заготовок около отверстий.

1_СПП-13 / ПП750.150.30ф

Вид сверху · по чертежу изделия

Начало отсчёта — верхний левый угол указанного вида. Сторона и направление — как на исходном листе.



Габарит вида 7500 × 1500 мм. Координаты в таблице даны до центра площадки. Размер площадки дан в плоскости её грани.

Привязки по исходному виду. Для изменённой стеновой панели заводские координаты приведены отдельно по экземплярам.

№	Марка	Габарит	Слева	Справа	Сверху	Снизу	Примечание
1	ЗД-2	200 × 200	7260	240	1400	100	Размер по виду
2	ЗД-2	200 × 200	7260	240	100	1400	Размер по виду
3	ЗД-2	200 × 200	240	7260	1400	100	Размер по виду
4	ЗД-2	200 × 200	240	7260	100	1400	Размер по виду

Основание: альбом, PDF 34

1_СПП-13 / ПП750.150.30ф

Вид снизу · по чертежу изделия

Начало отсчёта — верхний левый угол указанного вида. Сторона и направление — как на исходном листе.



Габарит вида 7500 × 1500 мм. Координаты в таблице даны до центра площадки. Размер площадки дан в плоскости её грани.

Привязки по исходному виду. Для изменённой стеновой панели заводские координаты приведены отдельно по экземплярам.

№	Марка	Габарит	Слева	Справа	Сверху	Снизу	Примечание
1	ЗД-2	200 × 200	7260	240	100	1400	Размер по виду
2	ЗД-2	200 × 200	7260	240	1400	100	Размер по виду
3	ЗД-2	200 × 200	240	7260	100	1400	Размер по виду
4	ЗД-2	200 × 200	240	7260	1400	100	Размер по виду

Основание: альбом, PDF 34

1_СПП-14 / ПП750.150.30x

7500 × 1500 × 300 мм · 1 шт. по проекту

Монтаж: секция 2, этаж 2 (PDF 12)

Плоские продольные каркасы · поперечины в двух слоях

8 плоских каркасов вдоль плиты. Верхний и нижний пояс каждого — по 1 стержню Ø12 A500C. Всего 16 продольных стержней в расчётном сечении.

Поперечные Ø10 A500C: 26 позиций в верхнем слое и 26 в нижнем.

Ø12 A500C, обозначенный шаг на листе PDF 30: 200 мм.

Ø10 A500C, обозначенный шаг на листе PDF 30: 300 мм.

Количество показано в сечениях. Обрывы, обрамление отверстий и длины отдельных отрезков брать с плана изделия.

Ведомость стали на всю марку, PDF 74: Ø6 — 0 кг, Ø10 — 45.66 кг, Ø12 — 104.57 кг.

Сечение поперёк пролёта

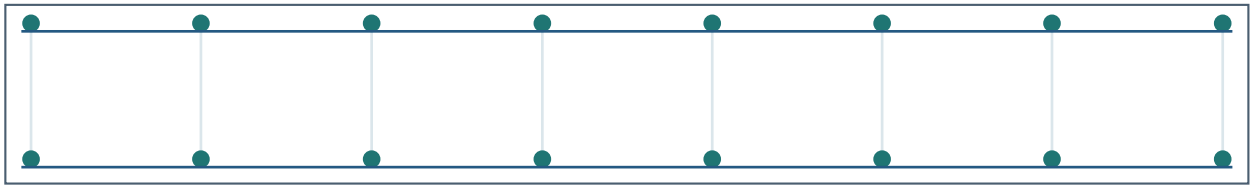

8 пар Ø12 по ширине 1500 мм. Линии поперёк пар — Ø10.

По графике б–б, оси каркасов от левого края: 31, 236, 442, 648, 853, 1058, 1263, 1469 мм.

По графике а–а, оси поперечин от левого торца: 30, 327, 624, 922, 1220, 1517, 1815, 2113, 2411, 2708, 3005, 3303, 3601, 3898, 4196, 4494, 4791, 5089, 5386, 5684, 5981, 6279, 6577, 6875, 7172, 7469 мм.

Один плоский каркас

Верхний продольный стержень Ø12 A500C

Нижний продольный стержень Ø12 A500C

Каждая вертикальная пара точек на сечении соответствует одному каркасу. Форма связей внутри каркаса и соединение поясов требуют рабочего узла.

Координаты графических осей округлены до 1 мм. При расхождении с подписанным шагом разбивку от края уточнить до изготовления.

Исходный альбом, страницы PDF: 35, 30, 77, 74

1_СПП-14 / ПП750.150.30х

Оси стали одного слоя

Показаны оси на габарите изделия. Обрывы, обходы проёмов и местное усиление смотрите на опалубочном плане и деталях исходного альбома.

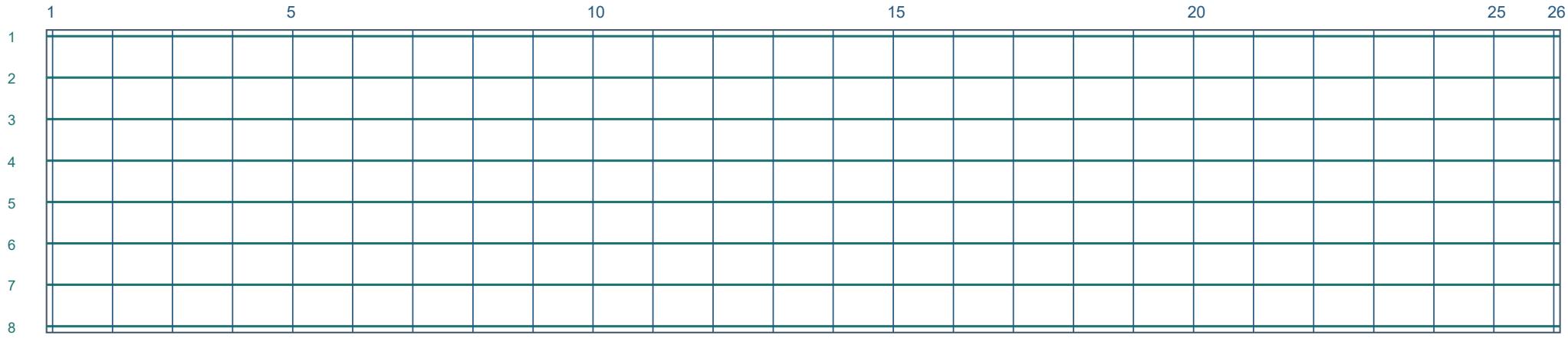

Зелёным — 8 продольных позиций Ø12. Синим — 26 поперечных позиций Ø10 на слой. Второй слой показан на предыдущем поперечном разрезе.

Схема показывает расположение осей в сечениях. Их количество само по себе не задаёт количество цельных заготовок около отверстий.

1_СПП-14 / ПП750.150.30х

Вид сверху · по чертежу изделия

Начало отсчёта — верхний левый угол указанного вида. Сторона и направление — как на исходном листе.



Габарит вида 7500 × 1500 мм. Координаты в таблице даны до центра площадки. Размер площадки дан в плоскости её грани.

Привязки по исходному виду. Для изменённой стеновой панели заводские координаты приведены отдельно по экземплярам.

№	Марка	Габарит	Слева	Справа	Сверху	Снизу	Примечание
1	ЗД-2	200 × 200	7260	240	100	1400	Размер по виду
2	ЗД-2	200 × 200	7260	240	1400	100	Размер по виду
3	ЗД-2	200 × 200	240	7260	100	1400	Размер по виду
4	ЗД-2	200 × 200	240	7260	1400	100	Размер по виду

Основание: альбом, PDF 35

1_СПП-14 / ПП750.150.30х

Вид снизу · по чертежу изделия

Начало отсчёта — верхний левый угол указанного вида. Сторона и направление — как на исходном листе.



Габарит вида 7500 × 1500 мм. Координаты в таблице даны до центра площадки. Размер площадки дан в плоскости её грани.

Привязки по исходному виду. Для изменённой стеновой панели заводские координаты приведены отдельно по экземплярам.

№	Марка	Габарит	Слева	Справа	Сверху	Снизу	Примечание
1	ЗД-2	200 × 200	7260	240	100	1400	Размер по виду
2	ЗД-2	200 × 200	7260	240	1400	100	Размер по виду
3	ЗД-2	200 × 200	240	7260	100	1400	Размер по виду
4	ЗД-2	200 × 200	240	7260	1400	100	Размер по виду

Основание: альбом, PDF 35

1.1_СП-01_1 / ПСП300.150.30а

1500 × 3000 × 300 мм · 54 шт. по проекту · Ширина по альбому 1490 мм

Монтаж: секция 1, этаж 1 (PDF 9), секция 1, этаж 2 (PDF 14), секция 2, этаж 1 (PDF 10), секция 3, этаж 1 (PDF 9), секция 3, этаж 2 (PDF 14)

Вертикальные каркасы по двум граням панели

Поперечные Ø10 А500С: 11 позиций по высоте на каждой грани по вертикальному сечению. Два слоя.

Расчёт по ведомости: 8 вертикальных пар Ø12 А500С. Масса Ø12 по марке 2263.42 кг ÷ 54 изделий ÷ (2 × 2,95 м × 0,888 кг/м).

Число пар получено из массы. Для рабочих осей требуется поперечный разрез с разбивкой по ширине.

Ведомость стали на всю марку, PDF 74: Ø6 — 0 кг, Ø10 — 1063.59 кг, Ø12 — 2263.42 кг.

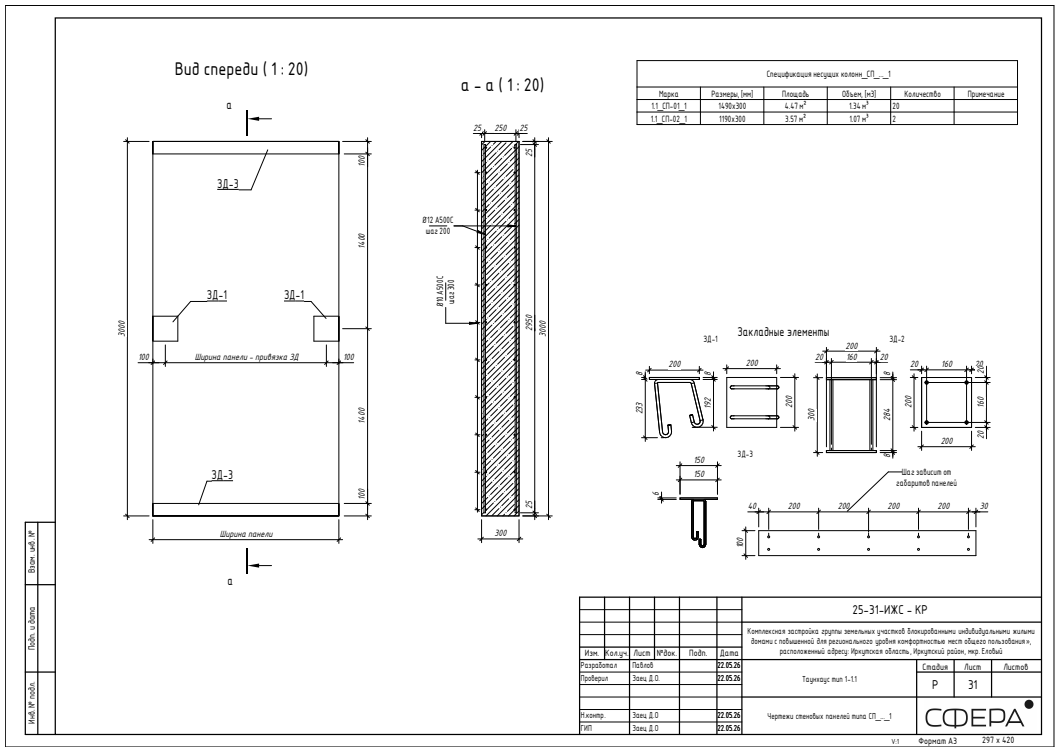

Исходный альбом, страницы PDF: 37, 76, 74

1.1_СП-01_1 / ПСП300.150.30а

Пары продольных стержней и поперечины

Количество каркасов рассчитано по массе. Положение осей по ширине показано условно до получения размерного поперечного разреза.

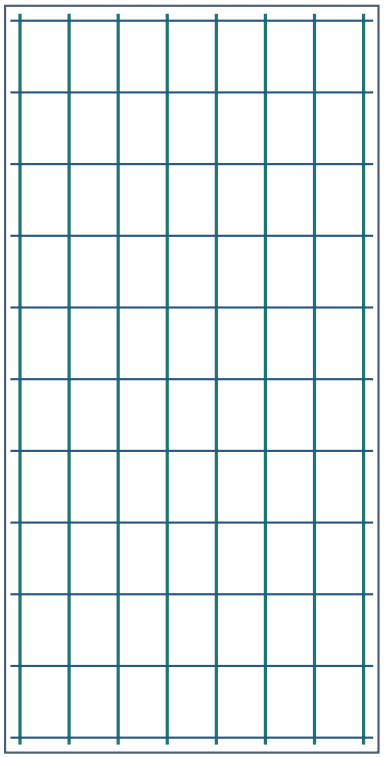

8 плоских каркасов по ширине 1500 мм

Один вертикальный стержень Ø12 у каждой из двух граней. При сборке они образуют пару. Поперечные Ø10 располагаются в обоих слоях по сечению панели.

Поперечные позиции на каждой грани — 11.

Привязки закладных приведены на следующих страницах отдельно по граням и экземплярам.

1.1_СП-01_1 / ПСП300.150.30а

По сборке · грань больший X

Слева — торец меньшего Y на плане, сверху — верх панели. Обе грани показаны в этой системе. секция 3, эт. 1, № 1

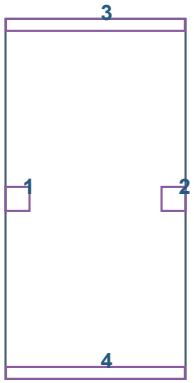

Габарит вида 1500 × 3000 мм. Координаты в таблице даны до центра площадки. Размер площадки дан в плоскости её грани.

Координаты по конечным габаритам в портале, округление до мм. Варианты ориентации отмечены в таблице.

№	Марка	Габарит	Слева	Справа	Сверху	Снизу	Примечание
1	ЗД-1	200 × 200	100	1400	1500	1500	Вариант 3D. Пара: 1.1_СП-01_1
2	ЗД-1	200 × 200	1400	100	1500	1500	Вариант 3D. Пара: 1.1_СП-04
3	ЗД-3	1490 × 100	749	751	50	2950	Вариант 3D. Пара: 1.1_СПП-11, 1.1_СПП-12
4	ЗД-3	1490 × 100	749	751	2950	50	Вариант 3D. Пара: 1.1_СПП-01_1

Основание: 37

1.1_СП-01_1 / ПСП300.150.30а

По сборке · грань больший X

Слева — торец меньшего Y на плане, сверху — верх панели. Обе грани показаны в этой системе. секция 3, эт. 1, № 2

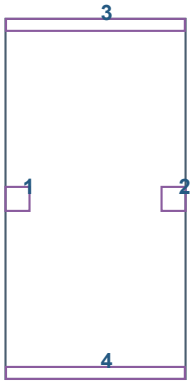

Габарит вида 1500 × 3000 мм. Координаты в таблице даны до центра площадки. Размер площадки дан в плоскости её грани.

Координаты по конечным габаритам в портале, округление до мм. Варианты ориентации отмечены в таблице.

№	Марка	Габарит	Слева	Справа	Сверху	Снизу	Примечание
1	ЗД-1	200 × 200	100	1400	1500	1500	Вариант 3D. Пара: 1.1_СП-12_3р
2	ЗД-1	200 × 200	1400	100	1500	1500	Вариант 3D. Пара: 1.1_СП-01_1
3	ЗД-3	1490 × 100	749	751	50	2950	Вариант 3D. Пара: 1.1_СПП-11, 1.1_СПП-15
4	ЗД-3	1490 × 100	749	751	2950	50	Вариант 3D. Пара: 1.1_СПП-01_1

Основание: 37

1.1_СП-01_1 / ПСП300.150.30а

По сборке · грань больший X

Слева — торец меньшего Y на плане, сверху — верх панели. Обе грани показаны в этой системе. секция 3, эт. 1, № 6; секция 1, эт. 1, № 122

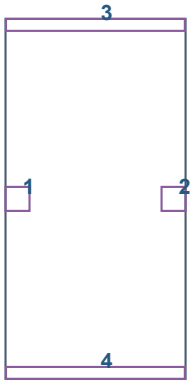

Габарит вида 1500 × 3000 мм. Координаты в таблице даны до центра площадки. Размер площадки дан в плоскости её грани.

Координаты по конечным габаритам в портале, округление до мм. Варианты ориентации отмечены в таблице.

№	Марка	Габарит	Слева	Справа	Сверху	Снизу	Примечание
1	ЗД-1	200 × 200	100	1400	1500	1500	Вариант 3D. Пара: 1.1_СП-06
2	ЗД-1	200 × 200	1400	100	1500	1500	Вариант 3D. Пара: 1.1_СП-01_1
3	ЗД-3	1490 × 100	749	751	50	2950	Вариант 3D. Пара: 1.1_СПП-14, 1.1_СПП-15
4	ЗД-3	1490 × 100	749	751	2950	50	Вариант 3D. Пара: 1.1_СПП-04

Основание: 37

1.1_СП-01_1 / ПСП300.150.30а

По сборке · грань больший X

Слева — торец меньшего Y на плане, сверху — верх панели. Обе грани показаны в этой системе. секция 3, эт. 1, № 7

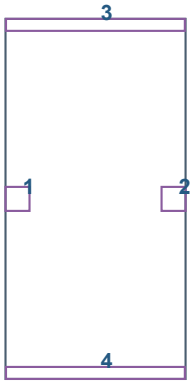

Габарит вида 1500 × 3000 мм. Координаты в таблице даны до центра площадки. Размер площадки дан в плоскости её грани.

Координаты по конечным габаритам в портале, округление до мм. Варианты ориентации отмечены в таблице.

№	Марка	Габарит	Слева	Справа	Сверху	Снизу	Примечание
1	ЗД-1	200 × 200	100	1400	1500	1500	Вариант 3D. Пара: 1.1_СП-01_1
2	ЗД-1	200 × 200	1400	100	1500	1500	Вариант 3D. Пара: 1.1_СП-12
3	ЗД-3	1490 × 100	749	751	50	2950	Вариант 3D. Пара: 1.1_СПП-15, 1.1_СПП-16
4	ЗД-3	1490 × 100	749	751	2950	50	Вариант 3D. Пара: 1.1_СПП-07

Основание: 37

1.1_СП-01_1 / ПСП300.150.30а

По сборке · грань меньший X

Слева — торец меньшего Y на плане, сверху — верх панели. Обе грани показаны в этой системе. секция 3, эт. 1, № 11; секция 1, эт. 1, № 127

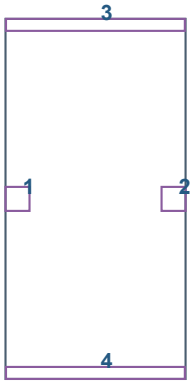

Габарит вида 1500 × 3000 мм. Координаты в таблице даны до центра площадки. Размер площадки дан в плоскости её грани.

Координаты по конечным габаритам в портале, округление до мм. Варианты ориентации отмечены в таблице.

№	Марка	Габарит	Слева	Справа	Сверху	Снизу	Примечание
1	ЗД-1	200 × 200	100	1400	1500	1500	Вариант 3D. Пара: 1.1_СП-01_1
2	ЗД-1	200 × 200	1400	100	1500	1500	Вариант 3D. Пара: 1.1_СП-13
3	ЗД-3	1490 × 100	749	751	50	2950	Вариант 3D. Пара: 1.1_СПП-15, 1.1_СПП-16
4	ЗД-3	1490 × 100	749	751	2950	50	Вариант 3D. Пара: 1.1_СПП-07

Основание: 37

1.1_СП-01_1 / ПСП300.150.30а

По сборке · грань меньший X

Слева — торец меньшего Y на плане, сверху — верх панели. Обе грани показаны в этой системе. секция 3, эт. 1, № 12; секция 1, эт. 1, № 128

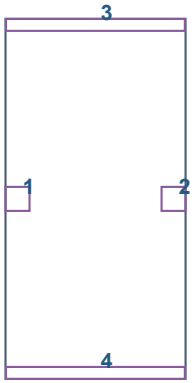

Габарит вида 1500 × 3000 мм. Координаты в таблице даны до центра площадки. Размер площадки дан в плоскости её грани.

Координаты по конечным габаритам в портале, округление до мм. Варианты ориентации отмечены в таблице.

№	Марка	Габарит	Слева	Справа	Сверху	Снизу	Примечание
1	ЗД-1	200 × 200	100	1400	1500	1500	Вариант 3D. Пара: 1.1_СП-01_1
2	ЗД-1	200 × 200	1400	100	1500	1500	Вариант 3D. Пара: 1.1_СП-01_1
3	ЗД-3	1490 × 100	749	751	50	2950	Вариант 3D. Пара: 1.1_СПП-14, 1.1_СПП-15
4	ЗД-3	1490 × 100	749	751	2950	50	Вариант 3D. Пара: 1.1_СПП-04

Основание: 37

1.1_СП-01_1 / ПСП300.150.30а

По сборке · грань меньший X

Слева — торец меньшего Y на плане, сверху — верх панели. Обе грани показаны в этой системе. секция 3, эт. 1, № 13; секция 1, эт. 1, № 129

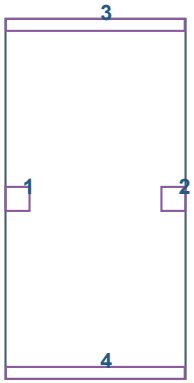

Габарит вида 1500 × 3000 мм. Координаты в таблице даны до центра площадки. Размер площадки дан в плоскости её грани.

Координаты по конечным габаритам в портале, округление до мм. Варианты ориентации отмечены в таблице.

№	Марка	Габарит	Слева	Справа	Сверху	Снизу	Примечание
1	ЗД-1	200 × 200	100	1400	1500	1500	Вариант 3D. Пара: 1.1_СП-01_1
2	ЗД-1	200 × 200	1399	101	1500	1500	Вариант 3D. Пара: 1.1_СП-01_1
3	ЗД-3	1490 × 100	748	752	50	2950	Вариант 3D. Пара: 1.1_СПП-13, 1.1_СПП-14
4	ЗД-3	1490 × 100	748	752	2950	50	Вариант 3D. Пара: 1.1_СПП-03

Основание: 37

1.1_СП-01_1 / ПСП300.150.30а

По сборке · грань меньший X

Слева — торец меньшего Y на плане, сверху — верх панели. Обе грани показаны в этой системе. секция 3, эт. 1, № 14

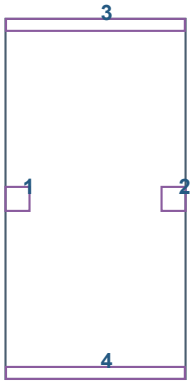

Габарит вида 1500 × 3000 мм. Координаты в таблице даны до центра площадки. Размер площадки дан в плоскости её грани.

Координаты по конечным габаритам в портале, округление до мм. Варианты ориентации отмечены в таблице.

№	Марка	Габарит	Слева	Справа	Сверху	Снизу	Примечание
1	ЗД-1	200 × 200	100	1400	1500	1500	Вариант 3D. Пара: 1.1_СП-01_1
2	ЗД-1	200 × 200	1400	100	1500	1500	Вариант 3D. Пара: 1.1_СП-01_1
3	ЗД-3	1490 × 100	749	751	50	2950	Вариант 3D. Пара: 1.1_СПП-12, 1.1_СПП-13
4	ЗД-3	1490 × 100	749	751	2950	50	Вариант 3D. Пара: 1.1_СПП-02

Основание: 37

1.1_СП-01_1 / ПСП300.150.30а

По сборке · грань меньший X

Слева — торец меньшего Y на плане, сверху — верх панели. Обе грани показаны в этой системе. секция 3, эт. 1, № 15

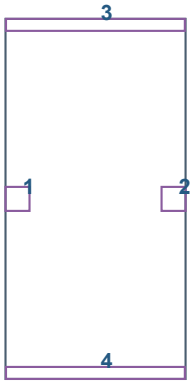

Габарит вида 1500 × 3000 мм. Координаты в таблице даны до центра площадки. Размер площадки дан в плоскости её грани.

Координаты по конечным габаритам в портале, округление до мм. Варианты ориентации отмечены в таблице.

№	Марка	Габарит	Слева	Справа	Сверху	Снизу	Примечание
1	ЗД-1	200 × 200	100	1400	1500	1500	Вариант 3D. Пара: 1.1_СП-01_1
2	ЗД-1	200 × 200	1400	100	1500	1500	Вариант 3D. Пара: 1.1_СП-01_1
3	ЗД-3	1490 × 100	749	751	50	2950	Вариант 3D. Пара: 1.1_СПП-11, 1.1_СПП-12
4	ЗД-3	1490 × 100	749	751	2950	50	Вариант 3D. Пара: 1.1_СПП-01_1

Основание: 37

1.1_СП-01_1 / ПСП300.150.30а

По сборке · грань меньший X

Слева — торец меньшего Y на плане, сверху — верх панели. Обе грани показаны в этой системе. секция 3, эт. 1, № 16

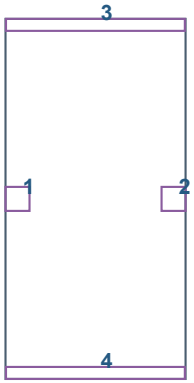

Габарит вида 1500 × 3000 мм. Координаты в таблице даны до центра площадки. Размер площадки дан в плоскости её грани.

Координаты по конечным габаритам в портале, округление до мм. Варианты ориентации отмечены в таблице.

№	Марка	Габарит	Слева	Справа	Сверху	Снизу	Примечание
1	ЗД-1	200 × 200	100	1400	1500	1500	Вариант 3D. Пара: 1.1_СП-12
2	ЗД-1	200 × 200	1400	100	1500	1500	Вариант 3D. Пара: 1.1_СП-01_1
3	ЗД-3	1490 × 100	749	751	50	2950	Вариант 3D. Пара: 1.1_СПП-11, 1.1_СПП-15
4	ЗД-3	1490 × 100	749	751	2950	50	Вариант 3D. Пара: 1.1_СПП-01_1

Основание: 37

1.1_СП-01_1 / ПСП300.150.30а

По сборке · грань больший X

Слева — торец меньшего Y на плане, сверху — верх панели. Обе грани показаны в этой системе. секция 2, эт. 1, № 32

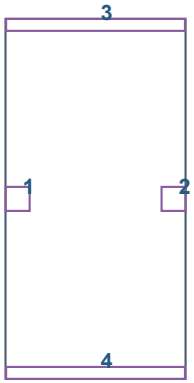

Габарит вида 1500 × 3000 мм. Координаты в таблице даны до центра площадки. Размер площадки дан в плоскости её грани.

Координаты по конечным габаритам в портале, округление до мм. Варианты ориентации отмечены в таблице.

№	Марка	Габарит	Слева	Справа	Сверху	Снизу	Примечание
1	ЗД-1	200 × 200	101	1399	1500	1500	Вариант 3D. Пара: 1.1_СП-01_1
2	ЗД-1	200 × 200	1400	100	1500	1500	Вариант 3D. Пара: 1.1_СП-12
3	ЗД-3	1490 × 100	750	750	50	2950	Вариант 3D. Пара: 1_СПП-07
4	ЗД-3	1490 × 100	750	750	2950	50	Вариант 3D. Пара: 1_СПП-02

Основание: 37

1.1_СП-01_1 / ПСП300.150.30а

По сборке · грань больший X

Слева — торец меньшего Y на плане, сверху — верх панели. Обе грани показаны в этой системе. секция 2, эт. 1, № 33, 37

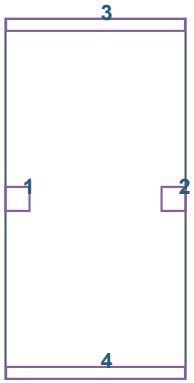

Габарит вида 1500 × 3000 мм. Координаты в таблице даны до центра площадки. Размер площадки дан в плоскости её грани.

Координаты по конечным габаритам в портале, округление до мм. Варианты ориентации отмечены в таблице.

№	Марка	Габарит	Слева	Справа	Сверху	Снизу	Примечание
1	ЗД-1	200 × 200	100	1400	1500	1500	Вариант 3D. Пара: 1.1_СП-01_1
2	ЗД-1	200 × 200	1400	100	1500	1500	Вариант 3D. Пара: 1.1_СП-01_1
3	ЗД-3	1490 × 100	750	750	50	2950	Вариант 3D. Пара: 1_СПП-08
4	ЗД-3	1490 × 100	750	750	2950	50	Вариант 3D. Пара: 1_СПП-03_1

Основание: 37

1.1_СП-01_1 / ПСП300.150.30а

По сборке · грань больший X

Слева — торец меньшего Y на плане, сверху — верх панели. Обе грани показаны в этой системе. секция 2, эт. 1, № 34

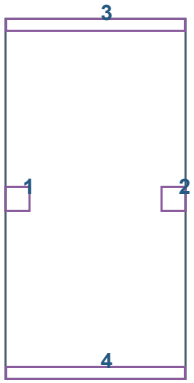

Габарит вида 1500 × 3000 мм. Координаты в таблице даны до центра площадки. Размер площадки дан в плоскости её грани.

Координаты по конечным габаритам в портале, округление до мм. Варианты ориентации отмечены в таблице.

№	Марка	Габарит	Слева	Справа	Сверху	Снизу	Примечание
1	ЗД-1	200 × 200	100	1400	1500	1500	Вариант 3D. Пара: 1.1_СП-01_1
2	ЗД-1	200 × 200	1400	100	1500	1500	Вариант 3D. Пара: 1.1_СП-01_1
3	ЗД-3	1490 × 100	750	750	50	2950	Вариант 3D. Пара: 1_СПП-13
4	ЗД-3	1490 × 100	750	750	2950	50	Вариант 3D. Пара: 1_СПП-12

Основание: 37

1.1_СП-01_1 / ПСП300.150.30а

По сборке · грань больший X

Слева — торец меньшего Y на плане, сверху — верх панели. Обе грани показаны в этой системе. секция 2, эт. 1, № 35

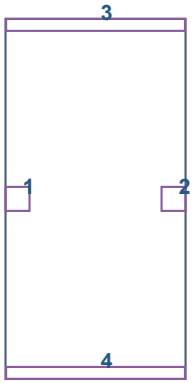

Габарит вида 1500 × 3000 мм. Координаты в таблице даны до центра площадки. Размер площадки дан в плоскости её грани.

Координаты по конечным габаритам в портале, округление до мм. Варианты ориентации отмечены в таблице.

№	Марка	Габарит	Слева	Справа	Сверху	Снизу	Примечание
1	ЗД-1	200 × 200	100	1400	1500	1500	Вариант 3D. Пара: 1.1_СП-01_1
2	ЗД-1	200 × 200	1400	100	1500	1500	Вариант 3D. Пара: 1.1_СП-01_1
3	ЗД-3	1490 × 100	750	750	50	2950	Вариант 3D. Пара: 1_СПП-14
4	ЗД-3	1490 × 100	750	750	2950	50	Вариант 3D. Пара: 1_СПП-11

Основание: 37

1.1_СП-01_1 / ПСП300.150.30а

По сборке · грань больший X

Слева — торец меньшего Y на плане, сверху — верх панели. Обе грани показаны в этой системе. секция 2, эт. 1, № 36

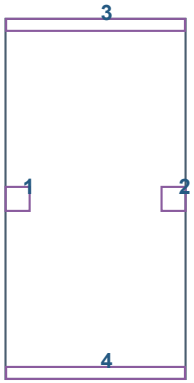

Габарит вида 1500 × 3000 мм. Координаты в таблице даны до центра площадки. Размер площадки дан в плоскости её грани.

Координаты по конечным габаритам в портале, округление до мм. Варианты ориентации отмечены в таблице.

№	Марка	Габарит	Слева	Справа	Сверху	Снизу	Примечание
1	ЗД-1	200 × 200	101	1399	1500	1500	Вариант 3D. Пара: 1.1_СП-01_1
2	ЗД-1	200 × 200	1400	100	1500	1500	Вариант 3D. Пара: 1.1_СП-01_1
3	ЗД-3	1490 × 100	750	750	50	2950	Вариант 3D. Пара: 1_СПП-08
4	ЗД-3	1490 × 100	750	750	2950	50	Вариант 3D. Пара: 1_СПП-03_1

Основание: 37

1.1_СП-01_1 / ПСП300.150.30а

По сборке · грань больший X

Слева — торец меньшего Y на плане, сверху — верх панели. Обе грани показаны в этой системе. секция 2, эт. 1, № 38

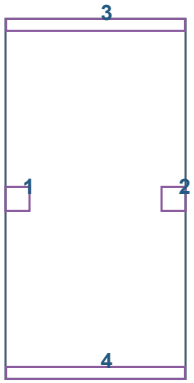

Габарит вида 1500 × 3000 мм. Координаты в таблице даны до центра площадки. Размер площадки дан в плоскости её грани.

Координаты по конечным габаритам в портале, округление до мм. Варианты ориентации отмечены в таблице.

№	Марка	Габарит	Слева	Справа	Сверху	Снизу	Примечание
1	ЗД-1	200 × 200	100	1400	1500	1500	Вариант 3D. Пара: 1.1_СП-05
2	ЗД-1	200 × 200	1400	100	1500	1500	Вариант 3D. Пара: 1.1_СП-01_1
3	ЗД-3	1490 × 100	750	750	50	2950	Вариант 3D. Пара: 1_СПП-08
4	ЗД-3	1490 × 100	750	750	2950	50	Вариант 3D. Пара: 1_СПП-04

Основание: 37

1.1_СП-01_1 / ПСП300.150.30а

По сборке · грань меньший X

Слева — торец меньшего Y на плане, сверху — верх панели. Обе грани показаны в этой системе. секция 2, эт. 1, № 41

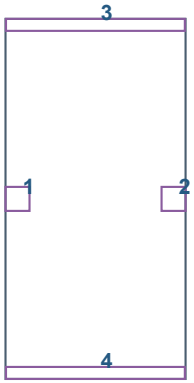

Габарит вида 1500 × 3000 мм. Координаты в таблице даны до центра площадки. Размер площадки дан в плоскости её грани.

Координаты по конечным габаритам в портале, округление до мм. Варианты ориентации отмечены в таблице.

№	Марка	Габарит	Слева	Справа	Сверху	Снизу	Примечание
1	ЗД-1	200 × 200	100	1400	1500	1500	Вариант 3D. Пара: 1_СП-05_1
2	ЗД-1	200 × 200	1400	100	1500	1500	Вариант 3D. Пара: 1.1_СП-01_1
3	ЗД-3	1490 × 100	749	751	50	2950	Вариант 3D. Пара: 1_СП-05_1, 1_СПП-08
4	ЗД-3	1490 × 100	749	751	2950	50	Вариант 3D. Пара: 1_СП-05_1, 1_СПП-04

Основание: 37

1.1_СП-01_1 / ПСП300.150.30а

По сборке · грань меньший X

Слева — торец меньшего Y на плане, сверху — верх панели. Обе грани показаны в этой системе. секция 2, эт. 1, № 42

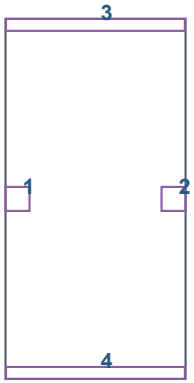

Габарит вида 1500 × 3000 мм. Координаты в таблице даны до центра площадки. Размер площадки дан в плоскости её грани.

Координаты по конечным габаритам в портале, округление до мм. Варианты ориентации отмечены в таблице.

№	Марка	Габарит	Слева	Справа	Сверху	Снизу	Примечание
1	ЗД-1	200 × 200	100	1400	1500	1500	Вариант 3D. Пара: 1.1_СП-01_1
2	ЗД-1	200 × 200	1400	100	1500	1500	Вариант 3D. Пара: 1.1_СП-01_1
3	ЗД-3	1490 × 100	749	751	50	2950	Вариант 3D. Пара: 1_СПП-08
4	ЗД-3	1490 × 100	749	751	2950	50	Вариант 3D. Пара: 1_СПП-03_1

Основание: 37

1.1_СП-01_1 / ПСП300.150.30а

По сборке · грань меньший X

Слева — торец меньшего Y на плане, сверху — верх панели. Обе грани показаны в этой системе. секция 2, эт. 1, № 43

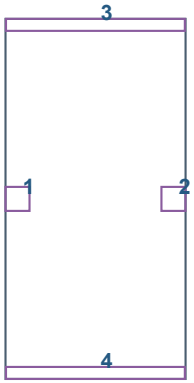

Габарит вида 1500 × 3000 мм. Координаты в таблице даны до центра площадки. Размер площадки дан в плоскости её грани.

Координаты по конечным габаритам в портале, округление до мм. Варианты ориентации отмечены в таблице.

№	Марка	Габарит	Слева	Справа	Сверху	Снизу	Примечание
1	ЗД-1	200 × 200	100	1400	1500	1500	Вариант 3D. Пара: 1.1_СП-01_1
2	ЗД-1	200 × 200	1399	101	1500	1500	Вариант 3D. Пара: 1.1_СП-01_1
3	ЗД-3	1490 × 100	749	751	50	2950	Вариант 3D. Пара: 1_СПП-08
4	ЗД-3	1490 × 100	749	751	2950	50	Вариант 3D. Пара: 1_СПП-03_1

Основание: 37

1.1_СП-01_1 / ПСП300.150.30а

По сборке · грань меньший X

Слева — торец меньшего Y на плане, сверху — верх панели. Обе грани показаны в этой системе. секция 2, эт. 1, № 44

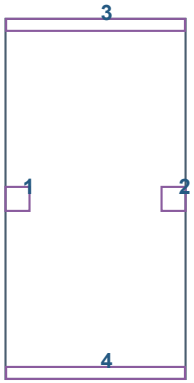

Габарит вида 1500 × 3000 мм. Координаты в таблице даны до центра площадки. Размер площадки дан в плоскости её грани.

Координаты по конечным габаритам в портале, округление до мм. Варианты ориентации отмечены в таблице.

№	Марка	Габарит	Слева	Справа	Сверху	Снизу	Примечание
1	ЗД-1	200 × 200	100	1400	1500	1500	Вариант 3D. Пара: 1.1_СП-01_1
2	ЗД-1	200 × 200	1400	100	1500	1500	Вариант 3D. Пара: 1.1_СП-01_1
3	ЗД-3	1490 × 100	750	750	50	2950	Вариант 3D. Пара: 1_СПП-14
4	ЗД-3	1490 × 100	750	750	2950	50	Вариант 3D. Пара: 1_СПП-11

Основание: 37

1.1_СП-01_1 / ПСП300.150.30а

По сборке · грань меньший X

Слева — торец меньшего Y на плане, сверху — верх панели. Обе грани показаны в этой системе. секция 2, эт. 1, № 45

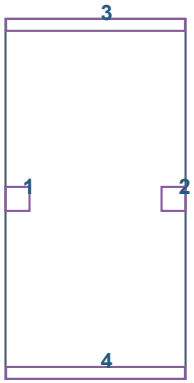

Габарит вида 1500 × 3000 мм. Координаты в таблице даны до центра площадки. Размер площадки дан в плоскости её грани.

Координаты по конечным габаритам в портале, округление до мм. Варианты ориентации отмечены в таблице.

№	Марка	Габарит	Слева	Справа	Сверху	Снизу	Примечание
1	ЗД-1	200 × 200	100	1400	1500	1500	Вариант 3D. Пара: 1.1_СП-01_1
2	ЗД-1	200 × 200	1400	100	1500	1500	Вариант 3D. Пара: 1.1_СП-01_1
3	ЗД-3	1490 × 100	750	750	50	2950	Вариант 3D. Пара: 1_СПП-13
4	ЗД-3	1490 × 100	750	750	2950	50	Вариант 3D. Пара: 1_СПП-12

Основание: 37

1.1_СП-01_1 / ПСП300.150.30а

По сборке · грань меньший X

Слева — торец меньшего Y на плане, сверху — верх панели. Обе грани показаны в этой системе. секция 2, эт. 1, № 46

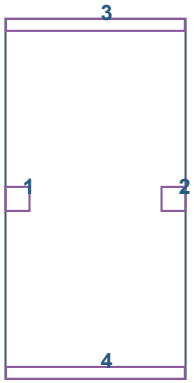

Габарит вида 1500 × 3000 мм. Координаты в таблице даны до центра площадки. Размер площадки дан в плоскости её грани.

Координаты по конечным габаритам в портале, округление до мм. Варианты ориентации отмечены в таблице.

№	Марка	Габарит	Слева	Справа	Сверху	Снизу	Примечание
1	ЗД-1	200 × 200	100	1400	1500	1500	Вариант 3D. Пара: 1.1_СП-01_1
2	ЗД-1	200 × 200	1400	100	1500	1500	Вариант 3D. Пара: 1.1_СП-05
3	ЗД-3	1490 × 100	749	751	50	2950	Вариант 3D. Пара: 1_СПП-08
4	ЗД-3	1490 × 100	749	751	2950	50	Вариант 3D. Пара: 1_СПП-03_1

Основание: 37

1.1_СП-01_1 / ПСП300.150.30а

По сборке · грань меньший Y

Слева — торец меньшего X на плане, сверху — верх панели. Обе грани показаны в этой системе. секция 2, эт. 1, № 53

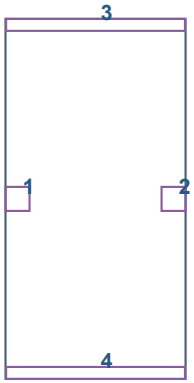

Габарит вида 1500 × 3000 мм. Координаты в таблице даны до центра площадки. Размер площадки дан в плоскости её грани.

Координаты по конечным габаритам в портале, округление до мм. Варианты ориентации отмечены в таблице.

№	Марка	Габарит	Слева	Справа	Сверху	Снизу	Примечание
1	ЗД-1	200 × 200	100	1400	1500	1500	Вариант 3D. Пара требует сверки
2	ЗД-1	200 × 200	1400	100	1500	1500	Вариант 3D. Пара: 1.1_СП-06
3	ЗД-3	1490 × 100	750	750	50	2950	Вариант 3D. Пара: 1_СПП-07, 1_СПп-01
4	ЗД-3	1490 × 100	750	750	2950	50	Вариант 3D. Пара: 1_СПП-02

Основание: 37

1.1_СП-01_1 / ПСП300.150.30а

По сборке · грань больший X

Слева — торец меньшего Y на плане, сверху — верх панели. Обе грани показаны в этой системе. секция 1, эт. 2, № 81; секция 3, эт. 2, № 148

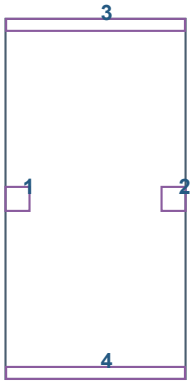

Габарит вида 1500 × 3000 мм. Координаты в таблице даны до центра площадки. Размер площадки дан в плоскости её грани.

Координаты по конечным габаритам в портале, округление до мм. Варианты ориентации отмечены в таблице.

№	Марка	Габарит	Слева	Справа	Сверху	Снизу	Примечание
1	ЗД-1	200 × 200	100	1400	1500	1500	Вариант 3D. Пара: 1.1_СП-01_1
2	ЗД-1	200 × 200	1400	100	1500	1500	Вариант 3D. Пара: 1.1_СП-16
3	ЗД-3	1490 × 100	750	750	50	2950	Вариант 3D. Пара: 1.1_СПП-18
4	ЗД-3	1490 × 100	750	750	2950	50	Вариант 3D. Пара: 1.1_СПП-11, 1.1_СПП-12

Основание: 37

1.1_СП-01_1 / ПСП300.150.30а

По сборке · грань больший X

Слева — торец меньшего Y на плане, сверху — верх панели. Обе грани показаны в этой системе. секция 1, эт. 2, № 82; секция 3, эт. 2, № 149

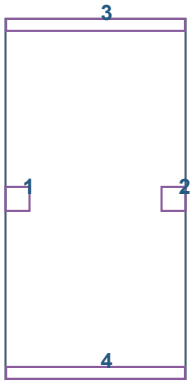

Габарит вида 1500 × 3000 мм. Координаты в таблице даны до центра площадки. Размер площадки дан в плоскости её грани.

Координаты по конечным габаритам в портале, округление до мм. Варианты ориентации отмечены в таблице.

№	Марка	Габарит	Слева	Справа	Сверху	Снизу	Примечание
1	ЗД-1	200 × 200	100	1400	1500	1500	Вариант 3D. Пара: 1.1_СП-12_3р
2	ЗД-1	200 × 200	1400	100	1500	1500	Вариант 3D. Пара: 1.1_СП-01_1
3	ЗД-3	1490 × 100	750	750	50	2950	Вариант 3D. Пара: 1.1_СПП-19
4	ЗД-3	1490 × 100	750	750	2950	50	Вариант 3D. Пара: 1.1_СПП-11, 1.1_СПП-15

Основание: 37

1.1_СП-01_1 / ПСП300.150.30а

По сборке · грань больший X

Слева — торец меньшего Y на плане, сверху — верх панели. Обе грани показаны в этой системе. секция 1, эт. 2, № 85; секция 3, эт. 2, № 152

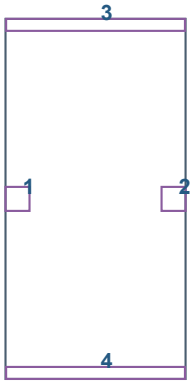

Габарит вида 1500 × 3000 мм. Координаты в таблице даны до центра площадки. Размер площадки дан в плоскости её грани.

Координаты по конечным габаритам в портале, округление до мм. Варианты ориентации отмечены в таблице.

№	Марка	Габарит	Слева	Справа	Сверху	Снизу	Примечание
1	ЗД-1	200 × 200	100	1400	1500	1500	Вариант 3D. Пара: 1.1_СП-17
2	ЗД-1	200 × 200	1400	100	1500	1500	Вариант 3D. Пара: 1.1_СП-01_1
3	ЗД-3	1490 × 100	750	750	50	2950	Вариант 3D. Пара: 1.1_СПП-18_3р
4	ЗД-3	1490 × 100	750	750	2950	50	Вариант 3D. Пара: 1.1_СП-17, 1.1_СПП-14, 1.1_СПП-15

Основание: 37

1.1_СП-01_1 / ПСП300.150.30а

По сборке · грань больший X

Слева — торец меньшего Y на плане, сверху — верх панели. Обе грани показаны в этой системе. секция 1, эт. 2, № 86; секция 3, эт. 2, № 153

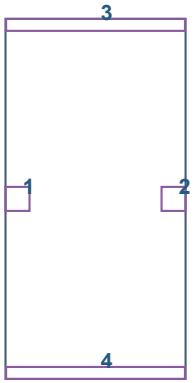

Габарит вида 1500 × 3000 мм. Координаты в таблице даны до центра площадки. Размер площадки дан в плоскости её грани.

Координаты по конечным габаритам в портале, округление до мм. Варианты ориентации отмечены в таблице.

№	Марка	Габарит	Слева	Справа	Сверху	Снизу	Примечание
1	ЗД-1	200 × 200	100	1400	1500	1500	Вариант 3D. Пара: 1.1_СП-01_1
2	ЗД-1	200 × 200	1400	100	1500	1500	Вариант 3D. Пара: 1.1_СП-12
3	ЗД-3	1490 × 100	750	750	50	2950	Вариант 3D. Пара: 1.1_СПП-19
4	ЗД-3	1490 × 100	750	750	2950	50	Вариант 3D. Пара: 1.1_СПП-15, 1.1_СПП-16

Основание: 37

1.1_СП-01_1 / ПСП300.150.30а

По сборке · грань меньший X

Слева — торец меньшего Y на плане, сверху — верх панели. Обе грани показаны в этой системе. секция 1, эт. 2, № 89; секция 3, эт. 2, № 156

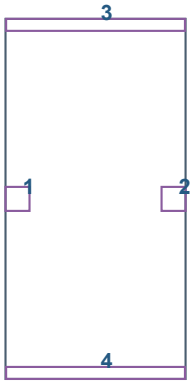

Габарит вида 1500 × 3000 мм. Координаты в таблице даны до центра площадки. Размер площадки дан в плоскости её грани.

Координаты по конечным габаритам в портале, округление до мм. Варианты ориентации отмечены в таблице.

№	Марка	Габарит	Слева	Справа	Сверху	Снизу	Примечание
1	ЗД-1	200 × 200	100	1400	1500	1500	Вариант 3D. Пара: 1.1_СП-01_1
2	ЗД-1	200 × 200	1400	100	1500	1500	Вариант 3D. Пара: 1.1_СП-12_3р
3	ЗД-3	1490 × 100	750	750	50	2950	Вариант 3D. Пара: 1.1_СПП-19
4	ЗД-3	1490 × 100	750	750	2950	50	Вариант 3D. Пара: 1.1_СПП-15, 1.1_СПП-16

Основание: 37

1.1_СП-01_1 / ПСП300.150.30а

По сборке · грань меньший X

Слева — торец меньшего Y на плане, сверху — верх панели. Обе грани показаны в этой системе. секция 1, эт. 2, № 90; секция 3, эт. 2, № 157

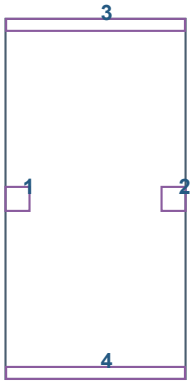

Габарит вида 1500 × 3000 мм. Координаты в таблице даны до центра площадки. Размер площадки дан в плоскости её грани.

Координаты по конечным габаритам в портале, округление до мм. Варианты ориентации отмечены в таблице.

№	Марка	Габарит	Слева	Справа	Сверху	Снизу	Примечание
1	ЗД-1	200 × 200	100	1400	1500	1500	Вариант 3D. Пара: 1.1_СП-01_1
2	ЗД-1	200 × 200	1400	100	1500	1500	Вариант 3D. Пара: 1.1_СП-01_1
3	ЗД-3	1490 × 100	750	750	50	2950	Вариант 3D. Пара: 1.1_СПП-18_3р
4	ЗД-3	1490 × 100	750	750	2950	50	Вариант 3D. Пара: 1.1_СПП-14, 1.1_СПП-15

Основание: 37

1.1_СП-01_1 / ПСП300.150.30а

По сборке · грань меньший X

Слева — торец меньшего Y на плане, сверху — верх панели. Обе грани показаны в этой системе. секция 1, эт. 2, № 91; секция 3, эт. 2, № 158

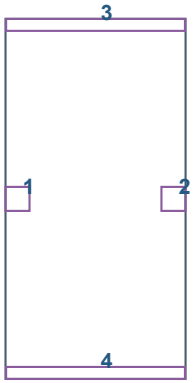

Габарит вида 1500 × 3000 мм. Координаты в таблице даны до центра площадки. Размер площадки дан в плоскости её грани.

Координаты по конечным габаритам в портале, округление до мм. Варианты ориентации отмечены в таблице.

№	Марка	Габарит	Слева	Справа	Сверху	Снизу	Примечание
1	ЗД-1	200 × 200	100	1400	1500	1500	Вариант 3D. Пара: 1.1_СП-01_1
2	ЗД-1	200 × 200	1399	101	1500	1500	Вариант 3D. Пара: 1.1_СП-01_1
3	ЗД-3	1490 × 100	750	750	50	2950	Вариант 3D. Пара: 1.1_СПП-18
4	ЗД-3	1490 × 100	750	750	2950	50	Вариант 3D. Пара: 1.1_СПП-14

Основание: 37

1.1_СП-01_1 / ПСП300.150.30а

По сборке · грань меньший X

Слева — торец меньшего Y на плане, сверху — верх панели. Обе грани показаны в этой системе. секция 1, эт. 2, № 92; секция 3, эт. 2, № 159

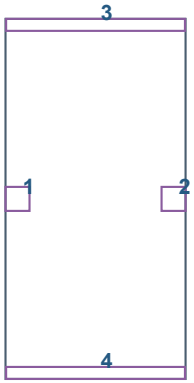

Габарит вида 1500 × 3000 мм. Координаты в таблице даны до центра площадки. Размер площадки дан в плоскости её грани.

Координаты по конечным габаритам в портале, округление до мм. Варианты ориентации отмечены в таблице.

№	Марка	Габарит	Слева	Справа	Сверху	Снизу	Примечание
1	ЗД-1	200 × 200	100	1400	1500	1500	Вариант 3D. Пара: 1.1_СП-01_1
2	ЗД-1	200 × 200	1400	100	1500	1500	Вариант 3D. Пара: 1.1_СП-01_1
3	ЗД-3	1490 × 100	750	750	50	2950	Вариант 3D. Пара: 1.1_СПП-23
4	ЗД-3	1490 × 100	750	750	2950	50	Вариант 3D. Пара: 1.1_СПП-12

Основание: 37

1.1_СП-01_1 / ПСП300.150.30а

По сборке · грань меньший X

Слева — торец меньшего Y на плане, сверху — верх панели. Обе грани показаны в этой системе. секция 1, эт. 2, № 93; секция 3, эт. 2, № 160

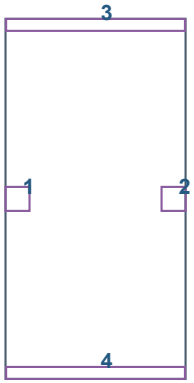

Габарит вида 1500 × 3000 мм. Координаты в таблице даны до центра площадки. Размер площадки дан в плоскости её грани.

Координаты по конечным габаритам в портале, округление до мм. Варианты ориентации отмечены в таблице.

№	Марка	Габарит	Слева	Справа	Сверху	Снизу	Примечание
1	ЗД-1	200 × 200	100	1400	1500	1500	Вариант 3D. Пара: 1.1_СП-01_1
2	ЗД-1	200 × 200	1400	100	1500	1500	Вариант 3D. Пара: 1.1_СП-01_1
3	ЗД-3	1490 × 100	750	750	50	2950	Вариант 3D. Пара: 1.1_СПП-18
4	ЗД-3	1490 × 100	750	750	2950	50	Вариант 3D. Пара: 1.1_СПП-11, 1.1_СПП-12

Основание: 37

1.1_СП-01_1 / ПСП300.150.30а

По сборке · грань меньший X

Слева — торец меньшего Y на плане, сверху — верх панели. Обе грани показаны в этой системе. секция 1, эт. 2, № 94; секция 3, эт. 2, № 161

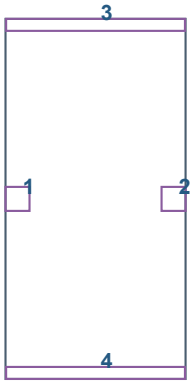

Габарит вида 1500 × 3000 мм. Координаты в таблице даны до центра площадки. Размер площадки дан в плоскости её грани.

Координаты по конечным габаритам в портале, округление до мм. Варианты ориентации отмечены в таблице.

№	Марка	Габарит	Слева	Справа	Сверху	Снизу	Примечание
1	ЗД-1	200 × 200	100	1400	1500	1500	Вариант 3D. Пара: 1.1_СП-12
2	ЗД-1	200 × 200	1400	100	1500	1500	Вариант 3D. Пара: 1.1_СП-01_1
3	ЗД-3	1490 × 100	750	750	50	2950	Вариант 3D. Пара: 1.1_СПП-19
4	ЗД-3	1490 × 100	750	750	2950	50	Вариант 3D. Пара: 1.1_СПП-11, 1.1_СПП-15

Основание: 37

1.1_СП-01_1 / ПСП300.150.30а

По сборке · грань больший X

Слева — торец меньшего Y на плане, сверху — верх панели. Обе грани показаны в этой системе. секция 1, эт. 1, № 117

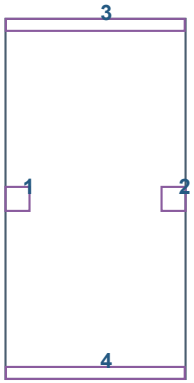

Габарит вида 1500 × 3000 мм. Координаты в таблице даны до центра площадки. Размер площадки дан в плоскости её грани.

Координаты по конечным габаритам в портале, округление до мм. Варианты ориентации отмечены в таблице.

№	Марка	Габарит	Слева	Справа	Сверху	Снизу	Примечание
1	ЗД-1	200 × 200	100	1400	1500	1500	Вариант 3D. Пара: 1.1_СП-01_1
2	ЗД-1	200 × 200	1400	100	1500	1500	Вариант 3D. Пара: 1.1_СП-04
3	ЗД-3	1490 × 100	748	752	50	2950	Вариант 3D. Пара: 1.1_СПП-11, 1.1_СПП-12
4	ЗД-3	1490 × 100	748	752	2950	50	Вариант 3D. Пара: 1.1_СПП-01_1

Основание: 37

1.1_СП-01_1 / ПСП300.150.30а

По сборке · грань больший X

Слева — торец меньшего Y на плане, сверху — верх панели. Обе грани показаны в этой системе. секция 1, эт. 1, № 118

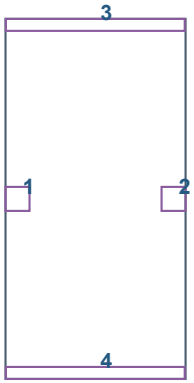

Габарит вида 1500 × 3000 мм. Координаты в таблице даны до центра площадки. Размер площадки дан в плоскости её грани.

Координаты по конечным габаритам в портале, округление до мм. Варианты ориентации отмечены в таблице.

№	Марка	Габарит	Слева	Справа	Сверху	Снизу	Примечание
1	ЗД-1	200 × 200	100	1400	1500	1500	Вариант 3D. Пара: 1.1_СП-12_3р
2	ЗД-1	200 × 200	1400	100	1500	1500	Вариант 3D. Пара: 1.1_СП-01_1
3	ЗД-3	1490 × 100	748	752	50	2950	Вариант 3D. Пара: 1.1_СПП-11, 1.1_СПП-15
4	ЗД-3	1490 × 100	748	752	2950	50	Вариант 3D. Пара: 1.1_СПП-01_1

Основание: 37

1.1_СП-01_1 / ПСП300.150.30а

По сборке · грань больший X

Слева — торец меньшего Y на плане, сверху — верх панели. Обе грани показаны в этой системе. секция 1, эт. 1, № 123

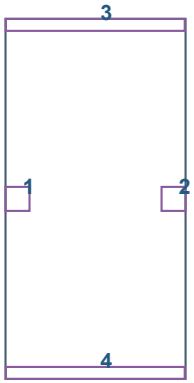

Габарит вида 1500 × 3000 мм. Координаты в таблице даны до центра площадки. Размер площадки дан в плоскости её грани.

Координаты по конечным габаритам в портале, округление до мм. Варианты ориентации отмечены в таблице.

№	Марка	Габарит	Слева	Справа	Сверху	Снизу	Примечание
1	ЗД-1	200 × 200	100	1400	1500	1500	Вариант 3D. Пара: 1.1_СП-01_1
2	ЗД-1	200 × 200	1400	100	1500	1500	Вариант 3D. Пара: 1.1_СП-12
3	ЗД-3	1490 × 100	748	752	50	2950	Вариант 3D. Пара: 1.1_СПП-15, 1.1_СПП-16
4	ЗД-3	1490 × 100	748	752	2950	50	Вариант 3D. Пара: 1.1_СПП-07

Основание: 37

1.1_СП-01_1 / ПСП300.150.30а

По сборке · грань меньший X

Слева — торец меньшего Y на плане, сверху — верх панели. Обе грани показаны в этой системе. секция 1, эт. 1, № 130

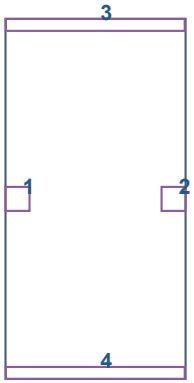

Габарит вида 1500 × 3000 мм. Координаты в таблице даны до центра площадки. Размер площадки дан в плоскости её грани.

Координаты по конечным габаритам в портале, округление до мм. Варианты ориентации отмечены в таблице.

№	Марка	Габарит	Слева	Справа	Сверху	Снизу	Примечание
1	ЗД-1	200 × 200	100	1400	1500	1500	Вариант 3D. Пара: 1.1_СП-01_1
2	ЗД-1	200 × 200	1400	100	1500	1500	Вариант 3D. Пара: 1.1_СП-01_1
3	ЗД-3	1490 × 100	748	752	50	2950	Вариант 3D. Пара: 1.1_СПП-12, 1.1_СПП-13
4	ЗД-3	1490 × 100	748	752	2950	50	Вариант 3D. Пара: 1.1_СПП-02

Основание: 37

1.1_СП-01_1 / ПСП300.150.30а

По сборке · грань меньший X

Слева — торец меньшего Y на плане, сверху — верх панели. Обе грани показаны в этой системе. секция 1, эт. 1, № 131

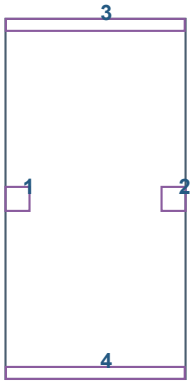

Габарит вида 1500 × 3000 мм. Координаты в таблице даны до центра площадки. Размер площадки дан в плоскости её грани.

Координаты по конечным габаритам в портале, округление до мм. Варианты ориентации отмечены в таблице.

№	Марка	Габарит	Слева	Справа	Сверху	Снизу	Примечание
1	ЗД-1	200 × 200	100	1400	1500	1500	Вариант 3D. Пара: 1.1_СП-01_1
2	ЗД-1	200 × 200	1400	100	1500	1500	Вариант 3D. Пара: 1.1_СП-01_1
3	ЗД-3	1490 × 100	748	752	50	2950	Вариант 3D. Пара: 1.1_СПП-11, 1.1_СПП-12
4	ЗД-3	1490 × 100	748	752	2950	50	Вариант 3D. Пара: 1.1_СПП-01_1

Основание: 37

1.1_СП-01_1 / ПСП300.150.30а

По сборке · грань меньший X

Слева — торец меньшего Y на плане, сверху — верх панели. Обе грани показаны в этой системе. секция 1, эт. 1, № 132

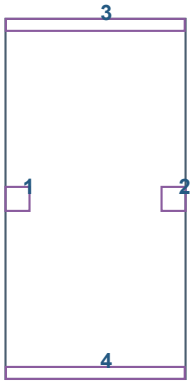

Габарит вида 1500 × 3000 мм. Координаты в таблице даны до центра площадки. Размер площадки дан в плоскости её грани.

Координаты по конечным габаритам в портале, округление до мм. Варианты ориентации отмечены в таблице.

№	Марка	Габарит	Слева	Справа	Сверху	Снизу	Примечание
1	ЗД-1	200 × 200	100	1400	1500	1500	Вариант 3D. Пара: 1.1_СП-12
2	ЗД-1	200 × 200	1400	100	1500	1500	Вариант 3D. Пара: 1.1_СП-01_1
3	ЗД-3	1490 × 100	748	752	50	2950	Вариант 3D. Пара: 1.1_СПП-11, 1.1_СПП-15
4	ЗД-3	1490 × 100	748	752	2950	50	Вариант 3D. Пара: 1.1_СПП-01_1

Основание: 37

1.1_СП-02_1 / ПСП300.120.30а

1200 × 3000 × 300 мм · 4 шт. по проекту · Ширина по альбому 1190 мм

Монтаж: секция 1, этаж 1 (PDF 9), секция 3, этаж 1 (PDF 9)

Вертикальные каркасы по двум граням панели

Поперечные Ø10 А500С: 11 позиций по высоте на каждой грани по вертикальному сечению. Два слоя.

Расчёт по ведомости: 6 вертикальных пар Ø12 А500С. Масса Ø12 по марке 125.76 кг ÷ 4 изделий ÷ (2 × 2,95 м × 0,888 кг/м).

Число пар получено из массы. Для рабочих осей требуется поперечный разрез с разбивкой по ширине.

Ведомость стали на всю марку, PDF 74: Ø6 — 0 кг, Ø10 — 62.48 кг, Ø12 — 125.76 кг.

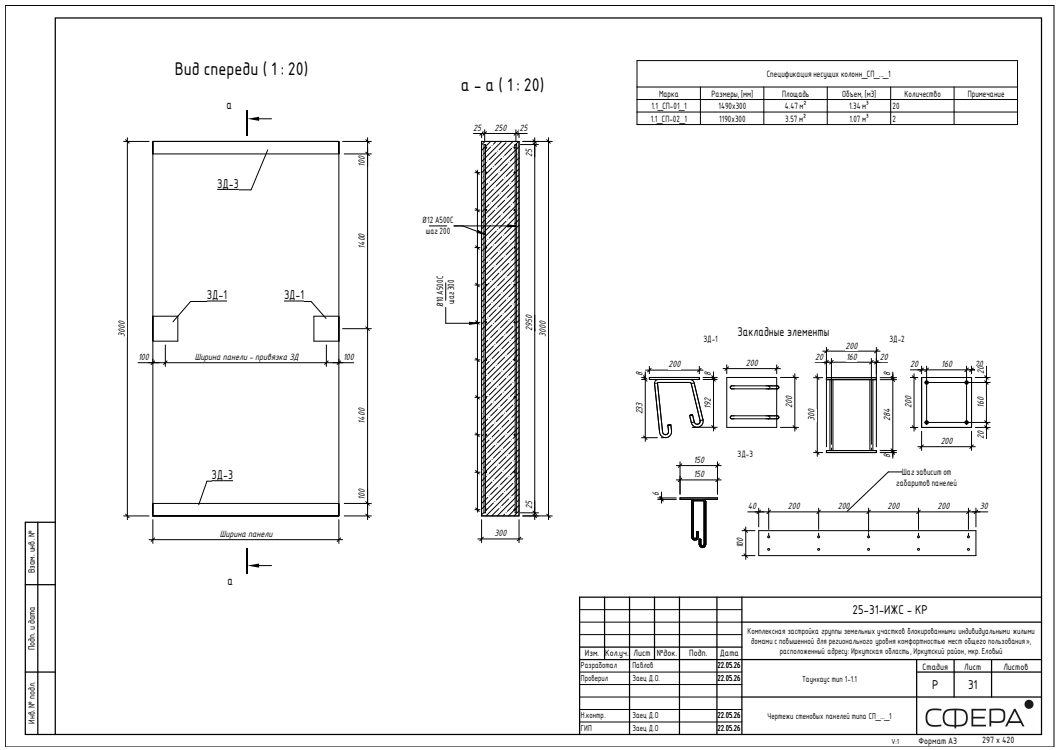

Исходный альбом, страницы PDF: 37, 76, 74

1.1_СП-02_1 / ПСП300.120.30а

Пары продольных стержней и поперечины

Количество каркасов рассчитано по массе. Положение осей по ширине показано условно до получения размерного поперечного разреза.

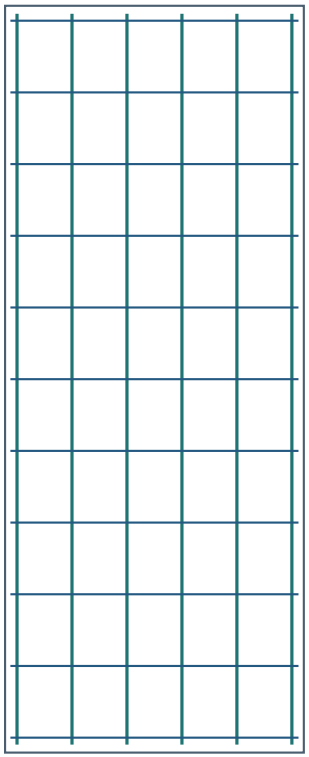

6 плоских каркасов по ширине 1200 мм

Один вертикальный стержень Ø12 у каждой из двух граней. При сборке они образуют пару. Поперечные Ø10 располагаются в обоих слоях по сечению панели.

Поперечные позиции на каждой грани — 11.

Привязки закладных приведены на следующих страницах отдельно по граням и экземплярам.

1.1_СП-02_1 / ПСП300.120.30а

По сборке · грань больший Y

Слева — торец меньшего X на плане, сверху — верх панели. Обе грани показаны в этой системе. секция 3, эт. 1, № 24; секция 1, эт. 1, № 140

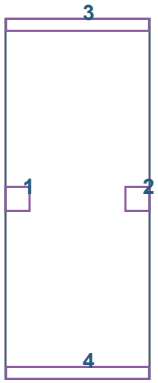

Габарит вида 1200 × 3000 мм. Координаты в таблице даны до центра площадки. Размер площадки дан в плоскости её грани.

Координаты по конечным габаритам в портале, округление до мм. Варианты ориентации отмечены в таблице.

№	Марка	Габарит	Слева	Справа	Сверху	Снизу	Примечание
1	ЗД-1	200 × 200	100	1100	1500	1500	Вариант 3D. Пара: 1.1_СП-06
2	ЗД-1	200 × 200	1099	101	1500	1500	Вариант 3D. Пара: 1.1_СП-23_3р
3	ЗД-3	1190 × 100	600	600	50	2950	Вариант 3D. Пара: 1.1_СПП-14
4	ЗД-3	1190 × 100	600	600	2950	50	Вариант 3D. Пара: 1.1_СПП-04

Основание: 37

1.1_СП-02_1 / ПСП300.120.30а

По сборке · грань меньший Y

Слева — торец меньшего X на плане, сверху — верх панели. Обе грани показаны в этой системе. секция 3, эт. 1, № 27; секция 1, эт. 1, № 143

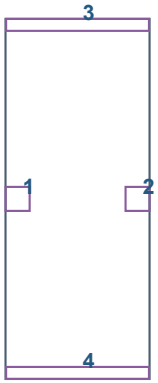

Габарит вида 1200 × 3000 мм. Координаты в таблице даны до центра площадки. Размер площадки дан в плоскости её грани.

Координаты по конечным габаритам в портале, округление до мм. Варианты ориентации отмечены в таблице.

№	Марка	Габарит	Слева	Справа	Сверху	Снизу	Примечание
1	ЗД-1	200 × 200	101	1099	1500	1500	Вариант 3D. Пара: 1.1_СП-06_3р
2	ЗД-1	200 × 200	1100	100	1500	1500	Вариант 3D. Пара: 1.1_СП-23
3	ЗД-3	1190 × 100	600	600	50	2950	Вариант 3D. Пара: 1.1_СПП-12
4	ЗД-3	1190 × 100	600	600	2950	50	Вариант 3D. Пара: 1.1_СПП-02

Основание: 37

1.1_СП-03 / ПСП300.120.30б

1200 × 3000 × 300 мм · 3 шт. по проекту · Ширина по альбому 1190 мм

Монтаж: секция 1, этаж 1 (PDF 9), секция 2, этаж 1 (PDF 10), секция 3, этаж 1 (PDF 9)

Вертикальные каркасы по двум граням панели

Поперечные Ø10 А500С: 11 позиций по высоте на каждой грани по вертикальному сечению. Два слоя.

Расчёт по ведомости: 6 вертикальных пар Ø12 А500С. Масса Ø12 по марке 94.32 кг ÷ 3 изделий ÷ (2 × 2,95 м × 0,888 кг/м).

Число пар получено из массы. Для рабочих осей требуется поперечный разрез с разбивкой по ширине.

Ведомость стали на всю марку, PDF 74: Ø6 — 0 кг, Ø10 — 46.86 кг, Ø12 — 94.32 кг.

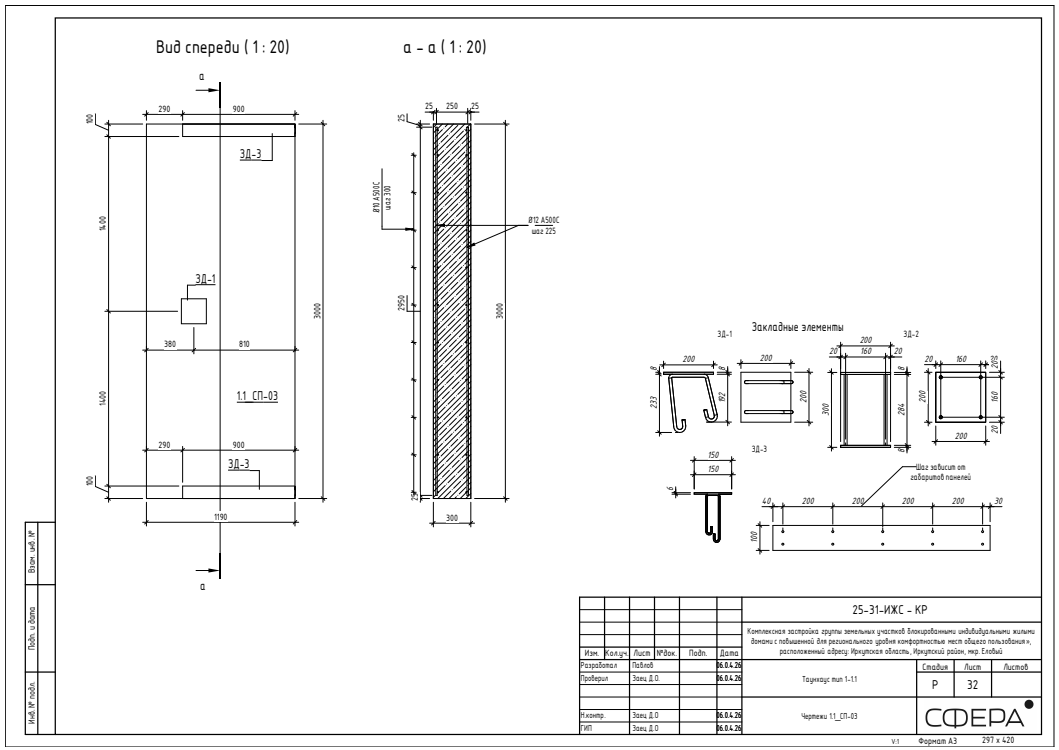

Исходный альбом, страницы PDF: 38, 76, 74

1.1_СП-03 / ПСП300.120.30б

Пары продольных стержней и поперечины

Количество каркасов рассчитано по массе. Положение осей по ширине показано условно до получения размерного поперечного разреза.

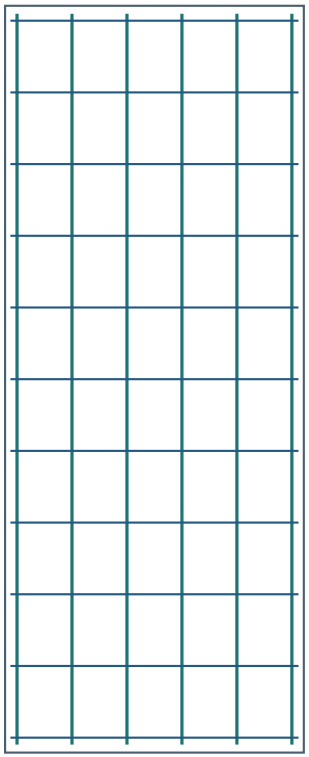

6 плоских каркасов по ширине 1200 мм

Один вертикальный стержень Ø12 у каждой из двух граней. При сборке они образуют пару. Поперечные Ø10 располагаются в обоих слоях по сечению панели.

Поперечные позиции на каждой грани — 11.

Привязки закладных приведены на следующих страницах отдельно по граням и экземплярам.

1.1_СП-03 / ПСП300.120.30б

По сборке · грань меньший X

Слева — торец меньшего Y на плане, сверху — верх панели. Обе грани показаны в этой системе. секция 3, эт. 1, № 10

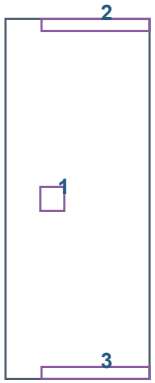

Габарит вида 1200 × 3000 мм. Координаты в таблице даны до центра площадки. Размер площадки дан в плоскости её грани.

Координаты по конечным габаритам в портале, округление до мм. Варианты ориентации отмечены в таблице.

№	Марка	Габарит	Слева	Справа	Сверху	Снизу	Примечание
1	ЗД-1	200 × 200	390	810	1500	1500	Вариант 3D. Пара требует сверки
2	ЗД-3	900 × 100	750	450	51	2949	Вариант 3D. Пара: 1.1_СПП-17
3	ЗД-3	900 × 100	750	450	2950	50	Вариант 3D. Пара: 1.1_СПП-08

Основание: 38

1.1_СП-03 / ПСП300.120.30б

По сборке · грань меньший X

Слева — торец меньшего Y на плане, сверху — верх панели. Обе грани показаны в этой системе. секция 2, эт. 1, № 48

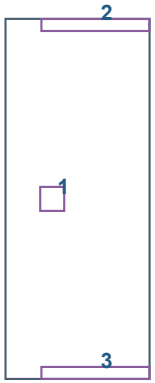

Габарит вида 1200 × 3000 мм. Координаты в таблице даны до центра площадки. Размер площадки дан в плоскости её грани.

Координаты по конечным габаритам в портале, округление до мм. Варианты ориентации отмечены в таблице.

№	Марка	Габарит	Слева	Справа	Сверху	Снизу	Примечание
1	ЗД-1	200 × 200	389	811	1500	1500	Вариант 3D. Пара требует сверки
2	ЗД-3	900 × 100	749	451	51	2949	Вариант 3D. Пара: 1_СПП-06
3	ЗД-3	900 × 100	749	451	2950	50	Вариант 3D. Пара: 1_СПП-01

Основание: 38

1.1_СП-03 / ПСП300.120.30б

По сборке · грань меньший X

Слева — торец меньшего Y на плане, сверху — верх панели. Обе грани показаны в этой системе. секция 1, эт. 1, № 126

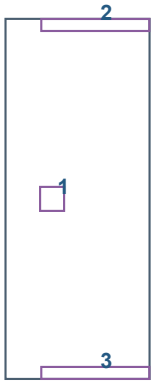

Габарит вида 1200 × 3000 мм. Координаты в таблице даны до центра площадки. Размер площадки дан в плоскости её грани.

Координаты по конечным габаритам в портале, округление до мм. Варианты ориентации отмечены в таблице.

№	Марка	Габарит	Слева	Справа	Сверху	Снизу	Примечание
1	ЗД-1	200 × 200	388	812	1500	1500	Вариант 3D. Пара требует сверки
2	ЗД-3	900 × 100	748	452	51	2949	Вариант 3D. Пара: 1.1_СПП-17
3	ЗД-3	900 × 100	748	452	2950	50	Вариант 3D. Пара: 1.1_СПП-08

Основание: 38

1.1_СП-04 / ПСП300.150.30б

1500 × 3000 × 300 мм · 2 шт. по проекту · Ширина по альбому 1490 мм

Монтаж: секция 1, этаж 1 (PDF 9), секция 3, этаж 1 (PDF 9)

Вертикальные каркасы по двум граням панели

Поперечные Ø10 А500С: 11 позиций по высоте на каждой грани по вертикальному сечению. Два слоя.

Расчёт по ведомости: 8 вертикальных пар Ø12 А500С. Масса Ø12 по марке 83.83 кг ÷ 2 изделий ÷ (2 × 2,95 м × 0,888 кг/м).

Число пар получено из массы. Для рабочих осей требуется поперечный разрез с разбивкой по ширине.

Ведомость стали на всю марку, PDF 74: Ø6 — 0 кг, Ø10 — 39.36 кг, Ø12 — 83.83 кг.

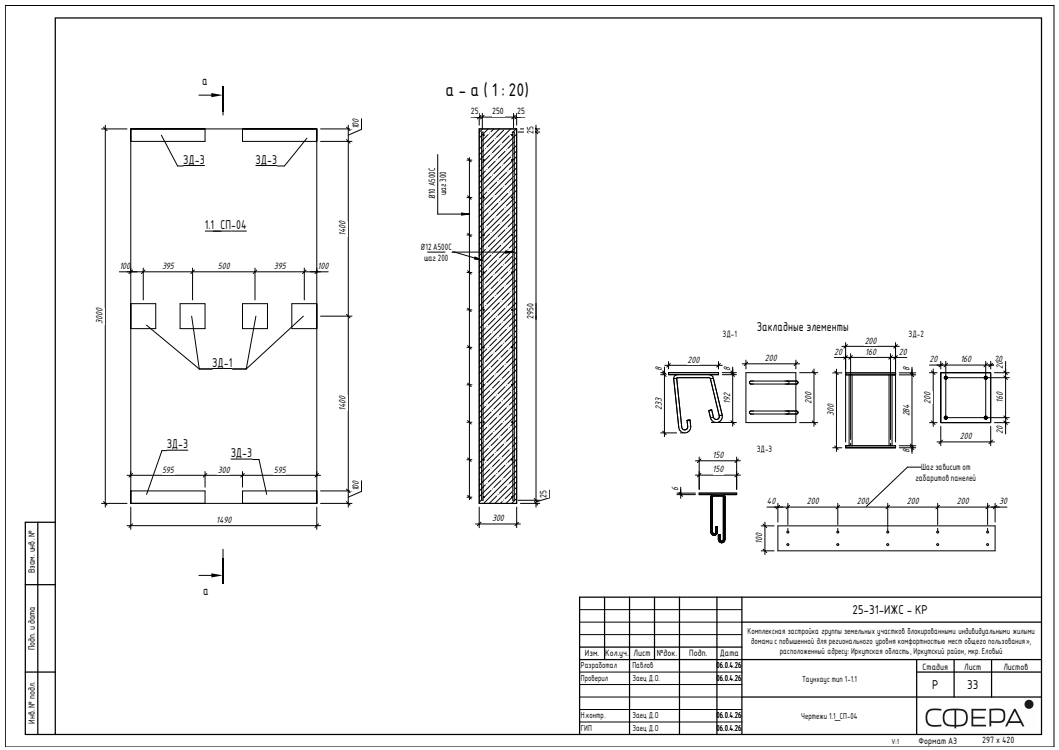

Исходный альбом, страницы PDF: 39, 76, 74

1.1_СП-04 / ПСП300.150.30б

Пары продольных стержней и поперечины

Количество каркасов рассчитано по массе. Положение осей по ширине показано условно до получения размерного поперечного разреза.

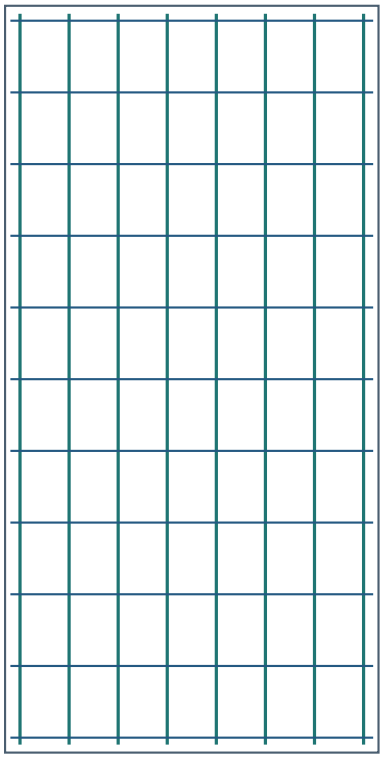

8 плоских каркасов по ширине 1500 мм

Один вертикальный стержень Ø12 у каждой из двух граней. При сборке они образуют пару. Поперечные Ø10 располагаются в обоих слоях по сечению панели.

Поперечные позиции на каждой грани — 11.

Привязки закладных приведены на следующих страницах отдельно по граням и экземплярам.

1.1_СП-04 / ПСП300.150.30б

По сборке · грань больший X

Слева — торец меньшего Y на плане, сверху — верх панели. Обе грани показаны в этой системе. секция 3, эт. 1, № 4

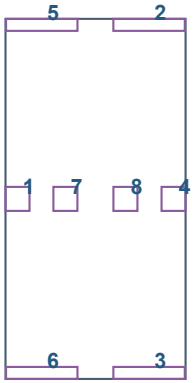

Габарит вида 1500 × 3000 мм. Координаты в таблице даны до центра площадки. Размер площадки дан в плоскости её грани.

Координаты по конечным габаритам в портале, округление до мм. Варианты ориентации отмечены в таблице.

№	Марка	Габарит	Слева	Справа	Сверху	Снизу	Примечание
1	ЗД-1	200 × 200	100	1400	1500	1500	Вариант 3D. Пара: 1.1_СП-01_1
2	ЗД-3	595 × 100	1196	304	50	2950	Вариант 3D. Пара: 1.1_СП-16
3	ЗД-3	595 × 100	1196	304	2950	50	Вариант 3D. Пара: 1.1_СПП-02
4	ЗД-1	200 × 200	1400	100	1500	1500	Вариант 3D. Пара: 1.1_СП-05
5	ЗД-3	595 × 100	302	1198	50	2950	Вариант 3D. Пара: 1.1_СП-06_3р, 1.1_СПП-12
6	ЗД-3	595 × 100	302	1198	2950	50	Вариант 3D. Пара: 1.1_СП-06_3р, 1.1_СПП-02
7	ЗД-1	200 × 200	499	1001	1500	1500	Вариант 3D. Пара: 1.1_СП-06_3р
8	ЗД-1	200 × 200	999	501	1500	1500	Вариант 3D. Пара: 1.1_СП-06_3р

Основание: 39

1.1_СП-04 / ПСП300.150.30б

По сборке · грань больший X

Слева — торец меньшего Y на плане, сверху — верх панели. Обе грани показаны в этой системе. секция 1, эт. 1, № 120

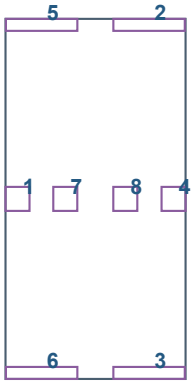

Габарит вида 1500 × 3000 мм. Координаты в таблице даны до центра площадки. Размер площадки дан в плоскости её грани.

Координаты по конечным габаритам в портале, округление до мм. Варианты ориентации отмечены в таблице.

№	Марка	Габарит	Слева	Справа	Сверху	Снизу	Примечание
1	ЗД-1	200 × 200	100	1400	1500	1500	Вариант 3D. Пара: 1.1_СП-01_1
2	ЗД-3	595 × 100	1196	304	50	2950	Вариант 3D. Пара: 1.1_СП-16
3	ЗД-3	595 × 100	1196	304	2950	50	Вариант 3D. Пара: 1.1_СПП-02
4	ЗД-1	200 × 200	1400	100	1500	1500	Вариант 3D. Пара: 1.1_СП-05
5	ЗД-3	595 × 100	301	1199	50	2950	Вариант 3D. Пара: 1.1_СП-06_3р, 1.1_СПП-12
6	ЗД-3	595 × 100	301	1199	2950	50	Вариант 3D. Пара: 1.1_СП-06_3р, 1.1_СПП-02
7	ЗД-1	200 × 200	498	1002	1500	1500	Вариант 3D. Пара: 1.1_СП-06_3р
8	ЗД-1	200 × 200	998	502	1500	1500	Вариант 3D. Пара: 1.1_СП-06_3р

Основание: 39

1.1_СП-05 / ПСП300.150.30в

1500 × 3000 × 300 мм · 4 шт. по проекту · Ширина по альбому 1490 мм

Монтаж: секция 1, этаж 1 (PDF 9), секция 2, этаж 1 (PDF 10), секция 3, этаж 1 (PDF 9)

Вертикальные каркасы по двум граням панели

Поперечные Ø10 А500С: 11 позиций по высоте на каждой грани по вертикальному сечению. Два слоя.

Расчёт по ведомости: 8 вертикальных пар Ø12 А500С. Масса Ø12 по марке 167.67 кг ÷ 4 изделий ÷ (2 × 2,95 м × 0,888 кг/м).

Число пар получено из массы. Для рабочих осей требуется поперечный разрез с разбивкой по ширине.

Ведомость стали на всю марку, PDF 74: Ø6 — 0 кг, Ø10 — 78.96 кг, Ø12 — 167.67 кг.

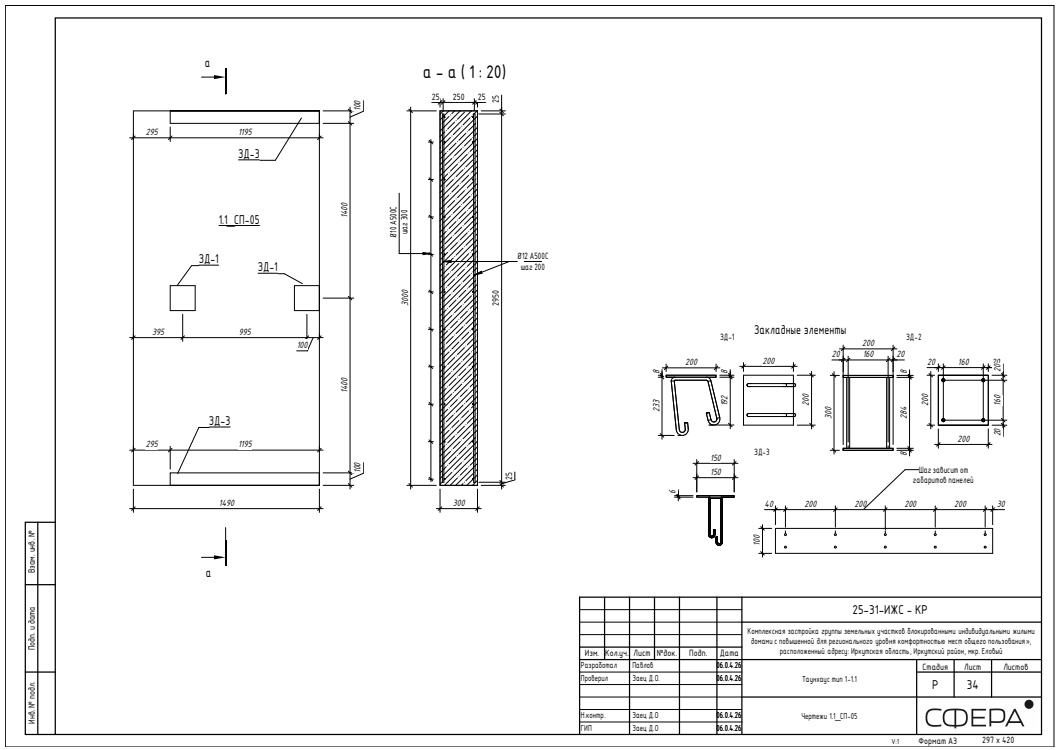

Исходный альбом, страницы PDF: 40, 76, 74

1.1_СП-05 / ПСП300.150.30в

Пары продольных стержней и поперечины

Количество каркасов рассчитано по массе. Положение осей по ширине показано условно до получения размерного поперечного разреза.

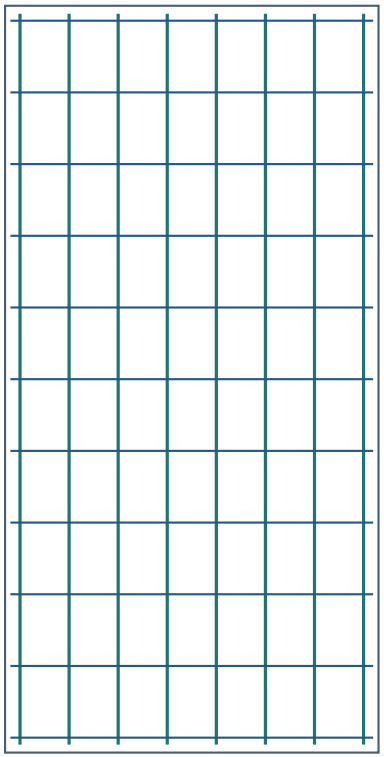

8 плоских каркасов по ширине 1500 мм

Один вертикальный стержень Ø12 у каждой из двух граней. При сборке они образуют пару. Поперечные Ø10 располагаются в обоих слоях по сечению панели.

Поперечные позиции на каждой грани — 11.

Привязки закладных приведены на следующих страницах отдельно по граням и экземплярам.

1.1_СП-05 / ПСП300.150.30в

По сборке · грань больший X

Слева — торец меньшего Y на плане, сверху — верх панели. Обе грани показаны в этой системе. секция 3, эт. 1, № 5; секция 1, эт. 1, № 121

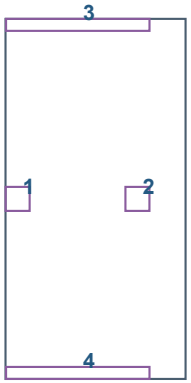

Габарит вида 1500 × 3000 мм. Координаты в таблице даны до центра площадки. Размер площадки дан в плоскости её грани.

Координаты по конечным габаритам в портале, округление до мм. Варианты ориентации отмечены в таблице.

№	Марка	Габарит	Слева	Справа	Сверху	Снизу	Примечание
1	ЗД-1	200 × 200	101	1399	1500	1500	Вариант 3D. Пара: 1.1_СП-04
2	ЗД-1	200 × 200	1099	401	1500	1500	Вариант 3D. Пара: 1.1_СП-06
3	ЗД-3	1195 × 100	602	898	50	2950	Вариант 3D. Пара: 1.1_СП-17
4	ЗД-3	1195 × 100	602	898	2950	50	Вариант 3D. Пара: 1.1_СПП-03

Основание: 40

1.1_СП-05 / ПСП300.150.30в

По сборке · грань больший X

Слева — торец меньшего Y на плане, сверху — верх панели. Обе грани показаны в этой системе. секция 2, эт. 1, № 39

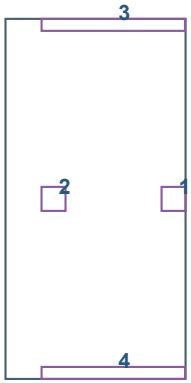

Габарит вида 1500 × 3000 мм. Координаты в таблице даны до центра площадки. Размер площадки дан в плоскости её грани.

Координаты по конечным габаритам в портале, округление до мм. Варианты ориентации отмечены в таблице.

№	Марка	Габарит	Слева	Справа	Сверху	Снизу	Примечание
1	ЗД-1	200 × 200	1400	100	1500	1500	Вариант 3D. Пара: 1.1_СП-01_1
2	ЗД-1	200 × 200	400	1100	1500	1500	Вариант 3D. Пара: 1.1_СП-07_2_3р
3	ЗД-3	1195 × 100	898	602	50	2950	Вариант 3D. Пара: 1.1_СП-07_2_3р, 1_СПП-10
4	ЗД-3	1195 × 100	898	602	2950	50	Вариант 3D. Пара: 1.1_СП-07_2_3р, 1_СПП-05

Основание: 40

1.1_СП-05 / ПСП300.150.30в

По сборке · грань меньший X

Слева — торец меньшего Y на плане, сверху — верх панели. Обе грани показаны в этой системе. секция 2, эт. 1, № 47

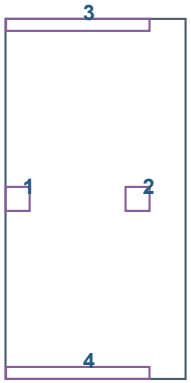

Габарит вида 1500 × 3000 мм. Координаты в таблице даны до центра площадки. Размер площадки дан в плоскости её грани.

Координаты по конечным габаритам в портале, округление до мм. Варианты ориентации отмечены в таблице.

№	Марка	Габарит	Слева	Справа	Сверху	Снизу	Примечание
1	ЗД-1	200 × 200	101	1399	1500	1500	Вариант 3D. Пара: 1.1_СП-01_1
2	ЗД-1	200 × 200	1100	400	1500	1500	Вариант 3D. Пара: 1.1_СП-06
3	ЗД-3	1195 × 100	602	898	50	2950	Вариант 3D. Пара: 1.1_СП-06, 1_СПП-07
4	ЗД-3	1195 × 100	602	898	2950	50	Вариант 3D. Пара: 1.1_СП-06, 1_СПП-02

Основание: 40

1.1_СП-06 / ПСП300.110.30а

1100 × 3000 × 300 мм · 3 шт. по проекту · Ширина по альбому 1090 мм

Монтаж: секция 1, этаж 1 (PDF 9), секция 2, этаж 1 (PDF 10), секция 3, этаж 1 (PDF 9)

Вертикальные каркасы по двум граням панели

Поперечные Ø10 А500С: 11 позиций по высоте на каждой грани по вертикальному сечению. Два слоя.

Расчёт по ведомости: 6 вертикальных пар Ø12 А500С. Масса Ø12 по марке 94.32 кг ÷ 3 изделий ÷ (2 × 2,95 м × 0,888 кг/м).

Число пар получено из массы. Для рабочих осей требуется поперечный разрез с разбивкой по ширине.

Ведомость стали на всю марку, PDF 74: Ø6 — 0 кг, Ø10 — 42.9 кг, Ø12 — 94.32 кг.

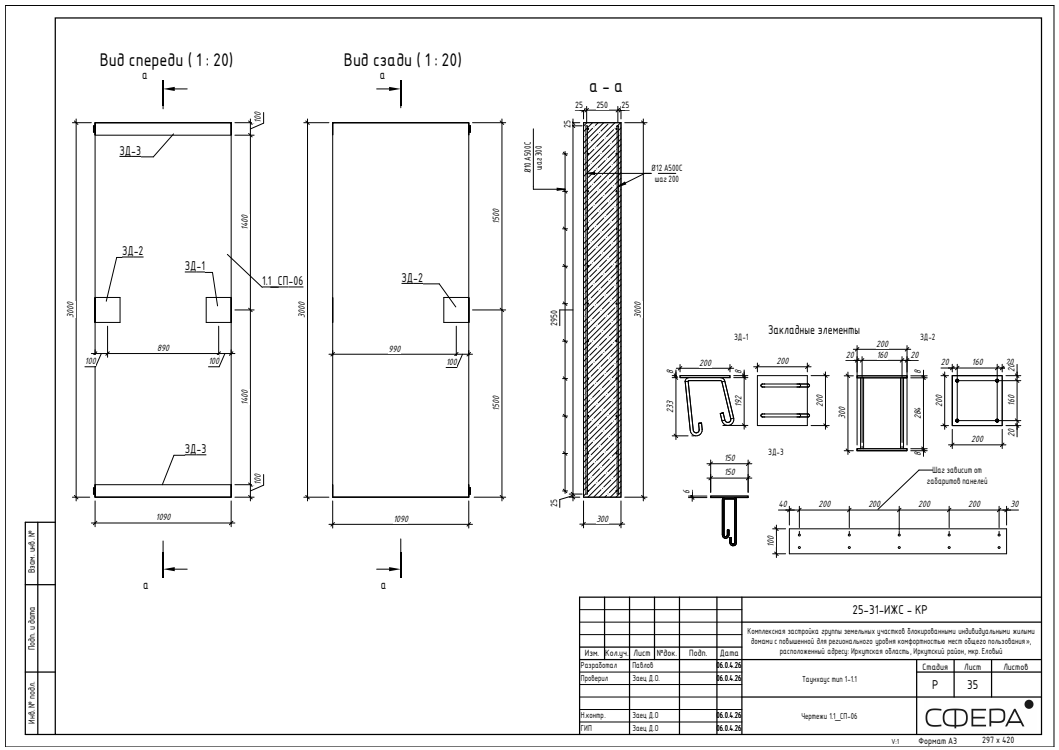

Исходный альбом, страницы PDF: 41, 76, 74

1.1_СП-06 / ПСП300.110.30а

Пары продольных стержней и поперечины

Количество каркасов рассчитано по массе. Положение осей по ширине показано условно до получения размерного поперечного разреза.

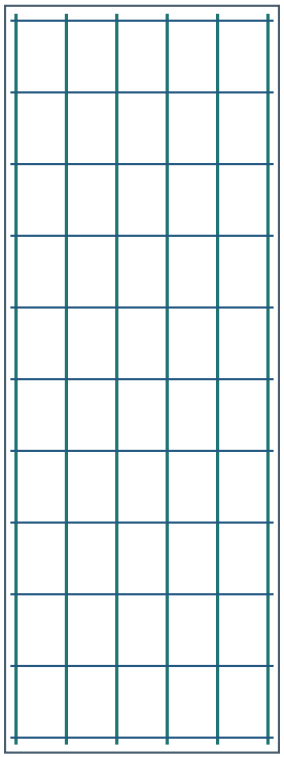

6 плоских каркасов по ширине 1100 мм

Один вертикальный стержень Ø12 у каждой из двух граней. При сборке они образуют пару. Поперечные Ø10 располагаются в обоих слоях по сечению панели.

Поперечные позиции на каждой грани — 11.

Привязки закладных приведены на следующих страницах отдельно по граням и экземплярам.

1.1_СП-06 / ПСП300.110.30а

По сборке · грань меньший Y

Слева — торец меньшего X на плане, сверху — верх панели. Обе грани показаны в этой системе. секция 3, эт. 1, № 25; секция 1, эт. 1, № 141

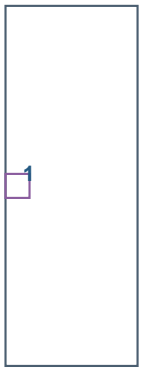

Габарит вида 1100 × 3000 мм. Координаты в таблице даны до центра площадки. Размер площадки дан в плоскости её грани.

Координаты по конечным габаритам в портале, округление до мм. Варианты ориентации отмечены в таблице.

№	Марка	Габарит	Слева	Справа	Сверху	Снизу	Примечание
1	Марка ЗД не подтверждена	200 × 200	100	1000	1500	1500	Пара: 1.1_СП-05

Основание: 41

1.1_СП-06 / ПСП300.110.30а

По сборке · грань больший Y

Слева — торец меньшего X на плане, сверху — верх панели. Обе грани показаны в этой системе. секция 3, эт. 1, № 25; секция 1, эт. 1, № 141

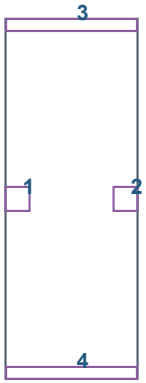

Габарит вида 1100 × 3000 мм. Координаты в таблице даны до центра площадки. Размер площадки дан в плоскости её грани.

Координаты по конечным габаритам в портале, округление до мм. Варианты ориентации отмечены в таблице.

№	Марка	Габарит	Слева	Справа	Сверху	Снизу	Примечание
1	ЗД-2	200 × 200	100	1000	1500	1500	Вариант 3D. Пара: 1.1_СП-01_1
2	Марка ЗД не подтверждена	200 × 200	1000	100	1500	1500	Пара: 1.1_СП-02_1
3	ЗД-3	1090 × 100	550	550	51	2949	Вариант 3D. Пара: 1.1_СПП-14
4	ЗД-3	1090 × 100	550	550	2950	50	Вариант 3D. Пара: 1.1_СПП-04

Основание: 41

1.1_СП-06 / ПСП300.110.30а

По сборке · грань меньший Y

Слева — торец меньшего X на плане, сверху — верх панели. Обе грани показаны в этой системе. секция 2, эт. 1, № 54

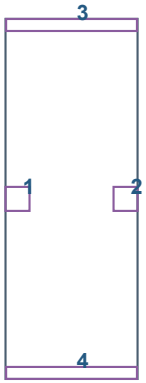

Габарит вида 1100 × 3000 мм. Координаты в таблице даны до центра площадки. Размер площадки дан в плоскости её грани.

Координаты по конечным габаритам в портале, округление до мм. Варианты ориентации отмечены в таблице.

№	Марка	Габарит	Слева	Справа	Сверху	Снизу	Примечание
1	Марка ЗД не подтверждена	200 × 200	100	1000	1500	1500	Пара: 1.1_СП-01_1
2	ЗД-2	200 × 200	1000	100	1500	1500	Вариант 3D. Пара: 1.1_СП-05
3	ЗД-3	1090 × 100	550	550	51	2949	Вариант 3D. Пара: 1.1_СП-05, 1_СПП-07
4	ЗД-3	1090 × 100	550	550	2950	50	Вариант 3D. Пара: 1.1_СП-05, 1_СПП-02

Основание: 41

1.1_СП-06 / ПСП300.110.30а

По сборке · грань больший Y

Слева — торец меньшего X на плане, сверху — верх панели. Обе грани показаны в этой системе. секция 2, эт. 1, № 54

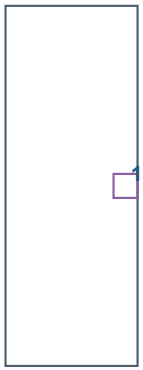

Габарит вида 1100 × 3000 мм. Координаты в таблице даны до центра площадки. Размер площадки дан в плоскости её грани.

Координаты по конечным габаритам в портале, округление до мм. Варианты ориентации отмечены в таблице.

№	Марка	Габарит	Слева	Справа	Сверху	Снизу	Примечание
1	Марка ЗД не подтверждена	200 × 200	1000	100	1500	1500	Пара требует сверки

Основание: 41

1.1_СП-06_3р / ПСП300.110.30б

1100 × 3000 × 300 мм · 2 шт. по проекту · Ширина по альбому 1090 мм

Монтаж: секция 1, этаж 1 (PDF 9), секция 3, этаж 1 (PDF 9)

Вертикальные каркасы по двум граням панели

Поперечные Ø10 А500С: 11 позиций по высоте на каждой грани по вертикальному сечению. Два слоя.

Расчёт по ведомости: 6 вертикальных пар Ø12 А500С. Масса Ø12 по марке 62.88 кг ÷ 2 изделий ÷ (2 × 2,95 м × 0,888 кг/м).

Число пар получено из массы. Для рабочих осей требуется поперечный разрез с разбивкой по ширине.

Ведомость стали на всю марку, PDF 74: Ø6 — 0 кг, Ø10 — 28.6 кг, Ø12 — 62.88 кг.

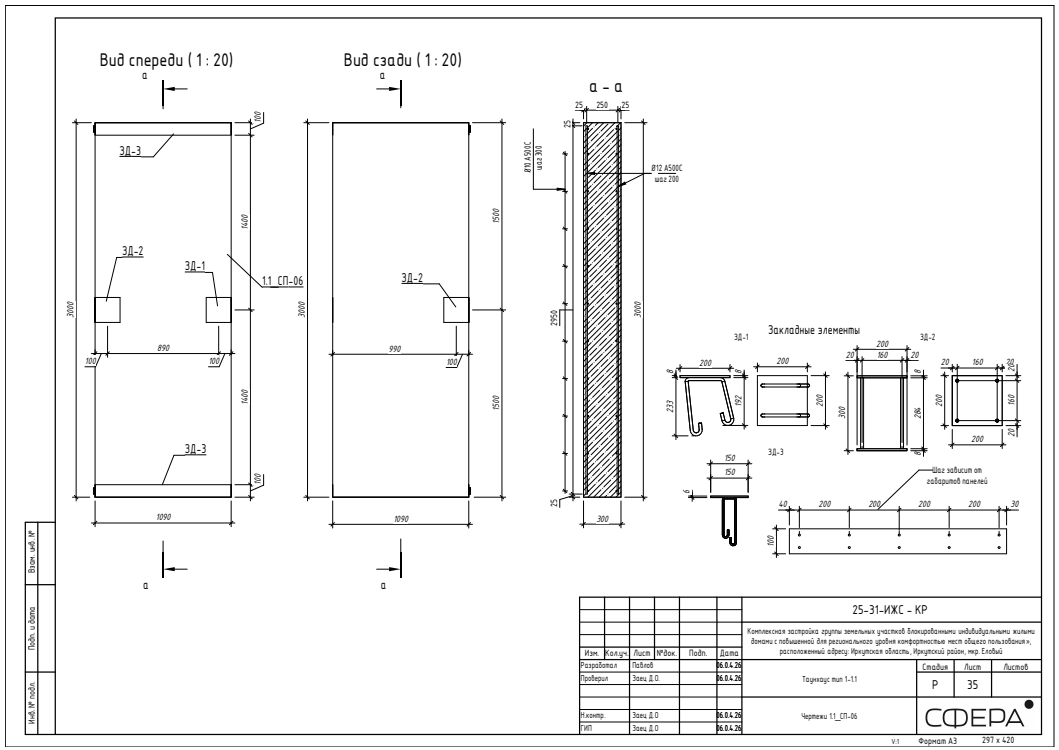

Исходный альбом, страницы PDF: 41, 20, 76, 74

1.1_СП-06_3р / ПСП300.110.30б

Пары продольных стержней и поперечины

Количество каркасов рассчитано по массе. Положение осей по ширине показано условно до получения размерного поперечного разреза.

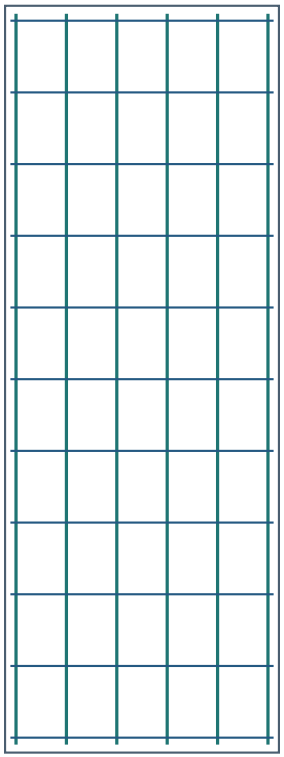

6 плоских каркасов по ширине 1100 мм

Один вертикальный стержень Ø12 у каждой из двух граней. При сборке они образуют пару. Поперечные Ø10 располагаются в обоих слоях по сечению панели.

Поперечные позиции на каждой грани — 11.

Привязки закладных приведены на следующих страницах отдельно по граням и экземплярам.

1.1_СП-06_3р / ПСП300.110.30б

По сборке · грань меньший Y

Слева — торец меньшего X на плане, сверху — верх панели. Обе грани показаны в этой системе. секция 3, эт. 1, № 26; секция 1, эт. 1, № 142

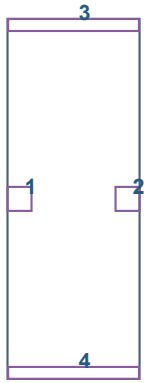

Габарит вида 1100 × 3000 мм. Координаты в таблице даны до центра площадки. Размер площадки дан в плоскости её грани.

Координаты по конечным габаритам в портале, округление до мм. Варианты ориентации отмечены в таблице.

№	Марка	Габарит	Слева	Справа	Сверху	Снизу	Примечание
1	ЗД-2	200 × 200	100	1000	1500	1500	Вариант 3D. Пара: 1.1_СП-04
2	Марка ЗД не подтверждена	200 × 200	1000	100	1500	1500	Пара: 1.1_СП-02_1
3	ЗД-3	1090 × 100	550	550	51	2949	Вариант 3D. Пара: 1.1_СП-04, 1.1_СПП-12
4	ЗД-3	1090 × 100	550	550	2950	50	Вариант 3D. Пара: 1.1_СП-04, 1.1_СПП-02

Основание: 41

1.1_СП-06_3р / ПСП300.110.30б

По сборке · грань больший Y

Слева — торец меньшего X на плане, сверху — верх панели. Обе грани показаны в этой системе. секция 3, эт. 1, № 26; секция 1, эт. 1, № 142

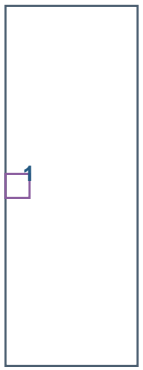

Габарит вида 1100 × 3000 мм. Координаты в таблице даны до центра площадки. Размер площадки дан в плоскости её грани.

Координаты по конечным габаритам в портале, округление до мм. Варианты ориентации отмечены в таблице.

№	Марка	Габарит	Слева	Справа	Сверху	Снизу	Примечание
1	Марка ЗД не подтверждена	200 × 200	100	1000	1500	1500	Пара: 1.1_СП-04

Основание: 41

1.1_СП-07_2 / ПСП300.50.30г

500 × 3000 × 300 мм · 7 шт. по проекту · Ширина по альбому 490 мм

Монтаж: секция 1, этаж 1 (PDF 9), секция 1, этаж 2 (PDF 14), секция 2, этаж 1 (PDF 10), секция 3, этаж 1 (PDF 9), секция 3, этаж 2 (PDF 14)

Вертикальные каркасы по двум граням панели

Поперечные Ø10 А500С: 11 позиций по высоте на каждой грани по вертикальному сечению. Два слоя.

Расчёт по ведомости: 3 вертикальных пар Ø12 А500С. Масса Ø12 по марке 110.04 кг ÷ 7 изделий ÷ (2 × 2,95 м × 0,888 кг/м).

Число пар получено из массы. Для рабочих осей требуется поперечный разрез с разбивкой по ширине.

Ведомость стали на всю марку, PDF 74: Ø6 — 0 кг, Ø10 — 43.12 кг, Ø12 — 110.04 кг.

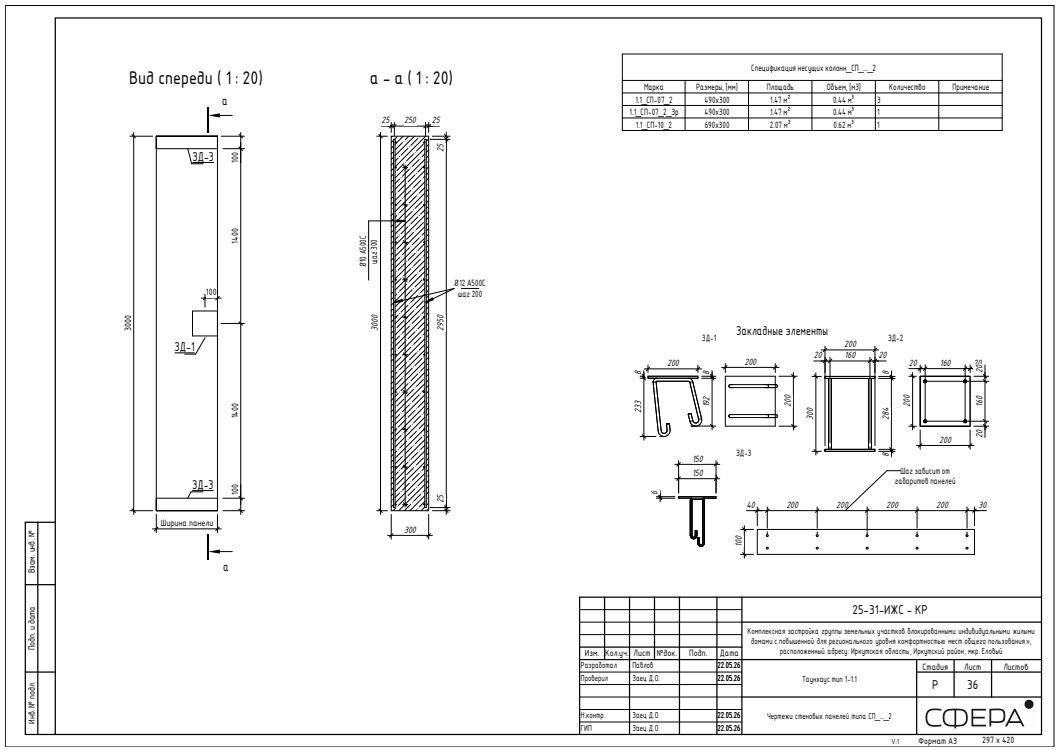

Исходный альбом, страницы PDF: 42, 76, 74

1.1_СП-07_2 / ПСП300.50.30г

Пары продольных стержней и поперечины

Количество каркасов рассчитано по массе. Положение осей по ширине показано условно до получения размерного поперечного разреза.

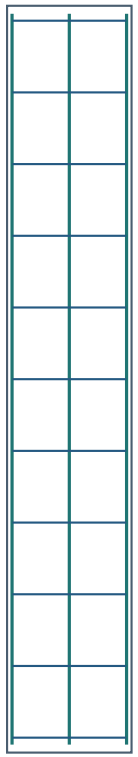

3 плоских каркасов по ширине 500 мм

Один вертикальный стержень Ø12 у каждой из двух граней. При сборке они образуют пару. Поперечные Ø10 располагаются в обоих слоях по сечению панели.

Поперечные позиции на каждой грани — 11.

Привязки закладных приведены на следующих страницах отдельно по граням и экземплярам.

1.1_СП-07_2 / ПСП300.50.30г

По сборке · грань меньший Y

Слева — торец меньшего X на плане, сверху — верх панели. Обе грани показаны в этой системе. секция 3, эт. 1, № 18; секция 1, эт. 1, № 134



Габарит вида 500 × 3000 мм. Координаты в таблице даны до центра площадки. Размер площадки дан в плоскости её грани.

Координаты по конечным габаритам в портале, округление до мм. Варианты ориентации отмечены в таблице.

№	Марка	Габарит	Слева	Справа	Сверху	Снизу	Примечание
1	Марка ЗД не подтверждена	200 × 200	105	395	1500	1500	Вариант 3D. Пара: 1.1_СП-12
2	ЗД-3	490 × 100	250	250	50	2950	Вариант 3D. Пара: 1.1_СП-12, 1.1_СПП-17
3	ЗД-3	490 × 100	250	250	2950	50	Вариант 3D. Пара: 1.1_СП-12, 1.1_СПП-08

Основание: 42

1.1_СП-07_2 / ПСП300.50.30г

По сборке · грань меньший Y

Слева — торец меньшего X на плане, сверху — верх панели. Обе грани показаны в этой системе. секция 3, эт. 1, № 20; секция 1, эт. 1, № 136



Габарит вида 500 × 3000 мм. Координаты в таблице даны до центра площадки. Размер площадки дан в плоскости её грани.

Координаты по конечным габаритам в портале, округление до мм. Варианты ориентации отмечены в таблице.

№	Марка	Габарит	Слева	Справа	Сверху	Снизу	Примечание
1	Марка ЗД не подтверждена	200 × 200	105	395	1500	1500	Вариант 3D. Пара: 1.1_СП-15
2	ЗД-3	490 × 100	250	250	50	2950	Вариант 3D. Пара: 1.1_СП-15, 1.1_СПП-16
3	ЗД-3	490 × 100	250	250	2950	50	Вариант 3D. Пара: 1.1_СПП-07

Основание: 42

1.1_СП-07_2 / ПСП300.50.30г

По сборке · грань меньший Y

Слева — торец меньшего X на плане, сверху — верх панели. Обе грани показаны в этой системе. секция 2, эт. 1, № 50



Габарит вида 500 × 3000 мм. Координаты в таблице даны до центра площадки. Размер площадки дан в плоскости её грани.

Координаты по конечным габаритам в портале, округление до мм. Варианты ориентации отмечены в таблице.

№	Марка	Габарит	Слева	Справа	Сверху	Снизу	Примечание
1	Марка ЗД не подтверждена	200 × 200	105	395	1500	1500	Вариант 3D. Пара: 1.1_СП-12
2	ЗД-3	490 × 100	250	250	50	2950	Вариант 3D. Пара: 1.1_СП-12, 1_СПП-06
3	ЗД-3	490 × 100	250	250	2950	50	Вариант 3D. Пара: 1.1_СП-12, 1_СПП-01

Основание: 42

1.1_СП-07_2 / ПСП300.50.30г

По сборке · грань меньший Y

Слева — торец меньшего X на плане, сверху — верх панели. Обе грани показаны в этой системе. секция 1, эт. 2, № 100; секция 3, эт. 2, № 167



Габарит вида 500 × 3000 мм. Координаты в таблице даны до центра площадки. Размер площадки дан в плоскости её грани.

Координаты по конечным габаритам в портале, округление до мм. Варианты ориентации отмечены в таблице.

№	Марка	Габарит	Слева	Справа	Сверху	Снизу	Примечание
1	Марка ЗД не подтверждена	200 × 200	105	395	1500	1500	Вариант 3D. Пара: 1.1_СП-12
2	ЗД-3	490 × 100	250	250	50	2950	Вариант 3D. Пара: 1.1_СП-12, 1.1_СПП-20
3	ЗД-3	490 × 100	250	250	2950	50	Вариант 3D. Пара: 1.1_СП-12, 1.1_СПП-17

Основание: 42

1.1_СП-07_2_3р / ПСП300.50.30б

500 × 3000 × 300 мм · 4 шт. по проекту · Ширина по альбому 490 мм

Монтаж: секция 1, этаж 2 (PDF 14), секция 2, этаж 1 (PDF 10), секция 3, этаж 2 (PDF 14)

Вертикальные каркасы по двум граням панели

Поперечные Ø10 А500С: 11 позиций по высоте на каждой грани по вертикальному сечению. Два слоя.

Расчёт по ведомости: 3 вертикальных пар Ø12 А500С. Масса Ø12 по марке 62.88 кг ÷ 4 изделий ÷ (2 × 2,95 м × 0,888 кг/м).

Число пар получено из массы. Для рабочих осей требуется поперечный разрез с разбивкой по ширине.

Ведомость стали на всю марку, PDF 74: Ø6 — 0 кг, Ø10 — 24.64 кг, Ø12 — 62.88 кг.

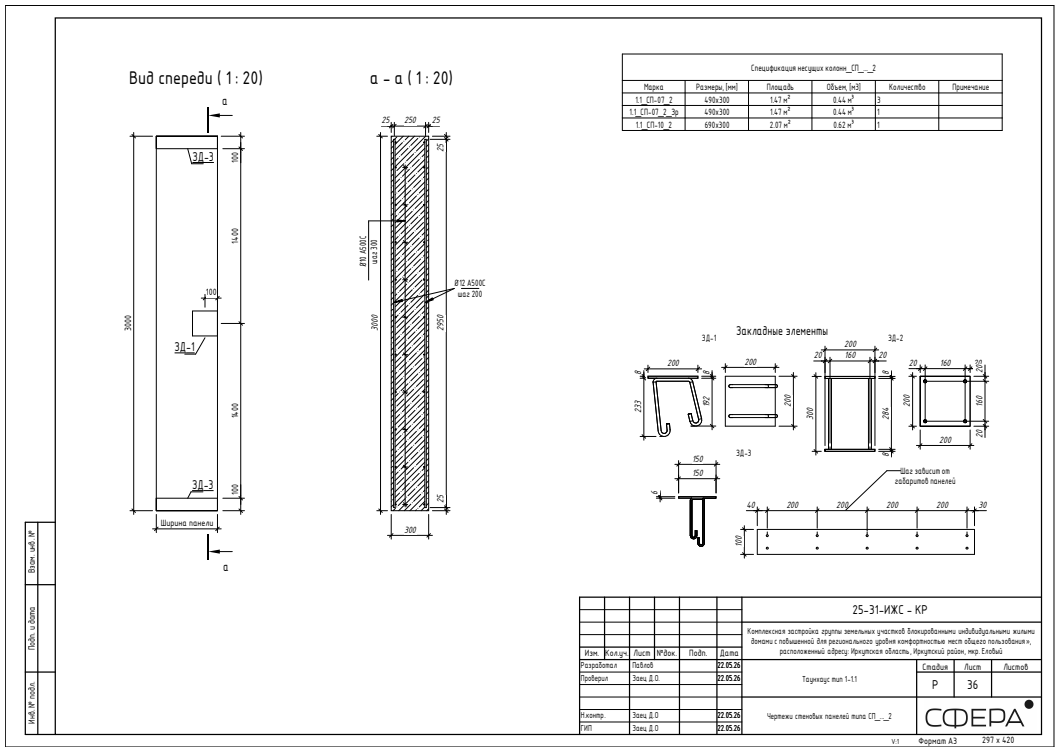

Исходный альбом, страницы PDF: 42, 20, 76, 74

1.1_СП-07_2_3р / ПСП300.50.30б

Пары продольных стержней и поперечины

Количество каркасов рассчитано по массе. Положение осей по ширине показано условно до получения размерного поперечного разреза.

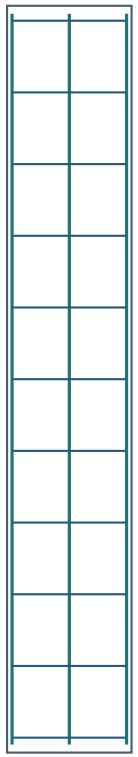

3 плоских каркасов по ширине 500 мм

Один вертикальный стержень Ø12 у каждой из двух граней. При сборке они образуют пару. Поперечные Ø10 располагаются в обоих слоях по сечению панели.

Поперечные позиции на каждой грани — 11.

Привязки закладных приведены на следующих страницах отдельно по граням и экземплярам.

1.1_СП-07_2_3р / ПСП300.50.30б

По сборке · грань меньший Y

Слева — торец меньшего X на плане, сверху — верх панели. Обе грани показаны в этой системе. секция 2, эт. 1, № 51

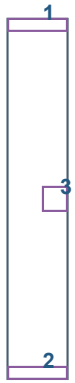

Габарит вида 500 × 3000 мм. Координаты в таблице даны до центра площадки. Размер площадки дан в плоскости её грани.

Координаты по конечным габаритам в портале, округление до мм. Варианты ориентации отмечены в таблице.

№	Марка	Габарит	Слева	Справа	Сверху	Снизу	Примечание
1	ЗД-3	490 × 100	250	250	50	2950	Вариант 3D. Пара: 1.1_СП-12_3р, 1_СПП-06
2	ЗД-3	490 × 100	250	250	2950	50	Вариант 3D. Пара: 1.1_СП-12_3р, 1_СПП-01
3	Марка ЗД не подтверждена	200 × 200	395	105	1500	1500	Вариант 3D. Пара: 1.1_СП-12_3р

Основание: 42

1.1_СП-07_2_3р / ПСП300.50.30б

По сборке · грань больший Y

Слева — торец меньшего X на плане, сверху — верх панели. Обе грани показаны в этой системе. секция 2, эт. 1, № 57



Габарит вида 500 × 3000 мм. Координаты в таблице даны до центра площадки. Размер площадки дан в плоскости её грани.

Координаты по конечным габаритам в портале, округление до мм. Варианты ориентации отмечены в таблице.

№	Марка	Габарит	Слева	Справа	Сверху	Снизу	Примечание
1	Марка ЗД не подтверждена	200 × 200	105	395	1500	1500	Вариант 3D. Пара: 1.1_СП-05
2	ЗД-3	490 × 100	250	250	50	2950	Вариант 3D. Пара: 1.1_СП-05, 1_СПП-10
3	ЗД-3	490 × 100	250	250	2950	50	Вариант 3D. Пара: 1.1_СП-05, 1_СПП-05

Основание: 42

1.1_СП-07_2_3р / ПСП300.50.30б

По сборке · грань меньший Y

Слева — торец меньшего X на плане, сверху — верх панели. Обе грани показаны в этой системе. секция 1, эт. 2, № 99; секция 3, эт. 2, № 166

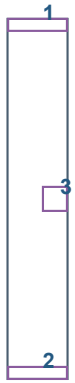

Габарит вида 500 × 3000 мм. Координаты в таблице даны до центра площадки. Размер площадки дан в плоскости её грани.

Координаты по конечным габаритам в портале, округление до мм. Варианты ориентации отмечены в таблице.

№	Марка	Габарит	Слева	Справа	Сверху	Снизу	Примечание
1	ЗД-3	490 × 100	250	250	50	2950	Вариант 3D. Пара: 1.1_СП-12_3р, 1.1_СПП-20
2	ЗД-3	490 × 100	250	250	2950	50	Вариант 3D. Пара: 1.1_СП-12_3р, 1.1_СПП-17
3	Марка ЗД не подтверждена	200 × 200	395	105	1500	1500	Вариант 3D. Пара: 1.1_СП-12_3р

Основание: 42

1.1_СП-08 / ПСП300.64.30а

640 × 3000 × 300 мм · 2 шт. по проекту

Монтаж: секция 1, этаж 1 (PDF 9), секция 3, этаж 1 (PDF 9)

Вертикальные каркасы по двум граням панели

Поперечные Ø10 А500С: 11 позиций по высоте на каждой грани по вертикальному сечению. Два слоя.

Расчёт по ведомости: 4 вертикальных пар Ø12 А500С. Масса Ø12 по марке 41.92 кг ÷ 2 изделий ÷ (2 × 2,95 м × 0,888 кг/м).

Число пар получено из массы. Для рабочих осей требуется поперечный разрез с разбивкой по ширине.

Ведомость стали на всю марку, PDF 74: Ø6 — 0 кг, Ø10 — 16.72 кг, Ø12 — 41.92 кг.

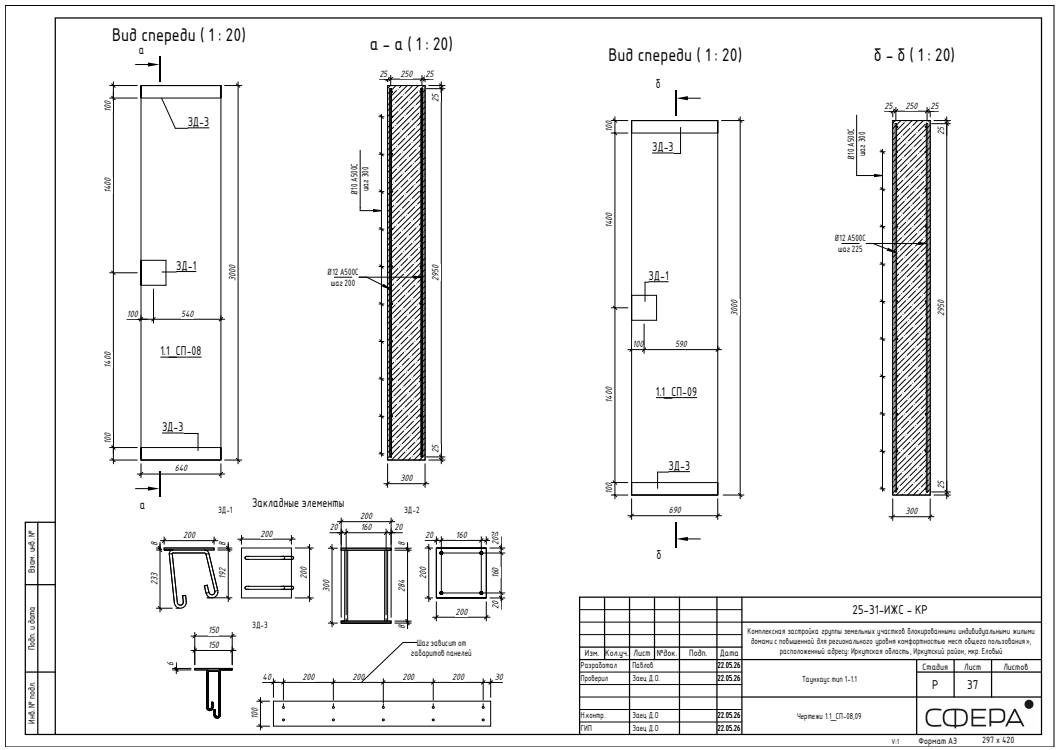

Исходный альбом, страницы PDF: 43, 76, 74

1.1_СП-08 / ПСП300.64.30а

Пары продольных стержней и поперечины

Количество каркасов рассчитано по массе. Положение осей по ширине показано условно до получения размерного поперечного разреза.

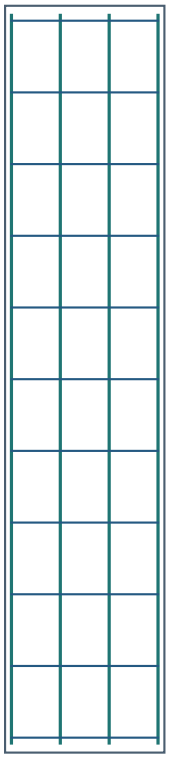

4 плоских каркасов по ширине 640 мм

Один вертикальный стержень Ø12 у каждой из двух граней. При сборке они образуют пару. Поперечные Ø10 располагаются в обоих слоях по сечению панели.

Поперечные позиции на каждой грани — 11.

Привязки закладных приведены на следующих страницах отдельно по граням и экземплярам.

1.1_СП-08 / ПСП300.64.30а

Вид спереди · по чертежу изделия

Начало отсчёта — верхний левый угол указанного вида. Сторона и направление — как на исходном листе.

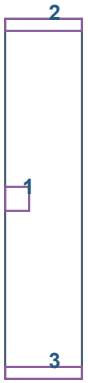

Габарит вида 640 × 3000 мм. Координаты в таблице даны до центра площадки. Размер площадки дан в плоскости её грани.

Привязки по исходному виду. Для изменённой стеновой панели заводские координаты приведены отдельно по экземплярам.

№	Марка	Габарит	Слева	Справа	Сверху	Снизу	Примечание
1	ЗД-1	200 × 200	100	540	1500	1500	Размер по виду
2	ЗД-3	640 × 100	320	320	50	2950	Размер по виду
3	ЗД-3	640 × 100	320	320	2950	50	Размер по виду

Основание: альбом, PDF 43

1.1_СП-08 / ПСП300.64.30а

По сборке · грань меньший Y

Слева — торец меньшего X на плане, сверху — верх панели. Обе грани показаны в этой системе. секция 3, эт. 1, № 19; секция 1, эт. 1, № 135

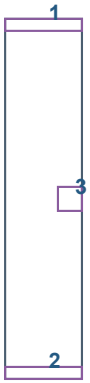

Габарит вида 640 × 3000 мм. Координаты в таблице даны до центра площадки. Размер площадки дан в плоскости её грани.

Координаты по конечным габаритам в портале, округление до мм. Варианты ориентации отмечены в таблице.

№	Марка	Габарит	Слева	Справа	Сверху	Снизу	Примечание
1	ЗД-3	640 × 100	320	320	50	2950	Вариант 3D. Пара: 1.1_СП-15, 1.1_СПП-17
2	ЗД-3	640 × 100	320	320	2950	50	Вариант 3D. Пара: 1.1_СП-15, 1.1_СПП-08
3	ЗД-1	200 × 200	540	100	1500	1500	Вариант 3D. Пара: 1.1_СП-15

Основание: 43

1.1_СП-09 / ПСП300.69.30а

690 × 3000 × 300 мм · 4 шт. по проекту

Монтаж: секция 1, этаж 1 (PDF 9), секция 1, этаж 2 (PDF 14), секция 3, этаж 1 (PDF 9), секция 3, этаж 2 (PDF 14)

Вертикальные каркасы по двум граням панели

Поперечные Ø10 А500С: 11 позиций по высоте на каждой грани по вертикальному сечению. Два слоя.

Расчёт по ведомости: 4 вертикальных пар Ø12 А500С. Масса Ø12 по марке 83.32 кг ÷ 4 изделий ÷ (2 × 2,95 м × 0,888 кг/м).

Число пар получено из массы. Для рабочих осей требуется поперечный разрез с разбивкой по ширине.

Ведомость стали на всю марку, PDF 74: Ø6 — 0 кг, Ø10 — 36.08 кг, Ø12 — 83.32 кг.

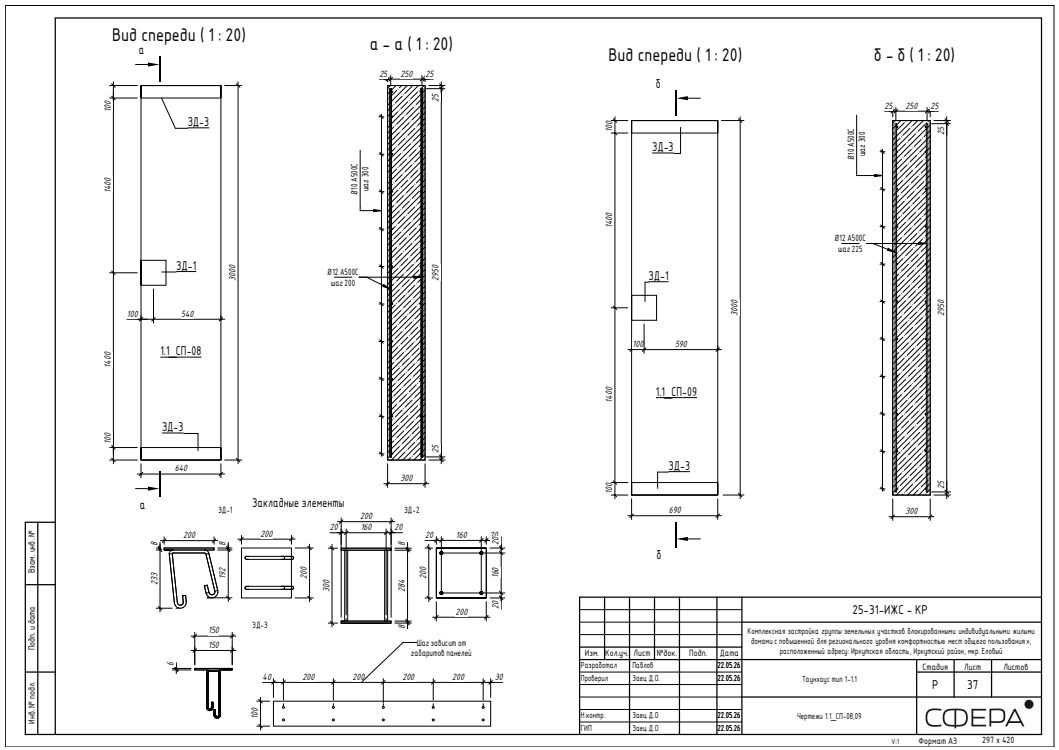

Исходный альбом, страницы PDF: 43, 76, 74

1.1_СП-09 / ПСП300.69.30а

Пары продольных стержней и поперечины

Количество каркасов рассчитано по массе. Положение осей по ширине показано условно до получения размерного поперечного разреза.

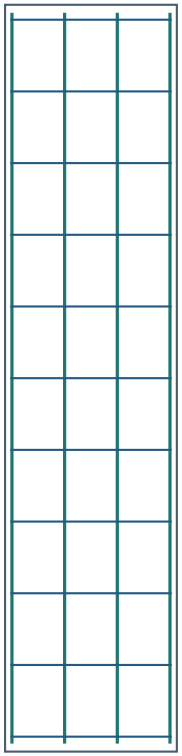

4 плоских каркасов по ширине 690 мм

Один вертикальный стержень Ø12 у каждой из двух граней. При сборке они образуют пару. Поперечные Ø10 располагаются в обоих слоях по сечению панели.

Поперечные позиции на каждой грани — 11.

Привязки закладных приведены на следующих страницах отдельно по граням и экземплярам.

1.1_СП-09 / ПСП300.69.30а

Вид спереди · по чертежу изделия

Начало отсчёта — верхний левый угол указанного вида. Сторона и направление — как на исходном листе.

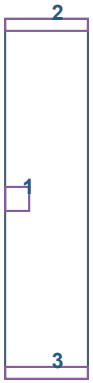

Габарит вида 690 × 3000 мм. Координаты в таблице даны до центра площадки. Размер площадки дан в плоскости её грани.

Привязки по исходному виду. Для изменённой стеновой панели заводские координаты приведены отдельно по экземплярам.

№	Марка	Габарит	Слева	Справа	Сверху	Снизу	Примечание
1	ЗД-1	200 × 200	100	590	1500	1500	Размер по виду
2	ЗД-3	690 × 100	345	345	50	2950	Размер по виду
3	Марка ЗД не подтверждена	690 × 100	345	345	2950	50	Размер по виду

Основание: альбом, PDF 43

1.1_СП-09 / ПСП300.69.30а

По сборке · грань больший Y

Слева — торец меньшего X на плане, сверху — верх панели. Обе грани показаны в этой системе. секция 3, эт. 1, № 29; секция 1, эт. 1, № 145

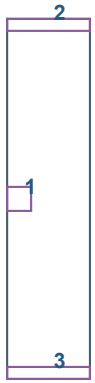

Габарит вида 690 × 3000 мм. Координаты в таблице даны до центра площадки. Размер площадки дан в плоскости её грани.

Координаты по конечным габаритам в портале, округление до мм. Варианты ориентации отмечены в таблице.

№	Марка	Габарит	Слева	Справа	Сверху	Снизу	Примечание
1	ЗД-1	200 × 200	100	590	1500	1500	Вариант 3D. Пара: 1.1_СП-12_3р
2	ЗД-3	690 × 100	345	345	50	2950	Вариант 3D. Пара: 1.1_СП-12_3р, 1.1_СПП-09
3	Марка ЗД не подтверждена	690 × 100	345	345	2950	50	Вариант 3D. Пара: 1.1_СП-12_3р, 1.1_СПП-06

Основание: 43

1.1_СП-09 / ПСП300.69.30а

По сборке · грань больший Y

Слева — торец меньшего X на плане, сверху — верх панели. Обе грани показаны в этой системе. секция 1, эт. 2, № 95; секция 3, эт. 2, № 162

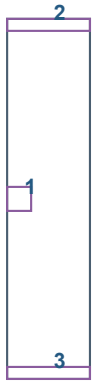

Габарит вида 690 × 3000 мм. Координаты в таблице даны до центра площадки. Размер площадки дан в плоскости её грани.

Координаты по конечным габаритам в портале, округление до мм. Варианты ориентации отмечены в таблице.

№	Марка	Габарит	Слева	Справа	Сверху	Снизу	Примечание
1	ЗД-1	200 × 200	100	590	1500	1500	Вариант 3D. Пара: 1.1_СП-12_3р
2	ЗД-3	690 × 100	345	345	50	2950	Вариант 3D. Пара: 1.1_СП-12_3р, 1.1_СПП-21
3	Марка ЗД не подтверждена	690 × 100	345	345	2950	50	Вариант 3D. Пара: 1.1_СП-12_3р, 1.1_СПП-09

Основание: 43

1.1_СП-09_3р / ПСП300.69.30б

690 × 3000 × 300 мм · 4 шт. по проекту

Монтаж: секция 1, этаж 1 (PDF 9), секция 1, этаж 2 (PDF 14), секция 3, этаж 1 (PDF 9), секция 3, этаж 2 (PDF 14)

Вертикальные каркасы по двум граням панели

Поперечные Ø10 А500С: 11 позиций по высоте на каждой грани по вертикальному сечению. Два слоя.

Расчёт по ведомости: 4 вертикальных пар Ø12 А500С. Масса Ø12 по марке 83.84 кг ÷ 4 изделий ÷ (2 × 2,95 м × 0,888 кг/м).

Число пар получено из массы. Для рабочих осей требуется поперечный разрез с разбивкой по ширине.

Ведомость стали на всю марку, PDF 74: Ø6 — 0 кг, Ø10 — 36.08 кг, Ø12 — 83.84 кг.

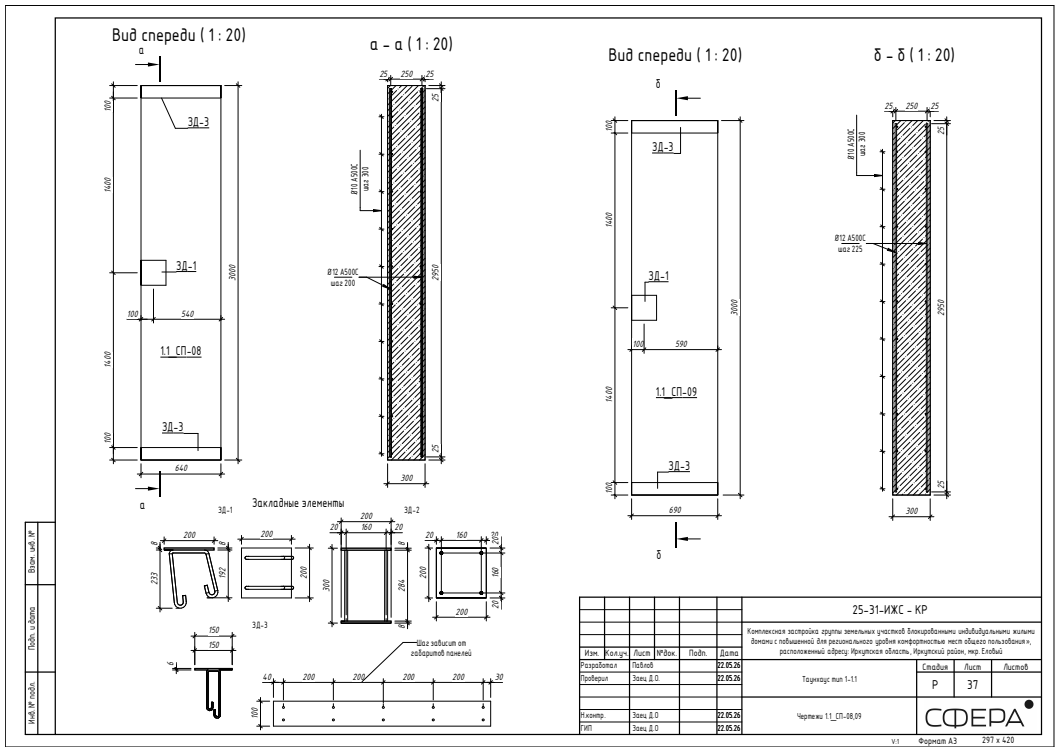

Исходный альбом, страницы PDF: 43, 20, 76, 74

1.1_СП-09_3р / ПСП300.69.30б

Пары продольных стержней и поперечины

Количество каркасов рассчитано по массе. Положение осей по ширине показано условно до получения размерного поперечного разреза.

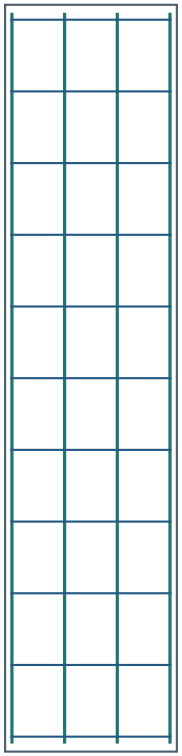

4 плоских каркасов по ширине 690 мм

Один вертикальный стержень Ø12 у каждой из двух граней. При сборке они образуют пару. Поперечные Ø10 располагаются в обоих слоях по сечению панели.

Поперечные позиции на каждой грани — 11.

Привязки закладных приведены на следующих страницах отдельно по граням и экземплярам.

1.1_СП-09_3р / ПСП300.69.30б

Вид спереди · по чертежу изделия

Начало отсчёта — верхний левый угол указанного вида. Сторона и направление — как на исходном листе.

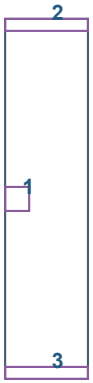

Габарит вида 690 × 3000 мм. Координаты в таблице даны до центра площадки. Размер площадки дан в плоскости её грани.

Привязки по исходному виду. Для изменённой стеновой панели заводские координаты приведены отдельно по экземплярам.

№	Марка	Габарит	Слева	Справа	Сверху	Снизу	Примечание
1	ЗД-1	200 × 200	100	590	1500	1500	Размер по виду
2	ЗД-3	690 × 100	345	345	50	2950	Размер по виду
3	Марка ЗД не подтверждена	690 × 100	345	345	2950	50	Размер по виду

Основание: альбом, PDF 43

1.1_СП-09_3р / ПСП300.69.30б

По сборке · грань больший Y

Слева — торец меньшего X на плане, сверху — верх панели. Обе грани показаны в этой системе. секция 3, эт. 1, № 30; секция 1, эт. 1, № 146

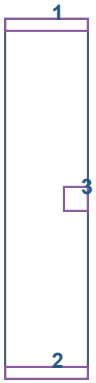

Габарит вида 690 × 3000 мм. Координаты в таблице даны до центра площадки. Размер площадки дан в плоскости её грани.

Координаты по конечным габаритам в портале, округление до мм. Варианты ориентации отмечены в таблице.

№	Марка	Габарит	Слева	Справа	Сверху	Снизу	Примечание
1	ЗД-3	690 × 100	345	345	50	2950	Вариант 3D. Пара: 1.1_СП-12, 1.1_СПП-09
2	Марка ЗД не подтверждена	690 × 100	345	345	2950	50	Вариант 3D. Пара: 1.1_СП-12, 1.1_СПП-06
3	ЗД-1	200 × 200	590	100	1500	1500	Вариант 3D. Пара: 1.1_СП-12

Основание: 43

1.1_СП-09_3р / ПСП300.69.30б

По сборке · грань больший Y

Слева — торец меньшего X на плане, сверху — верх панели. Обе грани показаны в этой системе. секция 1, эт. 2, № 102; секция 3, эт. 2, № 169

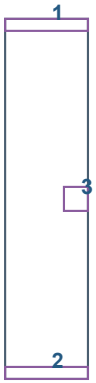

Габарит вида 690 × 3000 мм. Координаты в таблице даны до центра площадки. Размер площадки дан в плоскости её грани.

Координаты по конечным габаритам в портале, округление до мм. Варианты ориентации отмечены в таблице.

№	Марка	Габарит	Слева	Справа	Сверху	Снизу	Примечание
1	ЗД-3	690 × 100	345	345	50	2950	Вариант 3D. Пара: 1.1_СП-12, 1.1_СПП-21
2	Марка ЗД не подтверждена	690 × 100	345	345	2950	50	Вариант 3D. Пара: 1.1_СП-12, 1.1_СПП-09
3	ЗД-1	200 × 200	590	100	1500	1500	Вариант 3D. Пара: 1.1_СП-12

Основание: 43

1.1_СП-10_2 / ПСП300.69.30в

690 × 3000 × 300 мм · 2 шт. по проекту

Монтаж: секция 1, этаж 2 (PDF 14), секция 3, этаж 2 (PDF 14)

Вертикальные каркасы по двум граням панели

Поперечные Ø10 А500С: 11 позиций по высоте на каждой грани по вертикальному сечению. Два слоя.

Расчёт по ведомости: 4 вертикальных пар Ø12 А500С. Масса Ø12 по марке 41.92 кг ÷ 2 изделий ÷ (2 × 2,95 м × 0,888 кг/м).

Число пар получено из массы. Для рабочих осей требуется поперечный разрез с разбивкой по ширине.

Ведомость стали на всю марку, PDF 74: Ø6 — 0 кг, Ø10 — 18.04 кг, Ø12 — 41.92 кг.

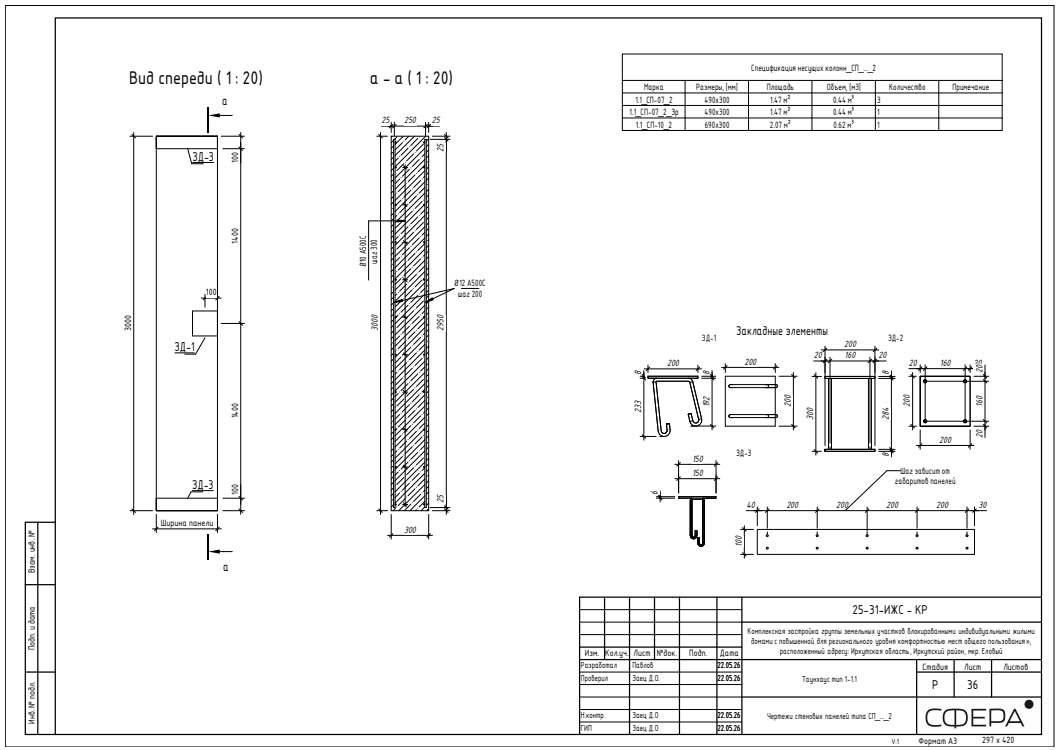

Исходный альбом, страницы PDF: 42, 76, 74

1.1_СП-10_2 / ПСП300.69.30в

Пары продольных стержней и поперечины

Количество каркасов рассчитано по массе. Положение осей по ширине показано условно до получения размерного поперечного разреза.

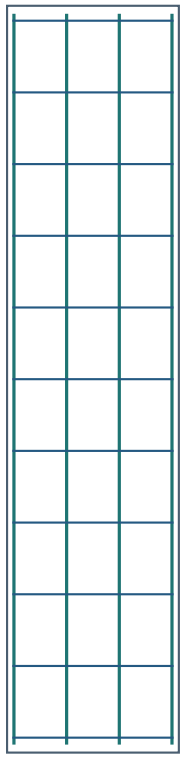

4 плоских каркасов по ширине 690 мм

Один вертикальный стержень Ø12 у каждой из двух граней. При сборке они образуют пару. Поперечные Ø10 располагаются в обоих слоях по сечению панели.

Поперечные позиции на каждой грани — 11.

Привязки закладных приведены на следующих страницах отдельно по граням и экземплярам.

1.1_СП-10_2 / ПСП300.69.30в

Вид спереди · по чертежу изделия

Начало отсчёта — верхний левый угол указанного вида. Сторона и направление — как на исходном листе.



Габарит вида 690 × 3000 мм. Координаты в таблице даны до центра площадки. Размер площадки дан в плоскости её грани.

Привязки по исходному виду. Для изменённой стеновой панели заводские координаты приведены отдельно по экземплярам.

№	Марка	Габарит	Слева	Справа	Сверху	Снизу	Примечание
1	ЗД-1	200 × 200	590	100	1500	1500	Размер по виду
2	ЗД-3	690 × 100	345	345	2950	50	Размер по виду
3	ЗД-3	690 × 100	345	345	50	2950	Размер по виду

Основание: альбом, PDF 42

1.1_СП-10_2 / ПСП300.69.30в

По сборке · грань меньший Y

Слева — торец меньшего X на плане, сверху — верх панели. Обе грани показаны в этой системе. секция 1, эт. 2, № 97; секция 3, эт. 2, № 164

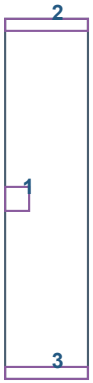

Габарит вида 690 × 3000 мм. Координаты в таблице даны до центра площадки. Размер площадки дан в плоскости её грани.

Координаты по конечным габаритам в портале, округление до мм. Варианты ориентации отмечены в таблице.

№	Марка	Габарит	Слева	Справа	Сверху	Снизу	Примечание
1	ЗД-1	200 × 200	100	590	1500	1500	Вариант 3D. Пара: 1.1_СП-18_3р
2	ЗД-3	690 × 100	345	345	50	2950	Вариант 3D. Пара: 1.1_СП-18_3р, 1.1_СПП-20
3	ЗД-3	690 × 100	345	345	2950	50	Вариант 3D. Пара: 1.1_СП-18_3р, 1.1_СПП-17

Основание: 42

1.1_СП-11 / ПСП300.74.30а

740 × 3000 × 300 мм · 2 шт. по проекту

Монтаж: секция 1, этаж 1 (PDF 9), секция 3, этаж 1 (PDF 9)

Вертикальные каркасы по двум граням панели

Поперечные Ø10 А500С: 11 позиций по высоте на каждой грани по вертикальному сечению. Два слоя.

Расчёт по ведомости: 4 вертикальных пар Ø12 А500С. Масса Ø12 по марке 41.92 кг ÷ 2 изделий ÷ (2 × 2,95 м × 0,888 кг/м).

Число пар получено из массы. Для рабочих осей требуется поперечный разрез с разбивкой по ширине.

Ведомость стали на всю марку, PDF 74: Ø6 — 0 кг, Ø10 — 19.36 кг, Ø12 — 41.92 кг.

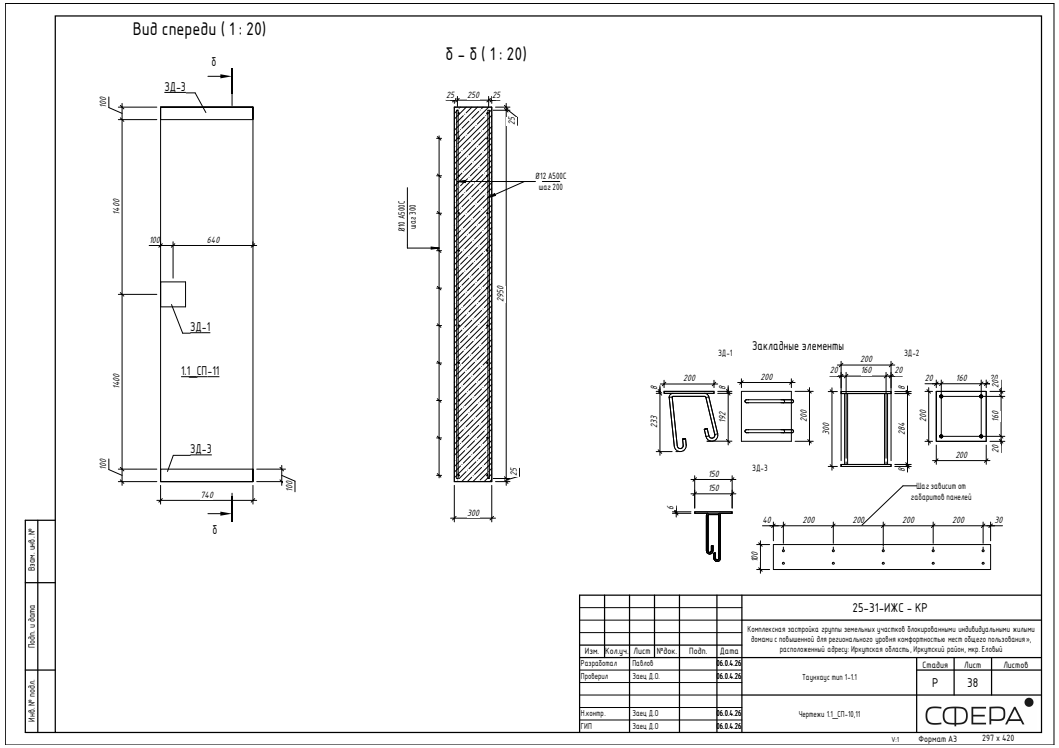

Исходный альбом, страницы PDF: 44, 76, 74

1.1_СП-11 / ПСП300.74.30а

Пары продольных стержней и поперечины

Количество каркасов рассчитано по массе. Положение осей по ширине показано условно до получения размерного поперечного разреза.

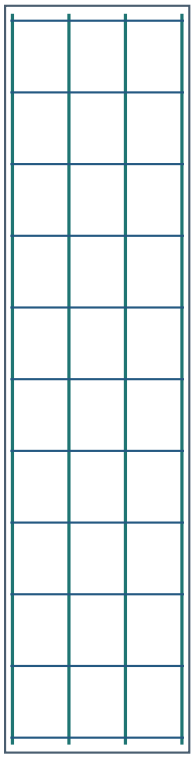

4 плоских каркасов по ширине 740 мм

Один вертикальный стержень Ø12 у каждой из двух граней. При сборке они образуют пару. Поперечные Ø10 располагаются в обоих слоях по сечению панели.

Поперечные позиции на каждой грани — 11.

Привязки закладных приведены на следующих страницах отдельно по граням и экземплярам.

1.1_СП-11 / ПСП300.74.30а

Вид спереди · по чертежу изделия

Начало отсчёта — верхний левый угол указанного вида. Сторона и направление — как на исходном листе.

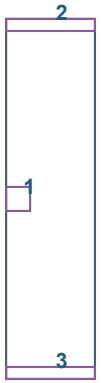

Габарит вида 740 × 3000 мм. Координаты в таблице даны до центра площадки. Размер площадки дан в плоскости её грани.

Привязки по исходному виду. Для изменённой стеновой панели заводские координаты приведены отдельно по экземплярам.

№	Марка	Габарит	Слева	Справа	Сверху	Снизу	Примечание
1	ЗД-1	200 × 200	100	640	1500	1500	Размер по виду
2	ЗД-3	740 × 100	370	370	51	2949	Размер по виду
3	ЗД-3	740 × 100	370	370	2950	50	Размер по виду

Основание: альбом, PDF 44

1.1_СП-11 / ПСП300.74.30а

По сборке · грань меньший Y

Слева — торец меньшего X на плане, сверху — верх панели. Обе грани показаны в этой системе. секция 3, эт. 1, № 21; секция 1, эт. 1, № 137

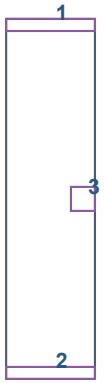

Габарит вида 740 × 3000 мм. Координаты в таблице даны до центра площадки. Размер площадки дан в плоскости её грани.

Координаты по конечным габаритам в портале, округление до мм. Варианты ориентации отмечены в таблице.

№	Марка	Габарит	Слева	Справа	Сверху	Снизу	Примечание
1	ЗД-3	740 × 100	370	370	51	2949	Вариант 3D. Пара: 1.1_СПП-16
2	ЗД-3	740 × 100	370	370	2950	50	Вариант 3D. Пара: 1.1_СПП-07
3	ЗД-1	200 × 200	640	100	1500	1500	Вариант 3D. Пара: 1.1_СП-13

Основание: 44

1.1_СП-12 / ПСП300.120.30в

1200 × 3000 × 300 мм · 9 шт. по проекту · Ширина по альбому 1190 мм

Монтаж: секция 1, этаж 1 (PDF 9), секция 1, этаж 2 (PDF 14), секция 2, этаж 1 (PDF 10), секция 3, этаж 1 (PDF 9), секция 3, этаж 2 (PDF 14)

Вертикальные каркасы по двум граням панели

Поперечные Ø10 А500С: 11 позиций по высоте на каждой грани по вертикальному сечению. Два слоя.

Расчёт по ведомости: 6 вертикальных пар Ø12 А500С. Масса Ø12 по марке 282.96 кг ÷ 9 изделий ÷ (2 × 2,95 м × 0,888 кг/м).

Число пар получено из массы. Для рабочих осей требуется поперечный разрез с разбивкой по ширине.

Ведомость стали на всю марку, PDF 74: Ø6 — 0 кг, Ø10 — 140.58 кг, Ø12 — 282.96 кг.

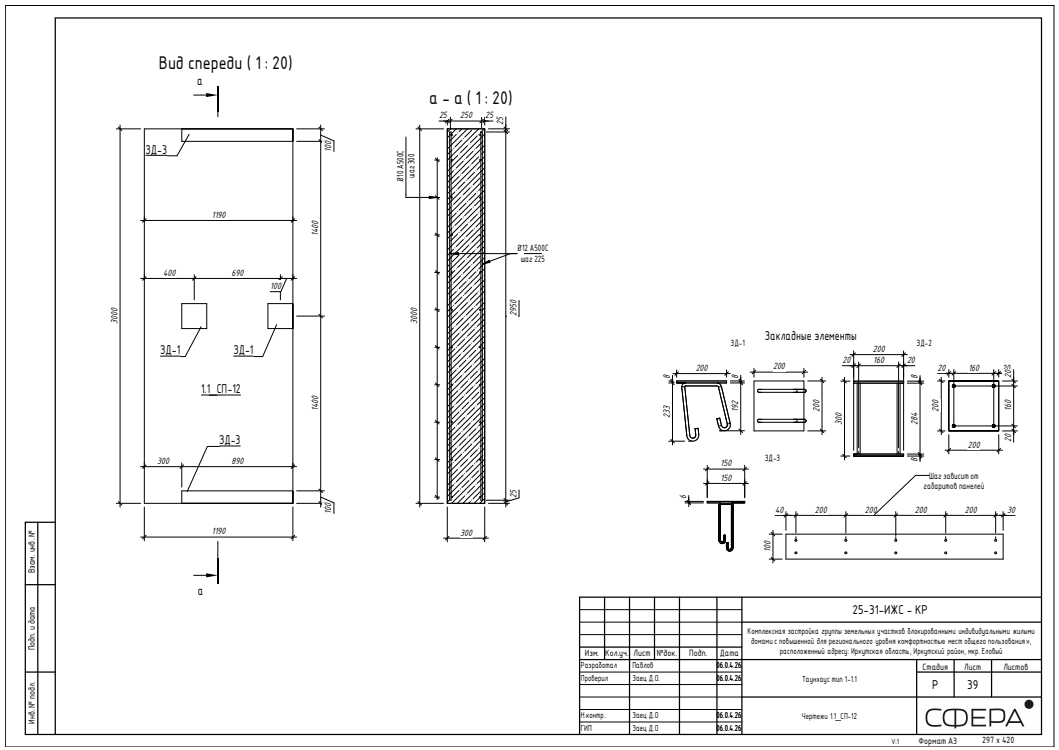

Исходный альбом, страницы PDF: 45, 76, 74

1.1_СП-12 / ПСП300.120.30в

Пары продольных стержней и поперечины

Количество каркасов рассчитано по массе. Положение осей по ширине показано условно до получения размерного поперечного разреза.

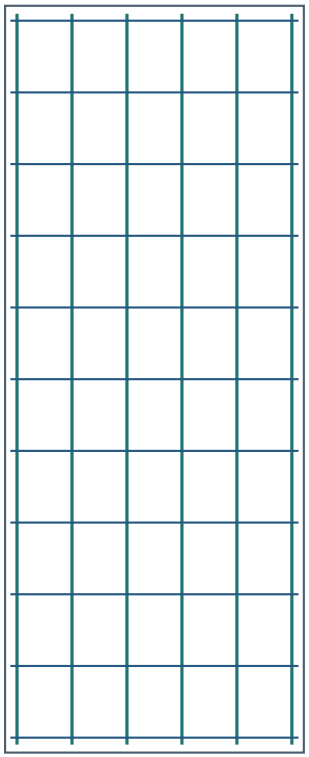

6 плоских каркасов по ширине 1200 мм

Один вертикальный стержень Ø12 у каждой из двух граней. При сборке они образуют пару. Поперечные Ø10 располагаются в обоих слоях по сечению панели.

Поперечные позиции на каждой грани — 11.

Привязки закладных приведены на следующих страницах отдельно по граням и экземплярам.

1.1_СП-12 / ПСП300.120.30в

По сборке · грань больший X

Слева — торец меньшего Y на плане, сверху — верх панели. Обе грани показаны в этой системе. секция 3, эт. 1, № 8

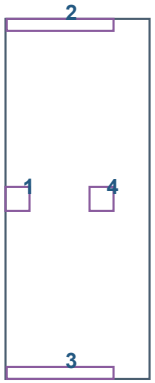

Габарит вида 1200 × 3000 мм. Координаты в таблице даны до центра площадки. Размер площадки дан в плоскости её грани.

Координаты по конечным габаритам в портале, округление до мм. Варианты ориентации отмечены в таблице.

№	Марка	Габарит	Слева	Справа	Сверху	Снизу	Примечание
1	ЗД-1	200 × 200	100	1100	1500	1500	Вариант 3D. Пара: 1.1_СП-01_1
2	ЗД-3	890 × 100	455	745	50	2950	Вариант 3D. Пара: 1.1_СП-07_2, 1.1_СПП-17
3	ЗД-3	890 × 100	455	745	2950	50	Вариант 3D. Пара: 1.1_СП-07_2, 1.1_СПП-08
4	ЗД-1	200 × 200	800	400	1500	1500	Вариант 3D. Пара: 1.1_СП-07_2

Основание: 45

1.1_СП-12 / ПСП300.120.30в

По сборке · грань меньший X

Слева — торец меньшего Y на плане, сверху — верх панели. Обе грани показаны в этой системе. секция 3, эт. 1, № 17; секция 1, эт. 1, № 133

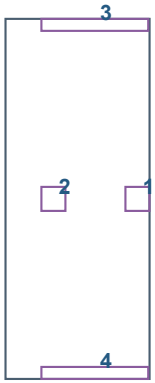

Габарит вида 1200 × 3000 мм. Координаты в таблице даны до центра площадки. Размер площадки дан в плоскости её грани.

Координаты по конечным габаритам в портале, округление до мм. Варианты ориентации отмечены в таблице.

№	Марка	Габарит	Слева	Справа	Сверху	Снизу	Примечание
1	ЗД-1	200 × 200	1099	101	1500	1500	Вариант 3D. Пара: 1.1_СП-01_1
2	ЗД-1	200 × 200	399	801	1500	1500	Вариант 3D. Пара: 1.1_СП-09_3р
3	ЗД-3	890 × 100	744	456	50	2950	Вариант 3D. Пара: 1.1_СП-09_3р, 1.1_СПП-09
4	ЗД-3	890 × 100	744	456	2950	50	Вариант 3D. Пара: 1.1_СП-09_3р, 1.1_СПП-06

Основание: 45

1.1_СП-12 / ПСП300.120.30в

По сборке · грань больший X

Слева — торец меньшего Y на плане, сверху — верх панели. Обе грани показаны в этой системе. секция 2, эт. 1, № 31

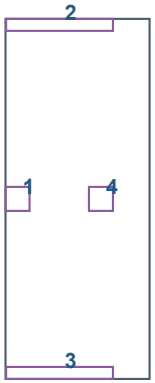

Габарит вида 1200 × 3000 мм. Координаты в таблице даны до центра площадки. Размер площадки дан в плоскости её грани.

Координаты по конечным габаритам в портале, округление до мм. Варианты ориентации отмечены в таблице.

№	Марка	Габарит	Слева	Справа	Сверху	Снизу	Примечание
1	ЗД-1	200 × 200	100	1100	1500	1500	Вариант 3D. Пара: 1.1_СП-01_1
2	ЗД-3	890 × 100	450	750	50	2950	Вариант 3D. Пара: 1.1_СП-07_2, 1_СПП-06
3	ЗД-3	890 × 100	450	750	2950	50	Вариант 3D. Пара: 1.1_СП-07_2, 1_СПП-01
4	ЗД-1	200 × 200	795	405	1500	1500	Вариант 3D. Пара: 1.1_СП-07_2

Основание: 45

1.1_СП-12 / ПСП300.120.30в

По сборке · грань больший X

Слева — торец меньшего Y на плане, сверху — верх панели. Обе грани показаны в этой системе. секция 1, эт. 2, № 87; секция 3, эт. 2, № 154

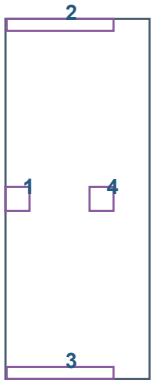

Габарит вида 1200 × 3000 мм. Координаты в таблице даны до центра площадки. Размер площадки дан в плоскости её грани.

Координаты по конечным габаритам в портале, округление до мм. Варианты ориентации отмечены в таблице.

№	Марка	Габарит	Слева	Справа	Сверху	Снизу	Примечание
1	ЗД-1	200 × 200	100	1100	1500	1500	Вариант 3D. Пара: 1.1_СП-01_1
2	ЗД-3	890 × 100	455	745	50	2950	Вариант 3D. Пара: 1.1_СП-07_2, 1.1_СПП-20
3	ЗД-3	890 × 100	455	745	2950	50	Вариант 3D. Пара: 1.1_СП-07_2, 1.1_СПП-17
4	ЗД-1	200 × 200	800	400	1500	1500	Вариант 3D. Пара: 1.1_СП-07_2

Основание: 45

1.1_СП-12 / ПСП300.120.30в

По сборке · грань меньший X

Слева — торец меньшего Y на плане, сверху — верх панели. Обе грани показаны в этой системе. секция 1, эт. 2, № 101; секция 3, эт. 2, № 168

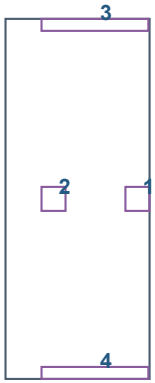

Габарит вида 1200 × 3000 мм. Координаты в таблице даны до центра площадки. Размер площадки дан в плоскости её грани.

Координаты по конечным габаритам в портале, округление до мм. Варианты ориентации отмечены в таблице.

№	Марка	Габарит	Слева	Справа	Сверху	Снизу	Примечание
1	ЗД-1	200 × 200	1099	101	1500	1500	Вариант 3D. Пара: 1.1_СП-01_1
2	ЗД-1	200 × 200	400	800	1500	1500	Вариант 3D. Пара: 1.1_СП-09_3р
3	ЗД-3	890 × 100	745	455	50	2950	Вариант 3D. Пара: 1.1_СП-09_3р, 1.1_СПП-21
4	ЗД-3	890 × 100	745	455	2950	50	Вариант 3D. Пара: 1.1_СП-09_3р, 1.1_СПП-09

Основание: 45

1.1_СП-12 / ПСП300.120.30в

По сборке · грань больший X

Слева — торец меньшего Y на плане, сверху — верх панели. Обе грани показаны в этой системе. секция 1, эт. 1, № 124

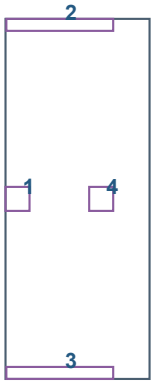

Габарит вида 1200 × 3000 мм. Координаты в таблице даны до центра площадки. Размер площадки дан в плоскости её грани.

Координаты по конечным габаритам в портале, округление до мм. Варианты ориентации отмечены в таблице.

№	Марка	Габарит	Слева	Справа	Сверху	Снизу	Примечание
1	ЗД-1	200 × 200	100	1100	1500	1500	Вариант 3D. Пара: 1.1_СП-01_1
2	ЗД-3	890 × 100	452	748	50	2950	Вариант 3D. Пара: 1.1_СП-07_2, 1.1_СПП-17
3	ЗД-3	890 × 100	452	748	2950	50	Вариант 3D. Пара: 1.1_СП-07_2, 1.1_СПП-08
4	ЗД-1	200 × 200	797	403	1500	1500	Вариант 3D. Пара: 1.1_СП-07_2

Основание: 45

1.1_СП-12_3р / ПСП300.120.30г

1200 × 3000 × 300 мм · 7 шт. по проекту · Ширина по альбому 1190 мм

Монтаж: секция 1, этаж 1 (PDF 9), секция 1, этаж 2 (PDF 14), секция 2, этаж 1 (PDF 10), секция 3, этаж 1 (PDF 9), секция 3, этаж 2 (PDF 14)

Вертикальные каркасы по двум граням панели

Поперечные Ø10 А500С: 11 позиций по высоте на каждой грани по вертикальному сечению. Два слоя.

Число вертикальных пар и их оси по ширине требуют подтверждения отдельной раскладкой.

Ведомость стали на всю марку, PDF 74: Ø6 — 0 кг, Ø10 — 109.34 кг, Ø12 — 230.56 кг.

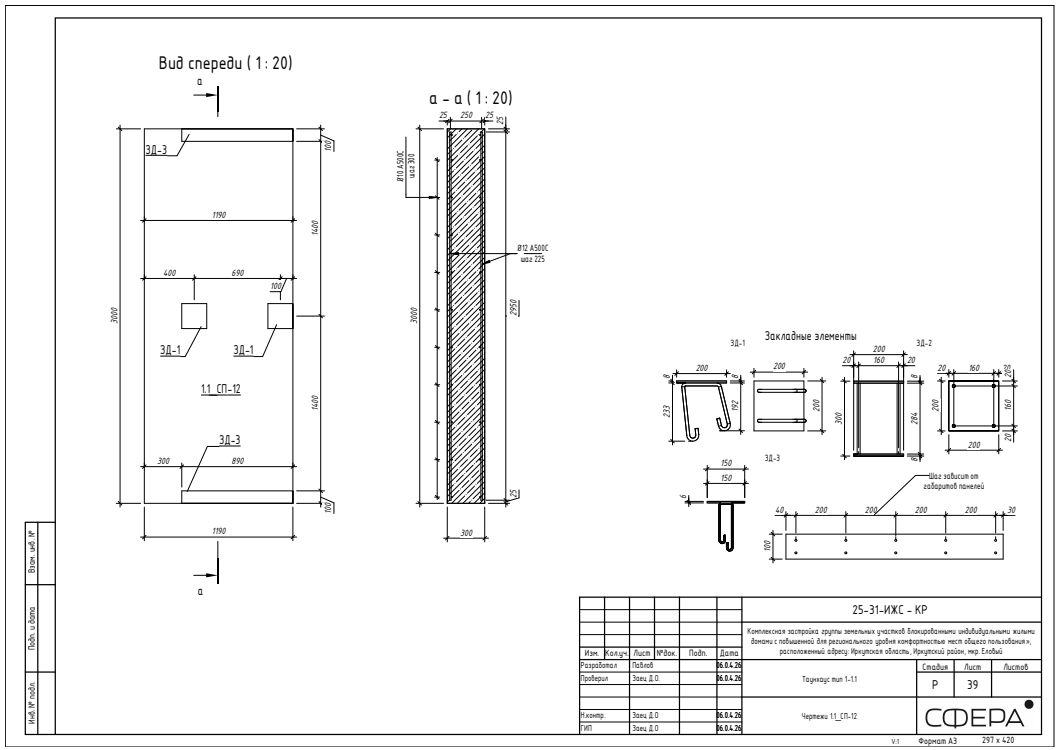

Исходный альбом, страницы PDF: 45, 20, 76, 74

1.1_СП-12_3р / ПСП300.120.30г

По сборке · грань больший X

Слева — торец меньшего Y на плане, сверху — верх панели. Обе грани показаны в этой системе. секция 3, эт. 1, № 3; секция 1, эт. 1, № 119

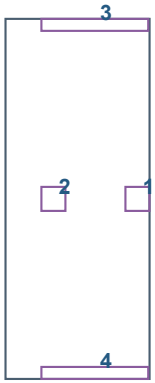

Габарит вида 1200 × 3000 мм. Координаты в таблице даны до центра площадки. Размер площадки дан в плоскости её грани.

Координаты по конечным габаритам в портале, округление до мм. Варианты ориентации отмечены в таблице.

№	Марка	Габарит	Слева	Справа	Сверху	Снизу	Примечание
1	ЗД-1	200 × 200	1099	101	1500	1500	Вариант 3D. Пара: 1.1_СП-01_1
2	ЗД-1	200 × 200	399	801	1500	1500	Вариант 3D. Пара: 1.1_СП-09
3	ЗД-3	890 × 100	744	456	50	2950	Вариант 3D. Пара: 1.1_СП-09, 1.1_СПП-09
4	ЗД-3	890 × 100	744	456	2950	50	Вариант 3D. Пара: 1.1_СП-09, 1.1_СПП-06

Основание: 45

1.1_СП-12_3р / ПСП300.120.30г

По сборке · грань меньший X

Слева — торец меньшего Y на плане, сверху — верх панели. Обе грани показаны в этой системе. секция 2, эт. 1, № 49

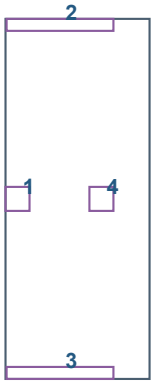

Габарит вида 1200 × 3000 мм. Координаты в таблице даны до центра площадки. Размер площадки дан в плоскости её грани.

Координаты по конечным габаритам в портале, округление до мм. Варианты ориентации отмечены в таблице.

№	Марка	Габарит	Слева	Справа	Сверху	Снизу	Примечание
1	ЗД-1	200 × 200	100	1100	1500	1500	Вариант 3D. Пара: 1_СП-04_3
2	ЗД-3	890 × 100	454	746	50	2950	Вариант 3D. Пара: 1.1_СП-07_2_3р, 1_СПП-06
3	ЗД-3	890 × 100	454	746	2950	50	Вариант 3D. Пара: 1.1_СП-07_2_3р, 1_СПП-01
4	ЗД-1	200 × 200	799	401	1500	1500	Вариант 3D. Пара: 1.1_СП-07_2_3р

Основание: 45

1.1_СП-12_3р / ПСП300.120.30г

По сборке · грань больший X

Слева — торец меньшего Y на плане, сверху — верх панели. Обе грани показаны в этой системе. секция 1, эт. 2, № 83; секция 3, эт. 2, № 150

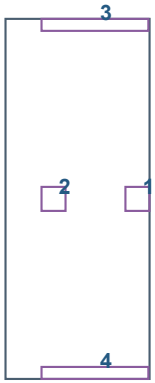

Габарит вида 1200 × 3000 мм. Координаты в таблице даны до центра площадки. Размер площадки дан в плоскости её грани.

Координаты по конечным габаритам в портале, округление до мм. Варианты ориентации отмечены в таблице.

№	Марка	Габарит	Слева	Справа	Сверху	Снизу	Примечание
1	ЗД-1	200 × 200	1099	101	1500	1500	Вариант 3D. Пара: 1.1_СП-01_1
2	ЗД-1	200 × 200	400	800	1500	1500	Вариант 3D. Пара: 1.1_СП-09
3	ЗД-3	890 × 100	745	455	50	2950	Вариант 3D. Пара: 1.1_СП-09, 1.1_СПП-21
4	ЗД-3	890 × 100	745	455	2950	50	Вариант 3D. Пара: 1.1_СП-09, 1.1_СПП-09

Основание: 45

1.1_СП-12_3р / ПСП300.120.30г

По сборке · грань меньший X

Слева — торец меньшего Y на плане, сверху — верх панели. Обе грани показаны в этой системе. секция 1, эт. 2, № 88; секция 3, эт. 2, № 155

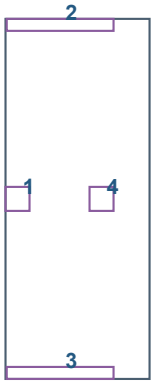

Габарит вида 1200 × 3000 мм. Координаты в таблице даны до центра площадки. Размер площадки дан в плоскости её грани.

Координаты по конечным габаритам в портале, округление до мм. Варианты ориентации отмечены в таблице.

№	Марка	Габарит	Слева	Справа	Сверху	Снизу	Примечание
1	ЗД-1	200 × 200	100	1100	1500	1500	Вариант 3D. Пара: 1.1_СП-01_1
2	ЗД-3	890 × 100	455	745	50	2950	Вариант 3D. Пара: 1.1_СП-07_2_3р, 1.1_СПП-20
3	ЗД-3	890 × 100	455	745	2950	50	Вариант 3D. Пара: 1.1_СП-07_2_3р, 1.1_СПП-17
4	ЗД-1	200 × 200	800	400	1500	1500	Вариант 3D. Пара: 1.1_СП-07_2_3р

Основание: 45

1.1_СП-13 / ПСП300.120.30д

1200 × 3000 × 300 мм · 2 шт. по проекту · Ширина по альбому 1190 мм

Монтаж: секция 1, этаж 1 (PDF 9), секция 3, этаж 1 (PDF 9)

Вертикальные каркасы по двум граням панели

Поперечные Ø10 А500С: 11 позиций по высоте на каждой грани по вертикальному сечению. Два слоя.

Расчёт по ведомости: 7 вертикальных пар Ø12 А500С. Масса Ø12 по марке 73.36 кг ÷ 2 изделий ÷ (2 × 2,95 м × 0,888 кг/м).

Число пар получено из массы. Для рабочих осей требуется поперечный разрез с разбивкой по ширине.

Ведомость стали на всю марку, PDF 74: Ø6 — 0 кг, Ø10 — 31.24 кг, Ø12 — 73.36 кг.

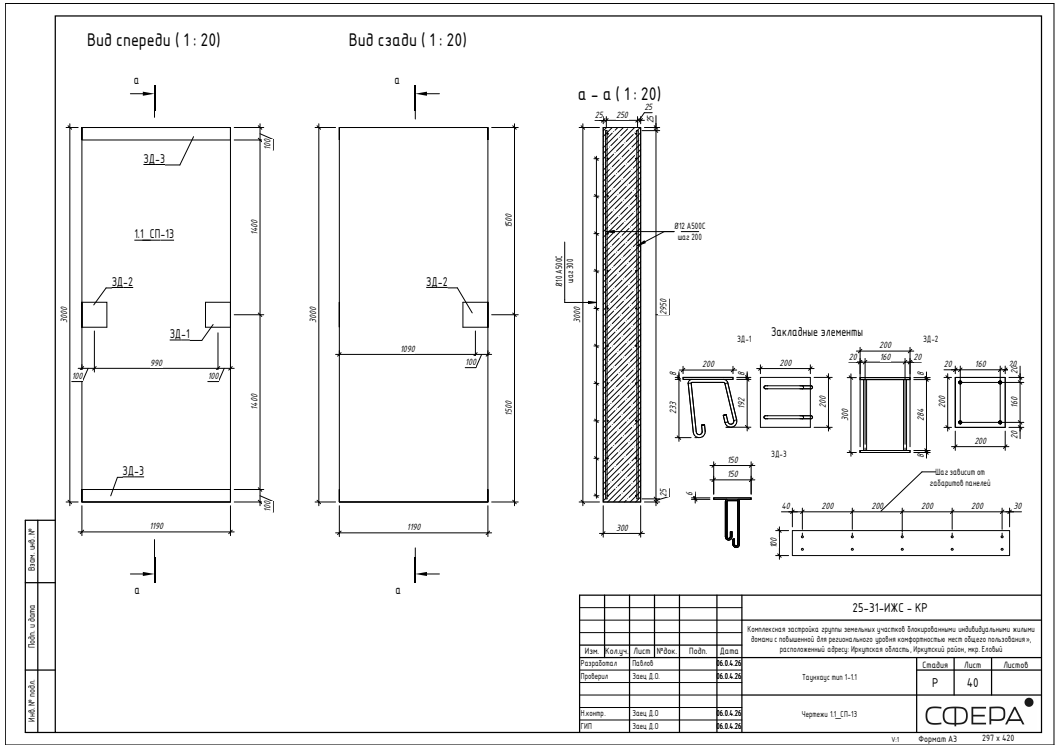

Исходный альбом, страницы PDF: 46, 74

1.1_СП-13 / ПСП300.120.30д

Пары продольных стержней и поперечины

Количество каркасов рассчитано по массе. Положение осей по ширине показано условно до получения размерного поперечного разреза.

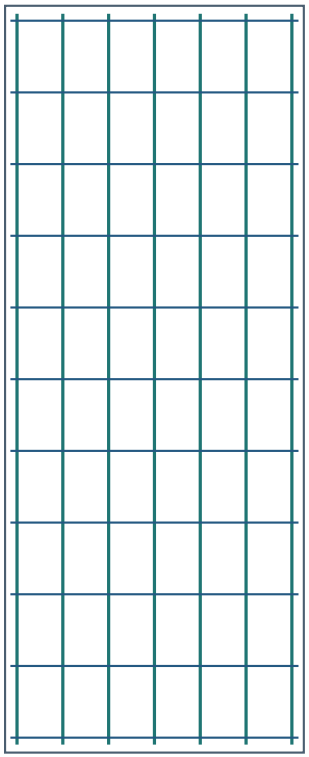

7 плоских каркасов по ширине 1200 мм

Один вертикальный стержень Ø12 у каждой из двух граней. При сборке они образуют пару. Поперечные Ø10 располагаются в обоих слоях по сечению панели.

Поперечные позиции на каждой грани — 11.

Привязки закладных приведены на следующих страницах отдельно по граням и экземплярам.

1.1_СП-13 / ПСП300.120.30д

По сборке · грань меньший Y

Слева — торец меньшего X на плане, сверху — верх панели. Обе грани показаны в этой системе. секция 3, эт. 1, № 22; секция 1, эт. 1, № 138

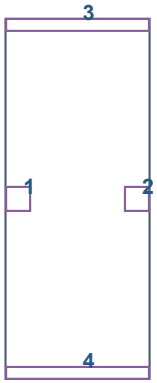

Габарит вида 1200 × 3000 мм. Координаты в таблице даны до центра площадки. Размер площадки дан в плоскости её грани.

Координаты по конечным габаритам в портале, округление до мм. Варианты ориентации отмечены в таблице.

№	Марка	Габарит	Слева	Справа	Сверху	Снизу	Примечание
1	Марка ЗД не подтверждена	200 × 200	105	1095	1500	1500	Пара: 1.1_СП-11
2	ЗД-2	200 × 200	1095	105	1500	1500	Вариант 3D. Пара: 1.1_СП-01_1
3	ЗД-3	1190 × 100	600	600	50	2950	Вариант 3D. Пара: 1.1_СПП-16
4	ЗД-3	1190 × 100	600	600	2950	50	Вариант 3D. Пара: 1.1_СПП-07

Основание: 46

1.1_СП-13 / ПСП300.120.30д

По сборке · грань больший Y

Слева — торец меньшего X на плане, сверху — верх панели. Обе грани показаны в этой системе. секция 3, эт. 1, № 22; секция 1, эт. 1, № 138

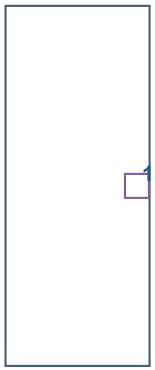

Габарит вида 1200 × 3000 мм. Координаты в таблице даны до центра площадки. Размер площадки дан в плоскости её грани.

Координаты по конечным габаритам в портале, округление до мм. Варианты ориентации отмечены в таблице.

№	Марка	Габарит	Слева	Справа	Сверху	Снизу	Примечание
1	Марка ЗД не подтверждена	200 × 200	1095	105	1500	1500	Пара требует сверки

Основание: 46

1.1_СП-15 / ПСП300.120.30е

1200 × 3000 × 300 мм · 2 шт. по проекту · Ширина по альбому 1190 мм

Монтаж: секция 1, этаж 1 (PDF 9), секция 3, этаж 1 (PDF 9)

Вертикальные каркасы по двум граням панели

Поперечные Ø10 А500С: 11 позиций по высоте на каждой грани по вертикальному сечению. Два слоя.

Расчёт по ведомости: 7 вертикальных пар Ø12 А500С. Масса Ø12 по марке 73.36 кг ÷ 2 изделий ÷ (2 × 2,95 м × 0,888 кг/м).

Число пар получено из массы. Для рабочих осей требуется поперечный разрез с разбивкой по ширине.

Ведомость стали на всю марку, PDF 74: Ø6 — 0 кг, Ø10 — 31.24 кг, Ø12 — 73.36 кг.

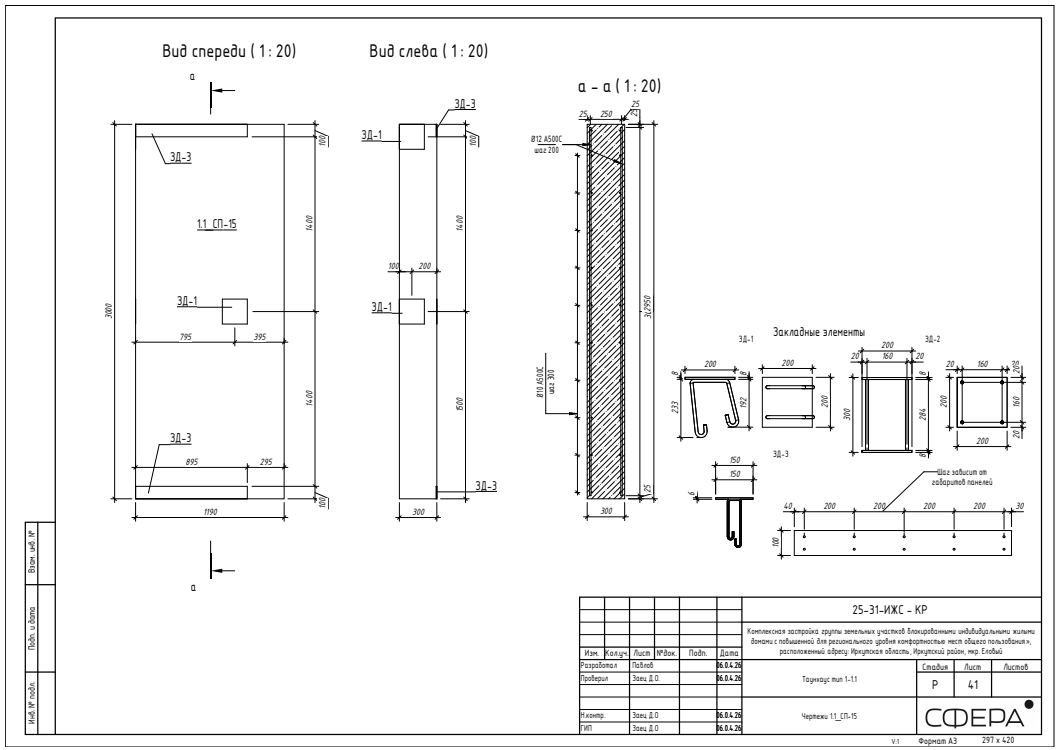

Исходный альбом, страницы PDF: 47, 76, 74

1.1_СП-15 / ПСП300.120.30е

Пары продольных стержней и поперечины

Количество каркасов рассчитано по массе. Положение осей по ширине показано условно до получения размерного поперечного разреза.

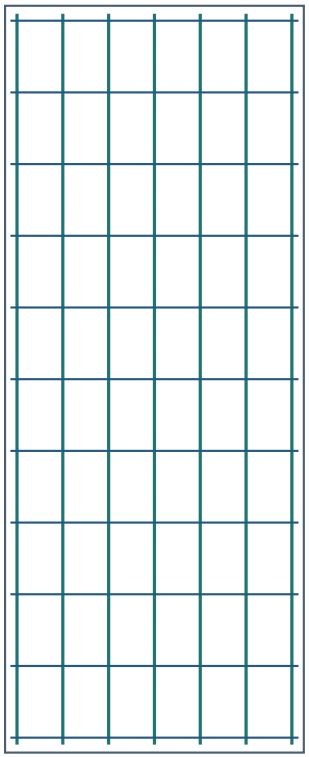

7 плоских каркасов по ширине 1200 мм

Один вертикальный стержень Ø12 у каждой из двух граней. При сборке они образуют пару. Поперечные Ø10 располагаются в обоих слоях по сечению панели.

Поперечные позиции на каждой грани — 11.

Привязки закладных приведены на следующих страницах отдельно по граням и экземплярам.

1.1_СП-15 / ПСП300.120.30е

По сборке · грань меньший X

Слева — торец меньшего Y на плане, сверху — верх панели. Обе грани показаны в этой системе. секция 3, эт. 1, № 9

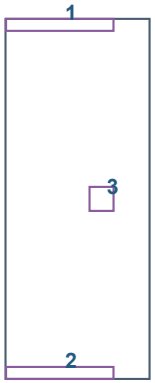

Габарит вида 1200 × 3000 мм. Координаты в таблице даны до центра площадки. Размер площадки дан в плоскости её грани.

Координаты по конечным габаритам в портале, округление до мм. Варианты ориентации отмечены в таблице.

№	Марка	Габарит	Слева	Справа	Сверху	Снизу	Примечание
1	ЗД-3	895 × 100	452	748	50	2950	Вариант 3D. Пара: 1.1_СП-08, 1.1_СПП-17
2	ЗД-3	895 × 100	452	748	2950	50	Вариант 3D. Пара: 1.1_СП-08, 1.1_СПП-08
3	ЗД-1	200 × 200	800	400	1500	1500	Вариант 3D. Пара: 1.1_СП-08

Основание: 47

1.1_СП-15 / ПСП300.120.30е

По сборке · грань меньший Y

Слева — грань меньшего X, сверху — верх панели. секция 3, эт. 1, № 9



Габарит вида 300 × 3000 мм. Координаты в таблице даны до центра площадки. Размер площадки дан в плоскости её грани.

Координаты по конечным габаритам в портале, округление до мм. Варианты ориентации отмечены в таблице.

№	Марка	Габарит	Слева	Справа	Сверху	Снизу	Примечание
1	ЗД-1	200 × 200	200	100	1500	1500	Вариант 3D. Пара: 1.1_СП-07_2
2	ЗД-1	200 × 200	200	100	100	2900	Вариант 3D. Пара: 1.1_СП-07_2

Основание: 47

1.1_СП-15 / ПСП300.120.30е

По сборке · грань меньший X

Слева — торец меньшего Y на плане, сверху — верх панели. Обе грани показаны в этой системе. секция 1, эт. 1, № 125

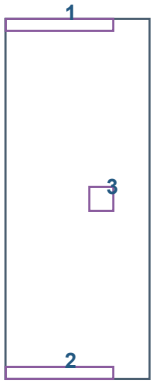

Габарит вида 1200 × 3000 мм. Координаты в таблице даны до центра площадки. Размер площадки дан в плоскости её грани.

Координаты по конечным габаритам в портале, округление до мм. Варианты ориентации отмечены в таблице.

№	Марка	Габарит	Слева	Справа	Сверху	Снизу	Примечание
1	ЗД-3	895 × 100	450	750	50	2950	Вариант 3D. Пара: 1.1_СП-08, 1.1_СПП-17
2	ЗД-3	895 × 100	450	750	2950	50	Вариант 3D. Пара: 1.1_СП-08, 1.1_СПП-08
3	ЗД-1	200 × 200	798	402	1500	1500	Вариант 3D. Пара: 1.1_СП-08

Основание: 47

1.1_СП-15 / ПСП300.120.30е

По сборке · грань меньший Y

Слева — грань меньшего X, сверху — верх панели. секция 1, эт. 1, № 125



Габарит вида 300 × 3000 мм. Координаты в таблице даны до центра площадки. Размер площадки дан в плоскости её грани.

Координаты по конечным габаритам в портале, округление до мм. Варианты ориентации отмечены в таблице.

№	Марка	Габарит	Слева	Справа	Сверху	Снизу	Примечание
1	ЗД-1	200 × 200	200	100	1500	1500	Вариант 3D. Пара: 1.1_СП-07_2
2	ЗД-1	200 × 200	200	100	100	2900	Вариант 3D. Пара: 1.1_СП-07_2

Основание: 47

1.1_СП-16 / ПСП330.150.30а

1500 × 3300 × 300 мм · 2 шт. по проекту · Ширина по альбому 1490 мм

Монтаж: секция 1, этаж 2 (PDF 14), секция 3, этаж 2 (PDF 14)

Вертикальные каркасы по двум граням панели

Поперечные Ø10 А500С: 11 и 12 позиций по высоте на каждой грани по вертикальному сечению. Разные значения относятся к высокой и низкой частям.

Число вертикальных пар и их оси по ширине требуют подтверждения отдельной раскладкой.

Ведомость стали на всю марку, PDF 74: Ø6 — 0 кг, Ø10 — 40.72 кг, Ø12 — 87.02 кг.

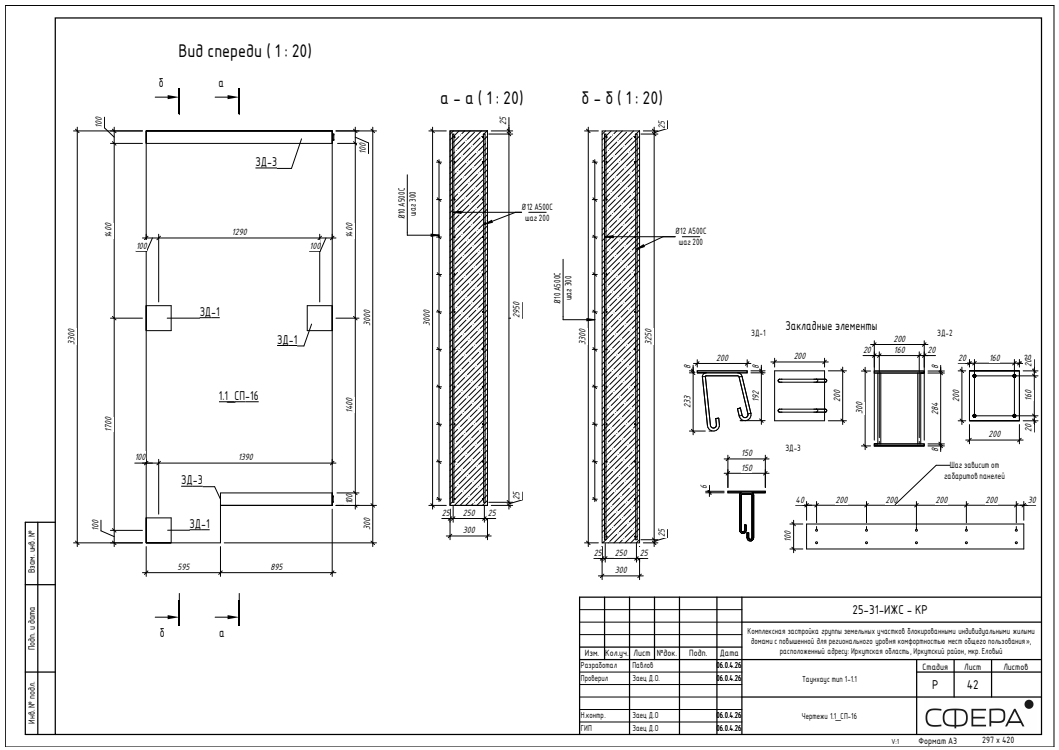

Исходный альбом, страницы PDF: 48, 76, 74

1.1_СП-16 / ПСП330.150.30а

По сборке · грань больший X

Слева — торец меньшего Y на плане, сверху — верх панели. Обе грани показаны в этой системе. секция 1, эт. 2, № 80; секция 3, эт. 2, № 147

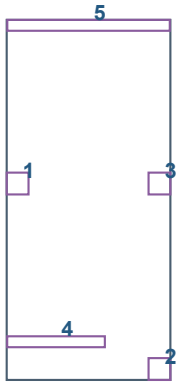

Габарит вида 1500 × 3300 мм. Координаты в таблице даны до центра площадки. Размер площадки дан в плоскости её грани.

Координаты по конечным габаритам в портале, округление до мм. Варианты ориентации отмечены в таблице.

№	Марка	Габарит	Слева	Справа	Сверху	Снизу	Примечание
1	ЗД-1	200 × 200	100	1400	1500	1800	Пара: 1.1_СП-01_1
2	ЗД-1	200 × 200	1400	100	3200	100	Пара: 1.1_СП-04, 1.1_СП-17
3	ЗД-1	200 × 200	1400	100	1500	1800	Пара: 1.1_СП-17
4	ЗД-3	895 × 100	452	1048	2950	350	Пара: 1.1_СПП-12
5	ЗД-3	1489 × 100	750	750	50	3250	Пара: 1.1_СПП-23

Основание: 48

1.1_СП-17 / ПСП330.150.30б

1500 × 3300 × 300 мм · 2 шт. по проекту · Ширина по альбому 1490 мм

Монтаж: секция 1, этаж 2 (PDF 14), секция 3, этаж 2 (PDF 14)

Вертикальные каркасы по двум граням панели

Поперечные Ø10 А500С: 11 и 12 позиций по высоте на каждой грани по вертикальному сечению. Разные значения относятся к высокой и низкой частям.

Число вертикальных пар и их оси по ширине требуют подтверждения отдельной раскладкой.

Ведомость стали на всю марку, PDF 74: Ø6 — 0 кг, Ø10 — 42.2 кг, Ø12 — 90.22 кг.

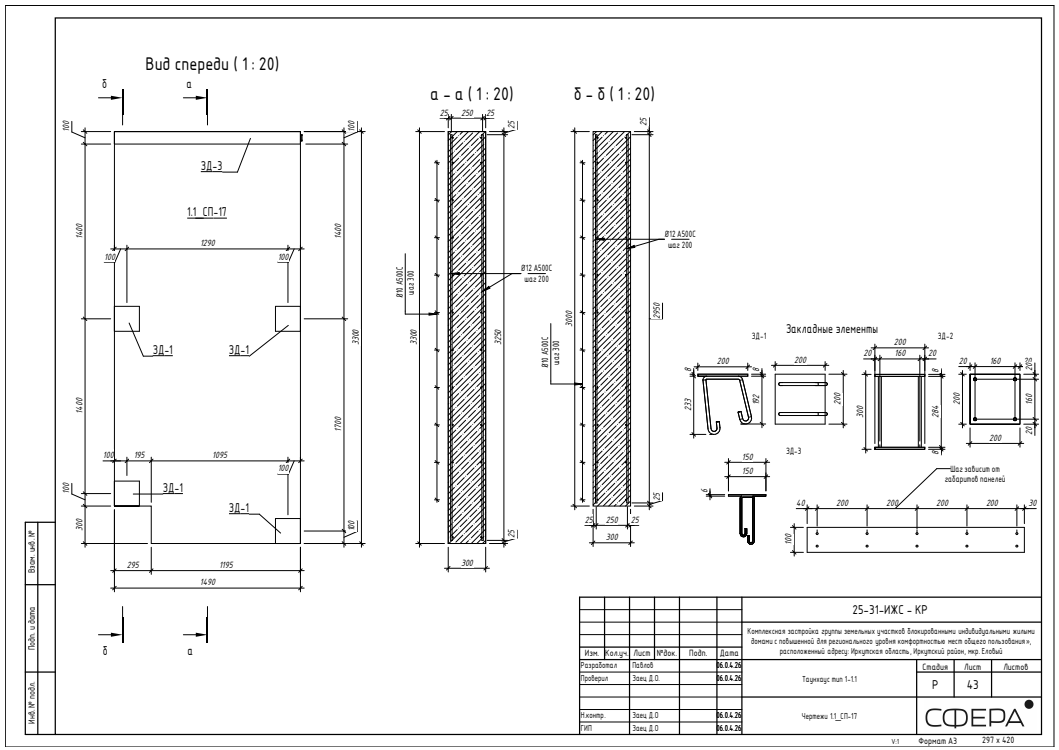

Исходный альбом, страницы PDF: 49, 76, 74

1.1_СП-17 / ПСП330.150.30б

По сборке · грань больший X

Слева — торец меньшего Y на плане, сверху — верх панели. Обе грани показаны в этой системе. секция 1, эт. 2, № 84; секция 3, эт. 2, № 151

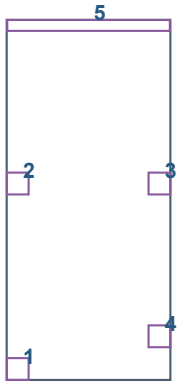

Габарит вида 1500 × 3300 мм. Координаты в таблице даны до центра площадки. Размер площадки дан в плоскости её грани.

Координаты по конечным габаритам в портале, округление до мм. Варианты ориентации отмечены в таблице.

№	Марка	Габарит	Слева	Справа	Сверху	Снизу	Примечание
1	ЗД-1	200 × 200	101	1399	3200	100	Пара: 1.1_СП-05, 1.1_СП-16
2	ЗД-1	200 × 200	101	1399	1500	1800	Пара: 1.1_СП-16
3	ЗД-1	200 × 200	1400	100	1500	1800	Пара: 1.1_СП-01_1
4	ЗД-1	200 × 200	1400	100	2900	400	Пара: 1.1_СП-01_1, 1.1_СПП-14
5	ЗД-3	1490 × 100	750	750	51	3249	Пара: 1.1_СПП-18

Основание: 49

1.1_СП-18_3р / ПСП300.120.30ж

1200 × 3000 × 300 мм · 2 шт. по проекту · Ширина по альбому 1190 мм

Монтаж: секция 1, этаж 2 (PDF 14), секция 3, этаж 2 (PDF 14)

Требуется чертёж исполнения

В собственном альбоме не найден лист с армированием этой марки. Состав и координаты не назначены по аналогии.

Ведомость стали на всю марку, PDF 74: Ø6 — 0 кг, Ø10 — 31.24 кг, Ø12 — 62.88 кг.

Исходный альбом, страницы PDF: 76, 74, 14

1.1_СП-18_3р / ПСП300.120.30ж

По сборке · грань меньший Y

Слева — торец меньшего X на плане, сверху — верх панели. Обе грани показаны в этой системе. секция 1, эт. 2, № 96; секция 3, эт. 2, № 163

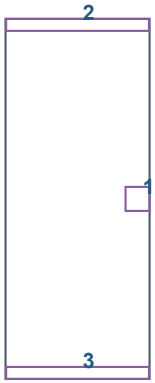

Габарит вида 1200 × 3000 мм. Координаты в таблице даны до центра площадки. Размер площадки дан в плоскости её грани.

Координаты по конечным габаритам в портале, округление до мм. Варианты ориентации отмечены в таблице.

№	Марка	Габарит	Слева	Справа	Сверху	Снизу	Примечание
1	ЗД-1	200 × 200	1100	100	1500	1500	Вариант 3D. Пара: 1.1_СП-10_2
2	ЗД-3	1190 × 100	600	600	50	2950	Вариант 3D. Пара: 1.1_СП-10_2, 1.1_СПП-20
3	ЗД-3	1190 × 100	600	600	2950	50	Вариант 3D. Пара: 1.1_СП-10_2, 1.1_СПП-17

Основание: 42

1.1_СП-21 / ПСП300.50.30а

500 × 3000 × 300 мм · 2 шт. по проекту

Монтаж: секция 1, этаж 2 (PDF 14), секция 3, этаж 2 (PDF 14)

Вертикальные каркасы по двум граням панели

Поперечные Ø10 А500С: 11 позиций по высоте на каждой грани по вертикальному сечению. Два слоя.

Расчёт по ведомости: 4 вертикальных пар Ø12 А500С. Масса Ø12 по марке 41.92 кг ÷ 2 изделий ÷ (2 × 2,95 м × 0,888 кг/м).

Число пар получено из массы. Для рабочих осей требуется поперечный разрез с разбивкой по ширине.

Ведомость стали на всю марку, PDF 74: Ø6 — 0 кг, Ø10 — 12.76 кг, Ø12 — 41.92 кг.

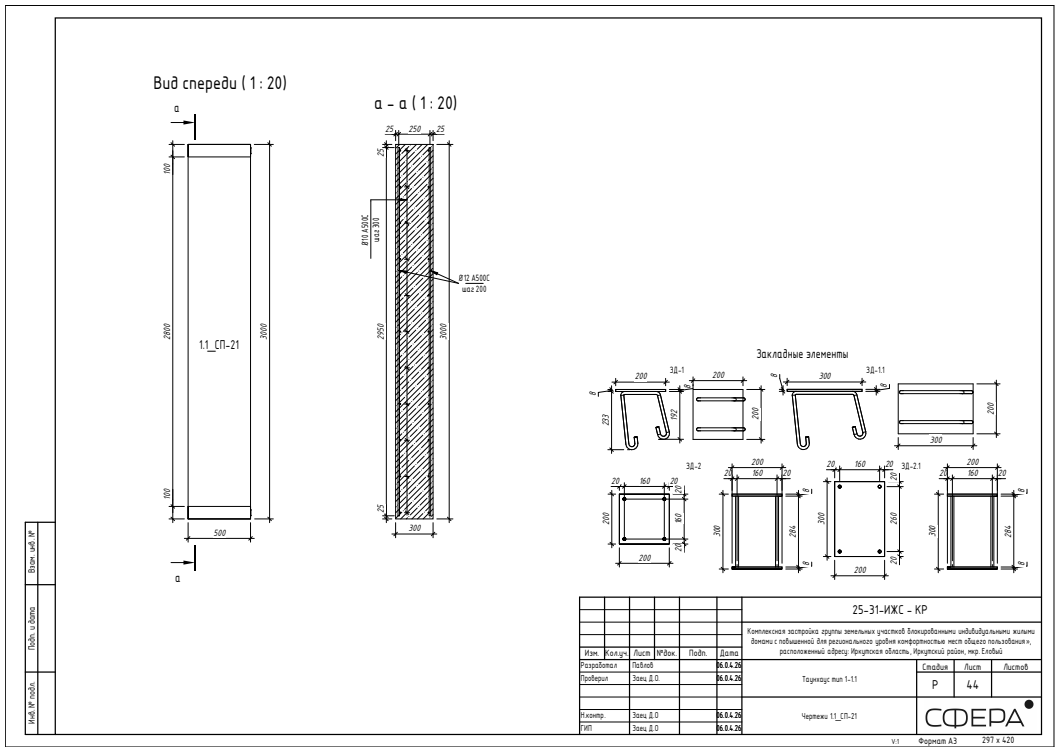

Исходный альбом, страницы PDF: 50, 76, 74

1.1_СП-21 / ПСП300.50.30а

Пары продольных стержней и поперечины

Количество каркасов рассчитано по массе. Положение осей по ширине показано условно до получения размерного поперечного разреза.

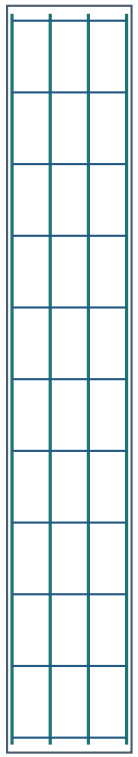

4 плоских каркасов по ширине 500 мм

Один вертикальный стержень Ø12 у каждой из двух граней. При сборке они образуют пару. Поперечные Ø10 располагаются в обоих слоях по сечению панели.

Поперечные позиции на каждой грани — 11.

Привязки закладных приведены на следующих страницах отдельно по граням и экземплярам.

1.1_СП-21 / ПСП300.50.30а

Вид спереди · по чертежу изделия

Начало отсчёта — верхний левый угол указанного вида. Сторона и направление — как на исходном листе.



Габарит вида 500 × 3000 мм. Координаты в таблице даны до центра площадки. Размер площадки дан в плоскости её грани.

Привязки по исходному виду. Для изменённой стеновой панели заводские координаты приведены отдельно по экземплярам.

№	Марка	Габарит	Слева	Справа	Сверху	Снизу	Примечание
1	ЗД-3	500 × 100	250	250	50	2950	Размер по виду
2	ЗД-3	500 × 100	250	250	2950	50	Размер по виду

Основание: альбом, PDF 50

1.1_СП-21 / ПСП300.50.30а

По сборке · грань больший Y

Слева — торец меньшего X на плане, сверху — верх панели. Обе грани показаны в этой системе. секция 1, эт. 2, № 98; секция 3, эт. 2, № 165



Габарит вида 500 × 3000 мм. Координаты в таблице даны до центра площадки. Размер площадки дан в плоскости её грани.

Координаты по конечным габаритам в портале, округление до мм. Варианты ориентации отмечены в таблице.

№	Марка	Габарит	Слева	Справа	Сверху	Снизу	Примечание
1	ЗД-3	500 × 100	250	250	50	2950	Вариант 3D. Пара: 1.1_СПП-21
2	ЗД-3	500 × 100	250	250	2950	50	Вариант 3D. Пара: 1.1_СПП-09

Основание: 50

1.1_СП-23 / ПСП300.120.30з

1200 × 3000 × 300 мм · 2 шт. по проекту · Ширина по альбому 1190 мм

Монтаж: секция 1, этаж 1 (PDF 9), секция 3, этаж 1 (PDF 9)

Вертикальные каркасы по двум граням панели

Число вертикальных пар и их оси по ширине требуют подтверждения отдельной раскладкой.

Число горизонтальных стержней по высоте требует разреза.

Ведомость стали на всю марку, PDF 74: Ø6 — 0 кг, Ø10 — 31.24 кг, Ø12 — 62.88 кг.

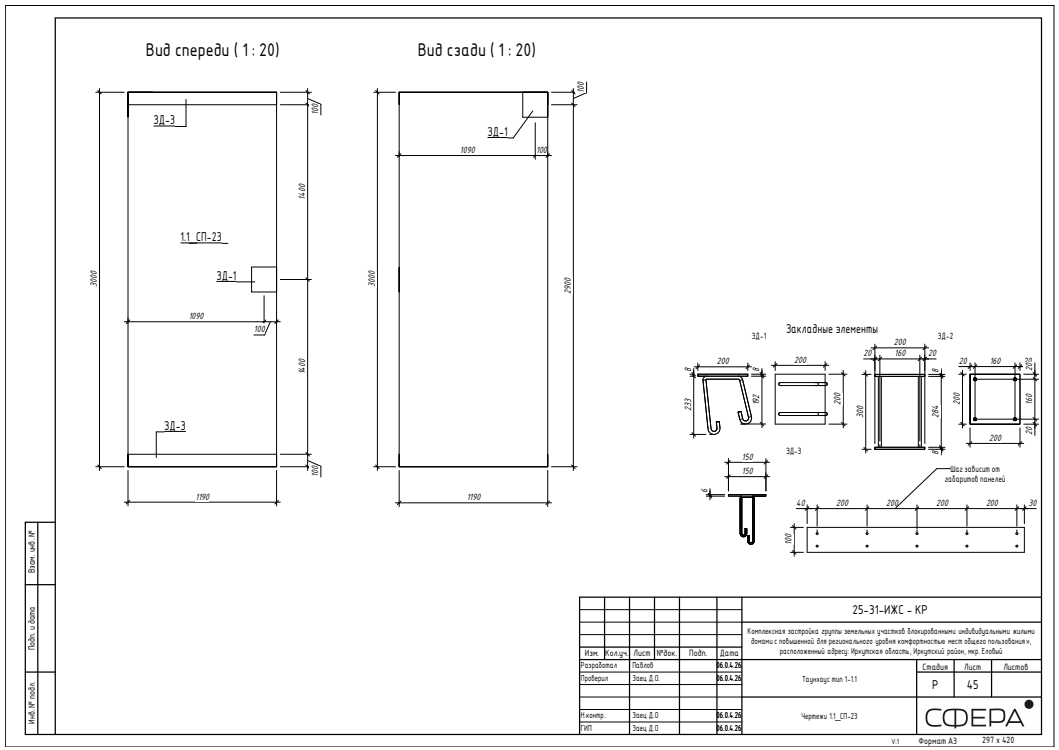

Исходный альбом, страницы PDF: 51, 76, 74

1.1_СП-23 / ПСП300.120.30з

По сборке · грань меньший Y

Слева — торец меньшего X на плане, сверху — верх панели. Обе грани показаны в этой системе. секция 3, эт. 1, № 28; секция 1, эт. 1, № 144

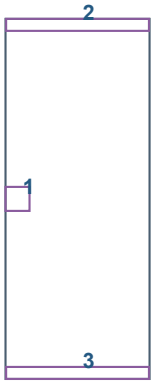

Габарит вида 1200 × 3000 мм. Координаты в таблице даны до центра площадки. Размер площадки дан в плоскости её грани.

Координаты по конечным габаритам в портале, округление до мм. Варианты ориентации отмечены в таблице.

№	Марка	Габарит	Слева	Справа	Сверху	Снизу	Примечание
1	ЗД-1	200 × 200	100	1100	1500	1500	Вариант 3D. Пара: 1.1_СП-02_1
2	ЗД-3	1190 × 100	600	600	50	2950	Вариант 3D. Пара: 1.1_СПП-12
3	ЗД-3	1190 × 100	600	600	2950	50	Вариант 3D. Пара: 1.1_СПП-02

Основание: 51

1.1_СП-23 / ПСП300.120.30з

По сборке · грань больший Y

Слева — торец меньшего X на плане, сверху — верх панели. Обе грани показаны в этой системе. секция 3, эт. 1, № 28; секция 1, эт. 1, № 144



Габарит вида 1200 × 3000 мм. Координаты в таблице даны до центра площадки. Размер площадки дан в плоскости её грани.

Координаты по конечным габаритам в портале, округление до мм. Варианты ориентации отмечены в таблице.

№	Марка	Габарит	Слева	Справа	Сверху	Снизу	Примечание
1	ЗД-1	200 × 200	1100	100	100	2900	Вариант 3D. Пара требует сверки

Основание: 51

1.1_СП-23_3р / ПСП300.120.30и

1200 × 3000 × 300 мм · 2 шт. по проекту · Ширина по альбому 1190 мм

Монтаж: секция 1, этаж 1 (PDF 9), секция 3, этаж 1 (PDF 9)

Вертикальные каркасы по двум граням панели

Число вертикальных пар и их оси по ширине требуют подтверждения отдельной раскладкой.

Число горизонтальных стержней по высоте требует разреза.

Ведомость стали на всю марку, PDF 74: Ø6 — 0 кг, Ø10 — 31.24 кг, Ø12 — 62.88 кг.

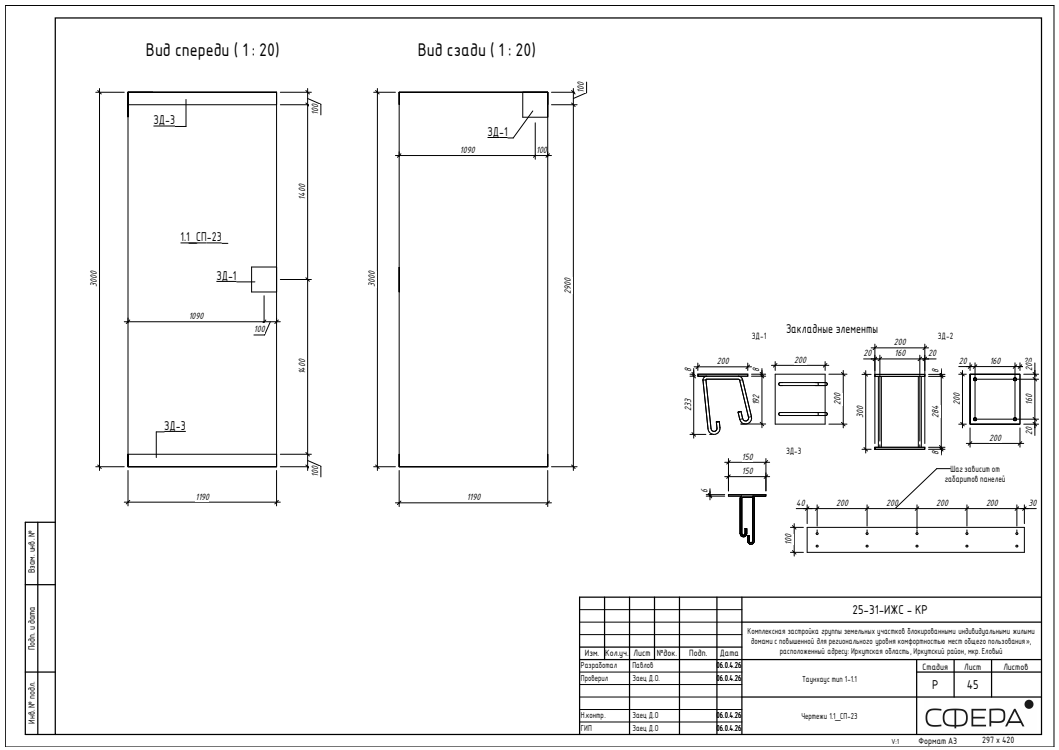

Исходный альбом, страницы PDF: 51, 20, 76, 74

1.1_СП-23_3р / ПСП300.120.30и

По сборке · грань меньший Y

Слева — торец меньшего X на плане, сверху — верх панели. Обе грани показаны в этой системе. секция 3, эт. 1, № 23; секция 1, эт. 1, № 139



Габарит вида 1200 × 3000 мм. Координаты в таблице даны до центра площадки. Размер площадки дан в плоскости её грани.

Координаты по конечным габаритам в портале, округление до мм. Варианты ориентации отмечены в таблице.

№	Марка	Габарит	Слева	Справа	Сверху	Снизу	Примечание
1	ЗД-1	200 × 200	1100	100	100	2900	Вариант 3D. Пара требует сверки

Основание: 51

1.1_СП-23_3р / ПСП300.120.30и

По сборке · грань больший Y

Слева — торец меньшего X на плане, сверху — верх панели. Обе грани показаны в этой системе. секция 3, эт. 1, № 23; секция 1, эт. 1, № 139

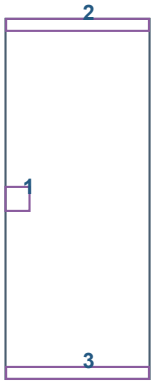

Габарит вида 1200 × 3000 мм. Координаты в таблице даны до центра площадки. Размер площадки дан в плоскости её грани.

Координаты по конечным габаритам в портале, округление до мм. Варианты ориентации отмечены в таблице.

№	Марка	Габарит	Слева	Справа	Сверху	Снизу	Примечание
1	ЗД-1	200 × 200	100	1100	1500	1500	Вариант 3D. Пара: 1.1_СП-02_1
2	ЗД-3	1190 × 100	600	600	50	2950	Вариант 3D. Пара: 1.1_СПП-14
3	ЗД-3	1190 × 100	600	600	2950	50	Вариант 3D. Пара: 1.1_СПП-04

Основание: 51

1_СП-02 / ПСП300.68.30а

680 × 3000 × 300 мм · 1 шт. по проекту

Монтаж: секция 2, этаж 1 (PDF 10)

Вертикальные каркасы по двум граням панели

Поперечные Ø10 А500С: 11 позиций по высоте на каждой грани по вертикальному сечению. Два слоя.

Расчёт по ведомости: 5 вертикальных пар Ø12 А500С. Масса Ø12 по марке 26.2 кг ÷ 1 изделий ÷ (2 × 2,95 м × 0,888 кг/м).

Число пар получено из массы. Для рабочих осей требуется поперечный разрез с разбивкой по ширине.

Ведомость стали на всю марку, PDF 74: Ø6 — 0 кг, Ø10 — 8.8 кг, Ø12 — 26.2 кг.

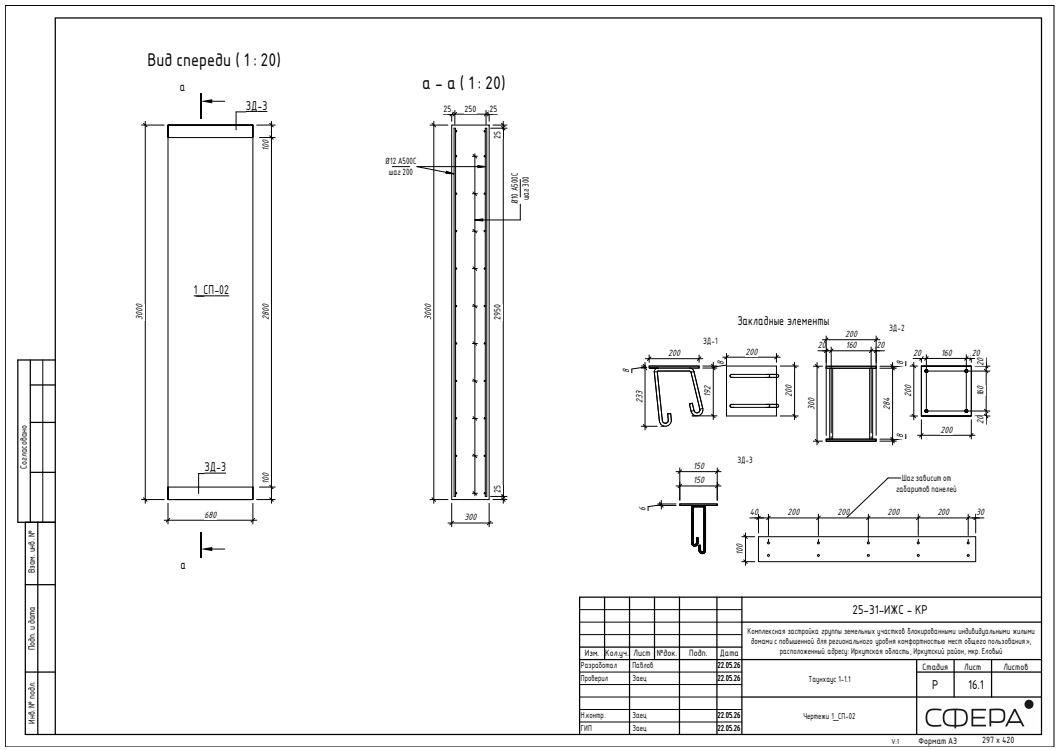

Исходный альбом, страницы PDF: 21, 77, 74

1_СП-02 / ПСП300.68.30а

Пары продольных стержней и поперечины

Количество каркасов рассчитано по массе. Положение осей по ширине показано условно до получения размерного поперечного разреза.

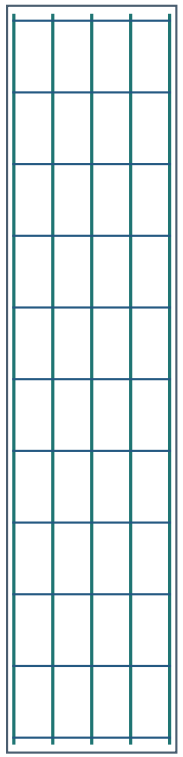

5 плоских каркасов по ширине 680 мм

Один вертикальный стержень Ø12 у каждой из двух граней. При сборке они образуют пару. Поперечные Ø10 располагаются в обоих слоях по сечению панели.

Поперечные позиции на каждой грани — 11.

Привязки закладных приведены на следующих страницах отдельно по граням и экземплярам.

1_СП-02 / ПСП300.68.30а

Вид спереди · по чертежу изделия

Начало отсчёта — верхний левый угол указанного вида. Сторона и направление — как на исходном листе.



Габарит вида 680 × 3000 мм. Координаты в таблице даны до центра площадки. Размер площадки дан в плоскости её грани.

Привязки по исходному виду. Для изменённой стеновой панели заводские координаты приведены отдельно по экземплярам.

№	Марка	Габарит	Слева	Справа	Сверху	Снизу	Примечание
1	ЗД-3	680 × 100	340	340	50	2950	Размер по виду
2	ЗД-3	680 × 100	340	340	2950	50	Размер по виду

Основание: альбом, PDF 21

1_СП-02 / ПСП300.68.30а

По сборке · грань больший Y

Слева — торец меньшего X на плане, сверху — верх панели. Обе грани показаны в этой системе. секция 2, эт. 1, № 56



Габарит вида 680 × 3000 мм. Координаты в таблице даны до центра площадки. Размер площадки дан в плоскости её грани.

Координаты по конечным габаритам в портале, округление до мм. Варианты ориентации отмечены в таблице.

№	Марка	Габарит	Слева	Справа	Сверху	Снизу	Примечание
1	ЗД-3	680 × 100	340	340	50	2950	Вариант 3D. Пара: 1_СПП-10, 1_СПп-02, 1_СПп-03
2	ЗД-3	680 × 100	340	340	2950	50	Вариант 3D. Пара: 1_СПП-05

Основание: 21

1_СП-03 / ПСП300.50.30в

500 × 3000 × 300 мм · 1 шт. по проекту · Ширина по альбому 490 мм

Монтаж: секция 2, этаж 1 (PDF 10)

Вертикальные каркасы по двум граням панели

Поперечные Ø10 А500С: 11 позиций по высоте на каждой грани по вертикальному сечению. Два слоя.

Расчёт по ведомости: 3 вертикальных пар Ø12 А500С. Масса Ø12 по марке 15.72 кг ÷ 1 изделий ÷ (2 × 2,95 м × 0,888 кг/м).

Число пар получено из массы. Для рабочих осей требуется поперечный разрез с разбивкой по ширине.

Ведомость стали на всю марку, PDF 74: Ø6 — 0 кг, Ø10 — 6.16 кг, Ø12 — 15.72 кг.

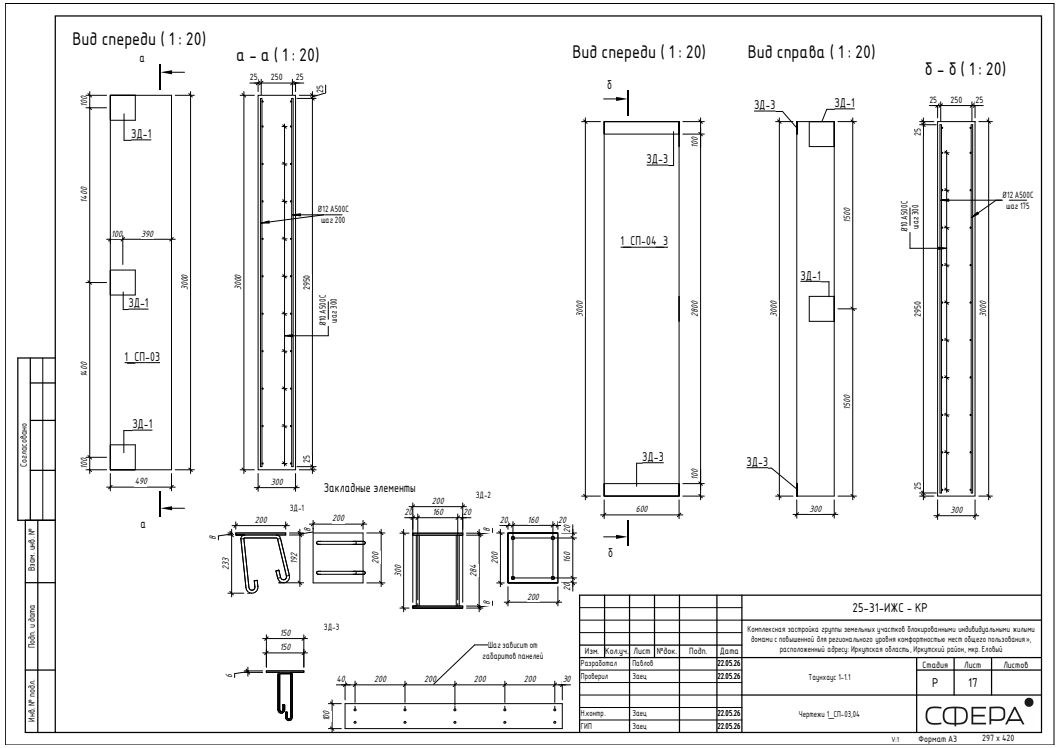

Исходный альбом, страницы PDF: 22, 77, 74

1_СП-03 / ПСП300.50.30в

Пары продольных стержней и поперечины

Количество каркасов рассчитано по массе. Положение осей по ширине показано условно до получения размерного поперечного разреза.

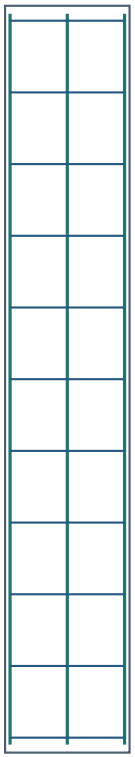

3 плоских каркасов по ширине 500 мм

Один вертикальный стержень Ø12 у каждой из двух граней. При сборке они образуют пару. Поперечные Ø10 располагаются в обоих слоях по сечению панели.

Поперечные позиции на каждой грани — 11.

Привязки закладных приведены на следующих страницах отдельно по граням и экземплярам.

1_СП-03 / ПСП300.50.30в

По сборке · грань больший Y

Слева — торец меньшего X на плане, сверху — верх панели. Обе грани показаны в этой системе. секция 2, эт. 1, № 55



Габарит вида 500 × 3000 мм. Координаты в таблице даны до центра площадки. Размер площадки дан в плоскости её грани.

Координаты по конечным габаритам в портале, округление до мм. Варианты ориентации отмечены в таблице.

№	Марка	Габарит	Слева	Справа	Сверху	Снизу	Примечание
1	ЗД-1	200 × 200	100	400	2900	100	Вариант 3D. Пара: 1_СП-05_1, 1_СПП-05
2	ЗД-1	200 × 200	100	400	1500	1500	Вариант 3D. Пара: 1_СП-05_1
3	ЗД-1	200 × 200	100	400	100	2900	Вариант 3D. Пара: 1_СП-05_1, 1_СПП-10, 1_СПп-02

Основание: 22

1_СП-04_3 / ПСП300.60.30а

600 × 3000 × 300 мм · 1 шт. по проекту

Монтаж: секция 2, этаж 1 (PDF 10)

Вертикальные каркасы по двум граням панели

Поперечные Ø10 А500С: 11 позиций по высоте на каждой грани по вертикальному сечению. Два слоя.

Расчёт по ведомости: 4 вертикальных пар Ø12 А500С. Масса Ø12 по марке 20.96 кг ÷ 1 изделий ÷ (2 × 2,95 м × 0,888 кг/м).

Число пар получено из массы. Для рабочих осей требуется поперечный разрез с разбивкой по ширине.

Ведомость стали на всю марку, PDF 74: Ø6 — 0 кг, Ø10 — 7.7 кг, Ø12 — 20.96 кг.

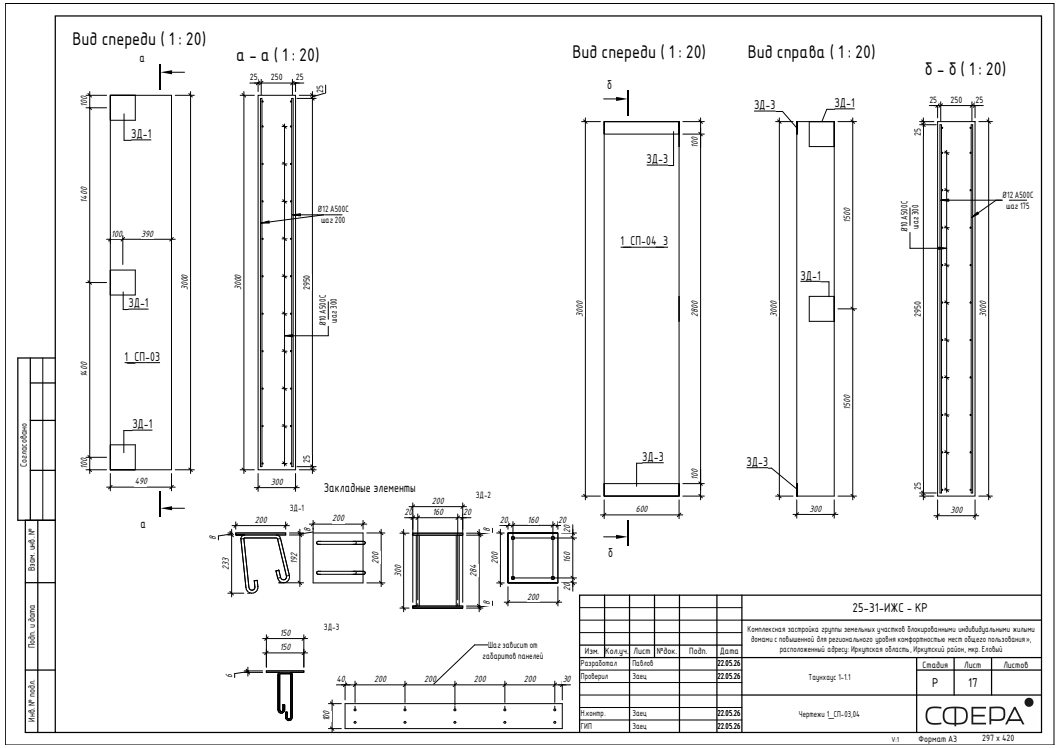

Исходный альбом, страницы PDF: 22, 77, 74

1_СП-04_3 / ПСП300.60.30а

Пары продольных стержней и поперечины

Количество каркасов рассчитано по массе. Положение осей по ширине показано условно до получения размерного поперечного разреза.

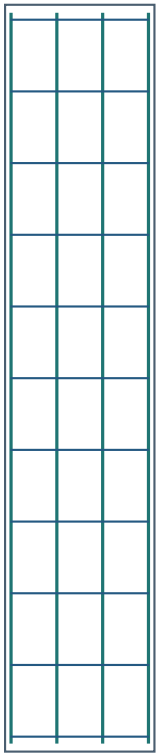

4 плоских каркасов по ширине 600 мм

Один вертикальный стержень Ø12 у каждой из двух граней. При сборке они образуют пару. Поперечные Ø10 располагаются в обоих слоях по сечению панели.

Поперечные позиции на каждой грани — 11.

Привязки закладных приведены на следующих страницах отдельно по граням и экземплярам.

1_СП-04_3 / ПСП300.60.30а

Вид спереди · по чертежу изделия

Начало отсчёта — верхний левый угол указанного вида. Сторона и направление — как на исходном листе.



Габарит вида 600 × 3000 мм. Координаты в таблице даны до центра площадки. Размер площадки дан в плоскости её грани.

Привязки по исходному виду. Для изменённой стеновой панели заводские координаты приведены отдельно по экземплярам.

№	Марка	Габарит	Слева	Справа	Сверху	Снизу	Примечание
1	ЗД-3	600 × 100	300	300	50	2950	Размер по виду
2	ЗД-3	600 × 100	300	300	2950	50	Размер по виду

Основание: альбом, PDF 22

1_СП-04_3 / ПСП300.60.30а

Вид спереди · по чертежу изделия

Начало отсчёта — верхний левый угол указанного вида. Сторона и направление — как на исходном листе.



Габарит вида 300 × 3000 мм. Координаты в таблице даны до центра площадки. Размер площадки дан в плоскости её грани.

Привязки по исходному виду. Для изменённой стеновой панели заводские координаты приведены отдельно по экземплярам.

№	Марка	Габарит	Слева	Справа	Сверху	Снизу	Примечание
1	ЗД-1	200 × 200	200	100	1500	1500	Размер по виду
2	ЗД-1	200 × 200	200	100	100	2900	Размер по виду

Основание: альбом, PDF 22

1_СП-04_3 / ПСП300.60.30а

По сборке · грань меньший X

Слева — грань меньшего Y, сверху — верх панели. секция 2, эт. 1, № 52



Габарит вида 300 × 3000 мм. Координаты в таблице даны до центра площадки. Размер площадки дан в плоскости её грани.

Координаты по конечным габаритам в портале, округление до мм. Варианты ориентации отмечены в таблице.

№	Марка	Габарит	Слева	Справа	Сверху	Снизу	Примечание
1	ЗД-1	200 × 200	200	100	1500	1500	Вариант 3D. Пара: 1.1_СП-12_3р
2	ЗД-1	200 × 200	200	100	100	2900	Вариант 3D. Пара требует сверки

Основание: 22

1_СП-04_3 / ПСП300.60.30а

По сборке · грань меньший Y

Слева — торец меньшего X на плане, сверху — верх панели. Обе грани показаны в этой системе. секция 2, эт. 1, № 52



Габарит вида 600 × 3000 мм. Координаты в таблице даны до центра площадки. Размер площадки дан в плоскости её грани.

Координаты по конечным габаритам в портале, округление до мм. Варианты ориентации отмечены в таблице.

№	Марка	Габарит	Слева	Справа	Сверху	Снизу	Примечание
1	ЗД-3	600 × 100	300	300	50	2950	Вариант 3D. Пара: 1_СПП-07, 1_СПп-01
2	ЗД-3	600 × 100	300	300	2950	50	Вариант 3D. Пара: 1_СПП-02

Основание: 22

1_СП-05_1 / ПСП300.118,5.30а

1185 × 3000 × 300 мм · 1 шт. по проекту

Монтаж: секция 2, этаж 1 (PDF 10)

Требуется чертёж исполнения

В собственном альбоме не найден лист с армированием этой марки. Состав и координаты не назначены по аналогии.

Ведомость стали на всю марку, PDF 74: Ø6 — 0 кг, Ø10 — 15.62 кг, Ø12 — 31.44 кг.

Исходный альбом, страницы PDF: 77, 74, 10

1_СП-05_1 / ПСП300.118,5.30а

По сборке · грань меньший X

Слева — торец меньшего Y на плане, сверху — верх панели. Обе грани показаны в этой системе. секция 2, эт. 1, № 40

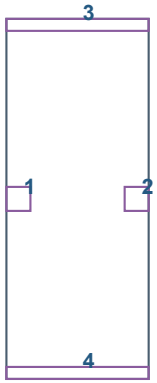

Габарит вида 1185 × 3000 мм. Координаты в таблице даны до центра площадки. Размер площадки дан в плоскости её грани.

Координаты по конечным габаритам в портале, округление до мм. Варианты ориентации отмечены в таблице.

№	Марка	Габарит	Слева	Справа	Сверху	Снизу	Примечание
1	ЗД-1	200 × 200	100	1085	1500	1500	Вариант 3D. Пара: 1_СП-03
2	ЗД-1	200 × 200	1085	100	1500	1500	Вариант 3D. Пара: 1.1_СП-01_1
3	ЗД-3	1185 × 100	592	593	50	2950	Вариант 3D. Пара: 1.1_СП-01_1, 1_СП-03, 1_СПП-10
4	ЗД-3	1185 × 100	592	593	2950	50	Вариант 3D. Пара: 1.1_СП-01_1, 1_СП-03, 1_СПП-05

Основание: 37

1.1_СПп-01 / НР98.49.30а

980 × 490 × 300 мм · 2 шт. по проекту

Монтаж: секция 1, этаж 1 (PDF 11), секция 3, этаж 1 (PDF 11)

Сборный каркас по сечению Панорамы

По ведомости деталей: Д4, Ø6 А500С, длина заготовки 1535 мм, 4 шт. в ведомости для марки (PDF 75).

Форму и загибы поперечин задаёт эскиз позиции Д. Продольное армирование читать отдельно на сечении.

Расположение продольной стали и поперечин — по сечению своей марки на приложенном листе. Схема плиты Ø12/Ø10 к балочным изделиям не относится.

Ведомость стали на всю марку, PDF 74: Ø6 — 5.32 кг, Ø10 — 0 кг, Ø12 — 0 кг.

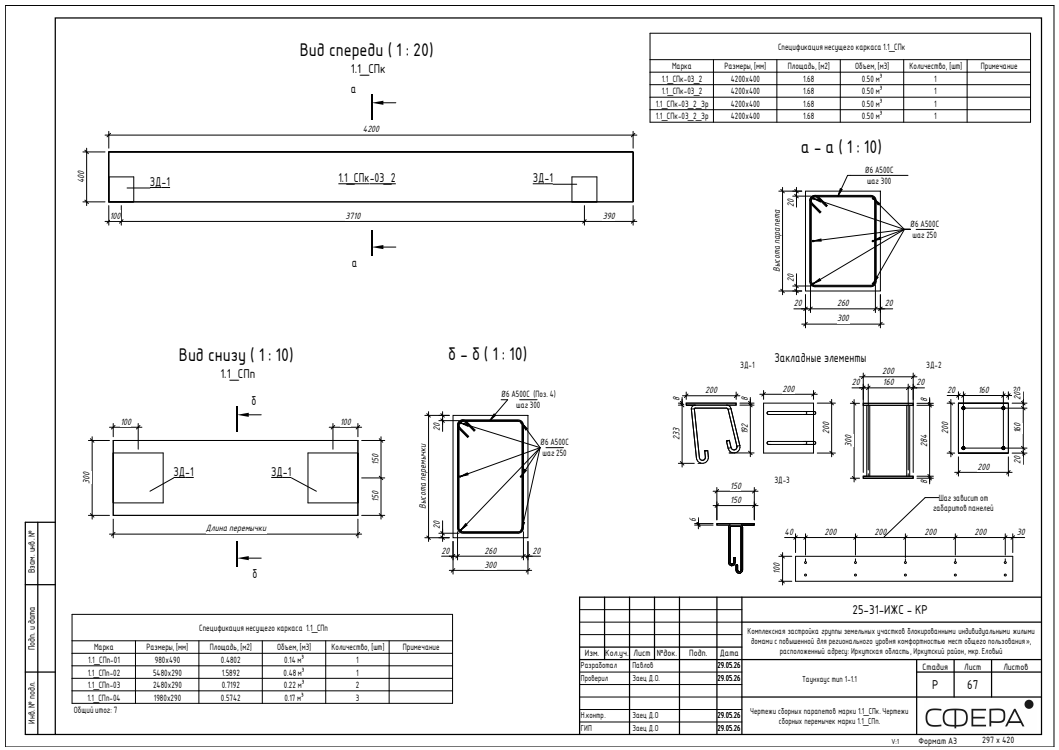

Исходный альбом, страницы PDF: 73, 75, 76, 74

1.1_СПп-01 / НР98.49.30а

Вид снизу · по чертежу изделия

Начало отсчёта — верхний левый угол указанного вида. Сторона и направление — как на исходном листе.

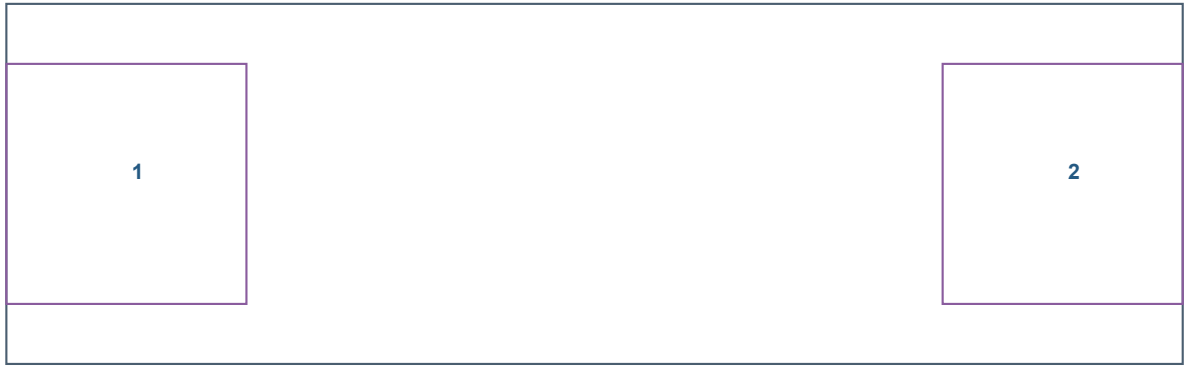

Габарит вида 980 × 300 мм. Координаты в таблице даны до центра площадки. Размер площадки дан в плоскости её грани.

Привязки по исходному виду. Для изменённой стеновой панели заводские координаты приведены отдельно по экземплярам.

№	Марка	Габарит	Слева	Справа	Сверху	Снизу	Примечание
1	ЗД-1	200 × 200	100	880	150	150	Размер по виду
2	ЗД-1	200 × 200	880	100	150	150	Размер по виду

Основание: альбом, PDF 73

1.1_СПп-01 / НР98.49.30а

По сборке · грань низ

Слева — торец меньшего X, сверху — сторона меньшего Y. секция 1, эт. 1, № 59; секция 3, эт. 1, № 63

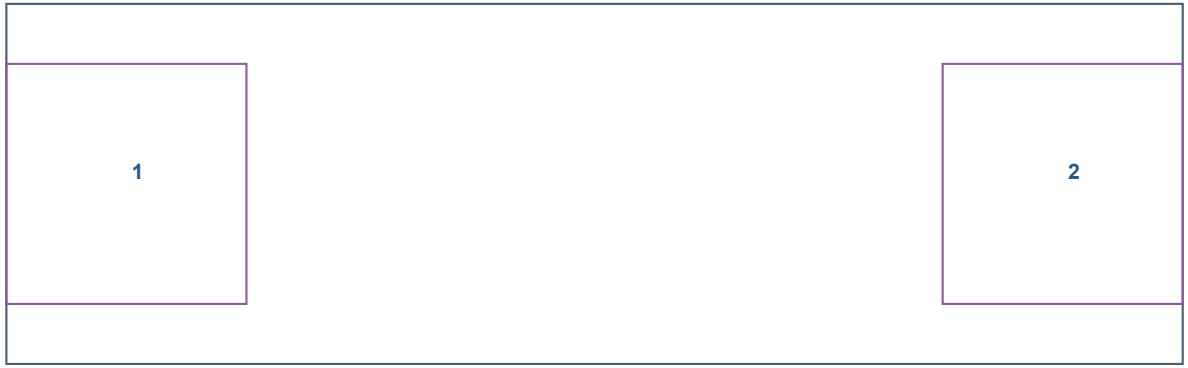

Габарит вида 980 × 300 мм. Координаты в таблице даны до центра площадки. Размер площадки дан в плоскости её грани.

Координаты по конечным габаритам в портале, округление до мм. Варианты ориентации отмечены в таблице.

№	Марка	Габарит	Слева	Справа	Сверху	Снизу	Примечание
1	ЗД-1	200 × 200	100	880	150	150	Пара требует сверки
2	ЗД-1	200 × 200	880	100	150	150	Пара требует сверки

Основание: 73

1.1_СПп-02 / НР548.29.30а

5480 × 290 × 300 мм · 2 шт. по проекту

Монтаж: секция 1, этаж 1 (PDF 11), секция 3, этаж 1 (PDF 11)

Сборный каркас по сечению Панорамы

По ведомости деталей: Д6, Ø6 А500С, длина заготовки 1135 мм, 19 шт. в ведомости для марки (PDF 75).

Форму и загибы поперечин задаёт эскиз позиции Д. Продольное армирование читать отдельно на сечении.

Расположение продольной стали и поперечин — по сечению своей марки на приложенном листе. Схема плиты Ø12/Ø10 к балочным изделиям не относится.

Ведомость стали на всю марку, PDF 74: Ø6 — 19.56 кг, Ø10 — 0 кг, Ø12 — 0 кг.

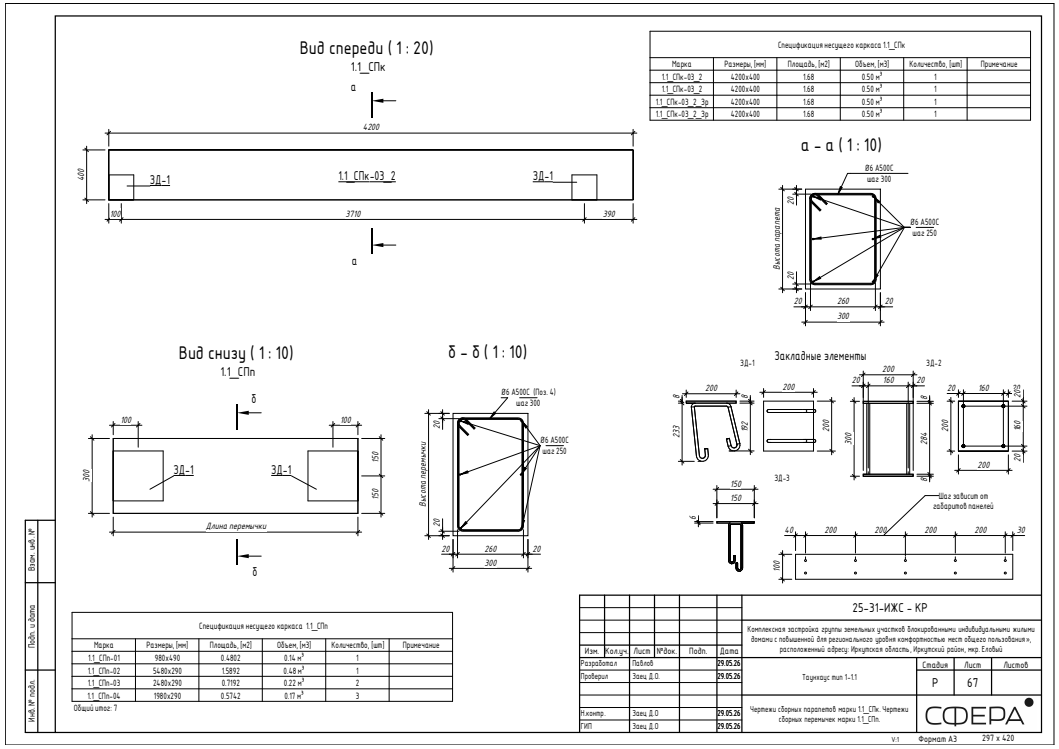

Исходный альбом, страницы PDF: 73, 75, 77, 74

1.1_СПп-02 / НР548.29.30а

Вид снизу · по чертежу изделия

Начало отсчёта — верхний левый угол указанного вида. Сторона и направление — как на исходном листе.



Габарит вида 5480 × 300 мм. Координаты в таблице даны до центра площадки. Размер площадки дан в плоскости её грани.

Привязки по исходному виду. Для изменённой стеновой панели заводские координаты приведены отдельно по экземплярам.

№	Марка	Габарит	Слева	Справа	Сверху	Снизу	Примечание
1	ЗД-1	200 × 200	100	5380	150	150	Размер по виду
2	ЗД-1	200 × 200	5380	100	150	150	Размер по виду

Основание: альбом, PDF 73

1.1_СПп-02 / НР548.29.30а

По сборке · грань низ

Слева — торец меньшего X, сверху — сторона меньшего Y. секция 1, эт. 1, № 64



Габарит вида 5480 × 300 мм. Координаты в таблице даны до центра площадки. Размер площадки дан в плоскости её грани.

Координаты по конечным габаритам в портале, округление до мм. Варианты ориентации отмечены в таблице.

№	Марка	Габарит	Слева	Справа	Сверху	Снизу	Примечание
1	ЗД-1	200 × 200	100	5380	150	150	Пара требует сверки
2	ЗД-1	200 × 200	5380	100	150	150	Пара требует сверки

Основание: 73

1.1_СПп-02 / НР548.29.30а

По сборке · грань низ

Слева — торец меньшего X, сверху — сторона меньшего Y. секция 3, эт. 1, № 67



Габарит вида 5480 × 300 мм. Координаты в таблице даны до центра площадки. Размер площадки дан в плоскости её грани.

Координаты по конечным габаритам в портале, округление до мм. Варианты ориентации отмечены в таблице.

№	Марка	Габарит	Слева	Справа	Сверху	Снизу	Примечание
1	ЗД-1	200 × 200	100	5380	151	149	Пара требует сверки
2	ЗД-1	200 × 200	5380	100	151	149	Пара требует сверки

Основание: 73

1.1_СПп-03 / НР248.29.30а

2480 × 290 × 300 мм · 4 шт. по проекту

Монтаж: секция 1, этаж 2 (PDF 15), секция 3, этаж 2 (PDF 15)

Сборный каркас по сечению Панорамы

По ведомости деталей: Д6, Ø6 А500С, длина заготовки 1135 мм, 9 шт. в ведомости для марки (PDF 75).

Форму и загибы поперечин задаёт эскиз позиции Д. Продольное армирование читать отдельно на сечении.

Расположение продольной стали и поперечин — по сечению своей марки на приложенном листе. Схема плиты Ø12/Ø10 к балочным изделиям не относится.

Ведомость стали на всю марку, PDF 74: Ø6 — 18 кг, Ø10 — 0 кг, Ø12 — 0 кг.

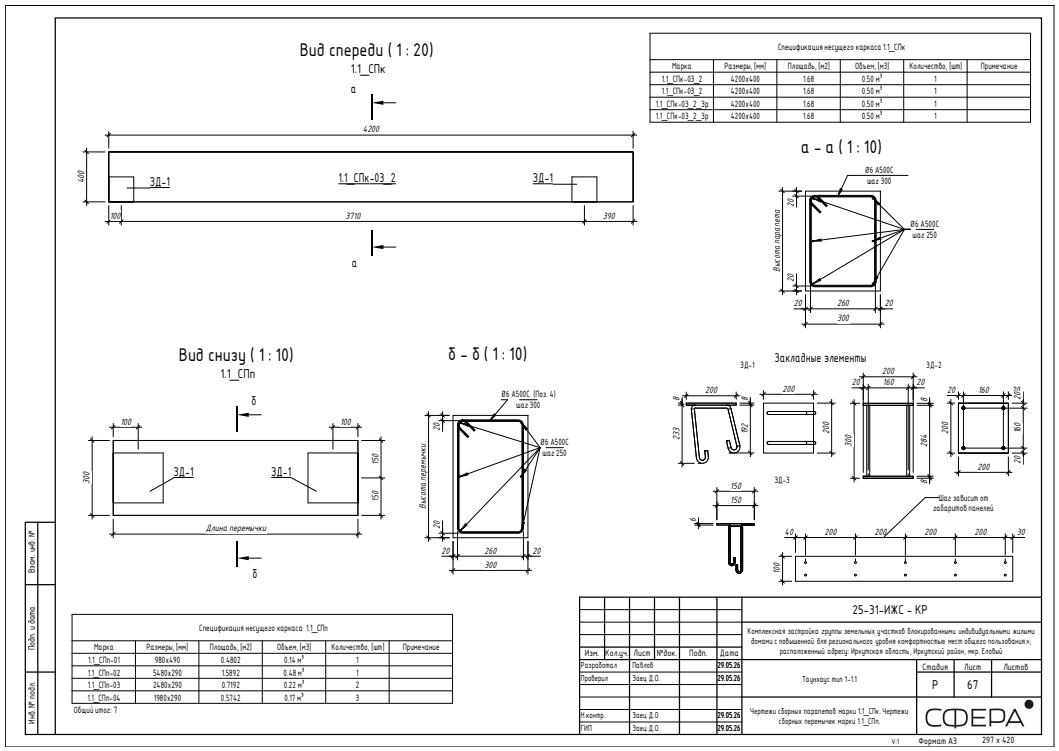

Исходный альбом, страницы PDF: 73, 75, 77, 74

1.1_СПп-03 / НР248.29.30а

Вид снизу · по чертежу изделия

Начало отсчёта — верхний левый угол указанного вида. Сторона и направление — как на исходном листе.



Габарит вида 2480 × 300 мм. Координаты в таблице даны до центра площадки. Размер площадки дан в плоскости её грани.

Привязки по исходному виду. Для изменённой стеновой панели заводские координаты приведены отдельно по экземплярам.

№	Марка	Габарит	Слева	Справа	Сверху	Снизу	Примечание
1	ЗД-1	200 × 200	100	2380	150	150	Размер по виду
2	ЗД-1	200 × 200	2380	100	150	150	Размер по виду

Основание: альбом, PDF 73

1.1_СПп-03 / НР248.29.30а

По сборке · грань низ

Слева — торец меньшего X, сверху — сторона меньшего Y. секция 1, эт. 2, № 103, 104



Габарит вида 2480 × 300 мм. Координаты в таблице даны до центра площадки. Размер площадки дан в плоскости её грани.

Координаты по конечным габаритам в портале, округление до мм. Варианты ориентации отмечены в таблице.

№	Марка	Габарит	Слева	Справа	Сверху	Снизу	Примечание
1	ЗД-1	200 × 200	100	2380	151	149	Пара требует сверки
2	ЗД-1	200 × 200	2380	100	151	149	Пара требует сверки

Основание: 73

1.1_СПп-03 / НР248.29.30а

По сборке · грань низ

Слева — торец меньшего X, сверху — сторона меньшего Y. секция 3, эт. 2, № 109, 110



Габарит вида 2480 × 300 мм. Координаты в таблице даны до центра площадки. Размер площадки дан в плоскости её грани.

Координаты по конечным габаритам в портале, округление до мм. Варианты ориентации отмечены в таблице.

№	Марка	Габарит	Слева	Справа	Сверху	Снизу	Примечание
1	ЗД-1	200 × 200	100	2380	150	150	Пара требует сверки
2	ЗД-1	200 × 200	2380	100	150	150	Пара требует сверки

Основание: 73

1.1_СПп-04 / НР198.29.30а

1980 × 290 × 300 мм · 6 шт. по проекту

Монтаж: секция 1, этаж 1 (PDF 11), секция 1, этаж 2 (PDF 15), секция 3, этаж 1 (PDF 11), секция 3, этаж 2 (PDF 15)

Сборный каркас по сечению Панорамы

По ведомости деталей: Д6, Ø6 А500С, длина заготовки 1135 мм, 8 шт. в ведомости для марки (PDF 75).

Форму и загибы поперечин задаёт эскиз позиции Д. Продольное армирование читать отдельно на сечении.

Расположение продольной стали и поперечин — по сечению своей марки на приложенном листе. Схема плиты Ø12/Ø10 к балочным изделиям не относится.

Ведомость стали на всю марку, PDF 74: Ø6 — 22.8 кг, Ø10 — 0 кг, Ø12 — 0 кг.

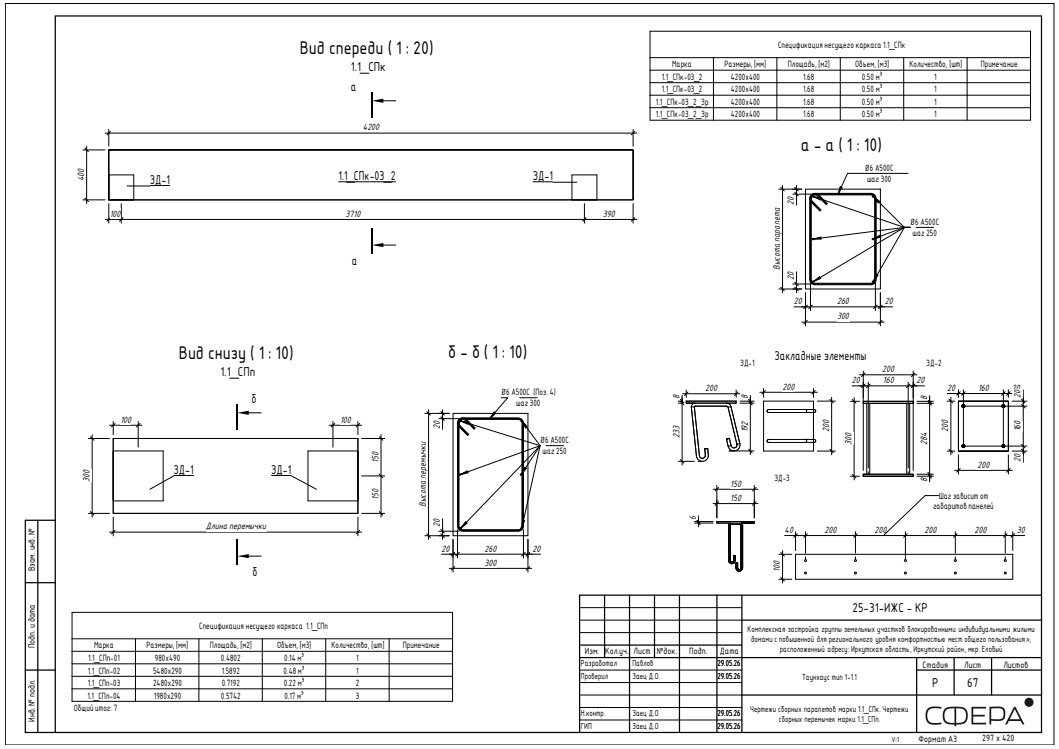

Исходный альбом, страницы PDF: 73, 75, 77, 74

1.1_СПп-04 / НР198.29.30а

Вид снизу · по чертежу изделия

Начало отсчёта — верхний левый угол указанного вида. Сторона и направление — как на исходном листе.



Габарит вида 1980 × 300 мм. Координаты в таблице даны до центра площадки. Размер площадки дан в плоскости её грани.

Привязки по исходному виду. Для изменённой стеновой панели заводские координаты приведены отдельно по экземплярам.

№	Марка	Габарит	Слева	Справа	Сверху	Снизу	Примечание
1	ЗД-1	200 × 200	100	1880	150	150	Размер по виду
2	ЗД-1	200 × 200	1880	100	150	150	Размер по виду

Основание: альбом, PDF 73

1.1_СПп-04 / НР198.29.30а

По сборке · грань низ

Слева — торец меньшего X, сверху — сторона меньшего Y. секция 1, эт. 1, № 58; секция 3, эт. 2, № 107, 108



Габарит вида 1980 × 300 мм. Координаты в таблице даны до центра площадки. Размер площадки дан в плоскости её грани.

Координаты по конечным габаритам в портале, округление до мм. Варианты ориентации отмечены в таблице.

№	Марка	Габарит	Слева	Справа	Сверху	Снизу	Примечание
1	ЗД-1	200 × 200	100	1880	150	150	Пара требует сверки
2	ЗД-1	200 × 200	1880	100	150	150	Пара требует сверки

Основание: 73

1.1_СПп-04 / НР198.29.30а

По сборке · грань низ

Слева — торец меньшего X, сверху — сторона меньшего Y. секция 3, эт. 1, № 62; секция 1, эт. 2, № 105, 106



Габарит вида 1980 × 300 мм. Координаты в таблице даны до центра площадки. Размер площадки дан в плоскости её грани.

Координаты по конечным габаритам в портале, округление до мм. Варианты ориентации отмечены в таблице.

№	Марка	Габарит	Слева	Справа	Сверху	Снизу	Примечание
1	ЗД-1	200 × 200	100	1880	151	149	Пара требует сверки
2	ЗД-1	200 × 200	1880	100	151	149	Пара требует сверки

Основание: 73

1_СПп-01 / НР98.74.30а

980 × 740 × 300 мм · 1 шт. по проекту

Монтаж: секция 2, этаж 1 (PDF 11)

Сборный каркас по сечению Панорамы

По ведомости деталей: Д1, Ø6 А500С, длина заготовки 2035 мм, 4 шт. в ведомости для марки (PDF 75).

Форму и загибы поперечин задаёт эскиз позиции Д. Продольное армирование читать отдельно на сечении.

Расположение продольной стали и поперечин — по сечению своей марки на приложенном листе. Схема плиты Ø12/Ø10 к балочным изделиям не относится.

Ведомость стали на всю марку, PDF 74: Ø6 — 3.52 кг, Ø10 — 0 кг, Ø12 — 0 кг.

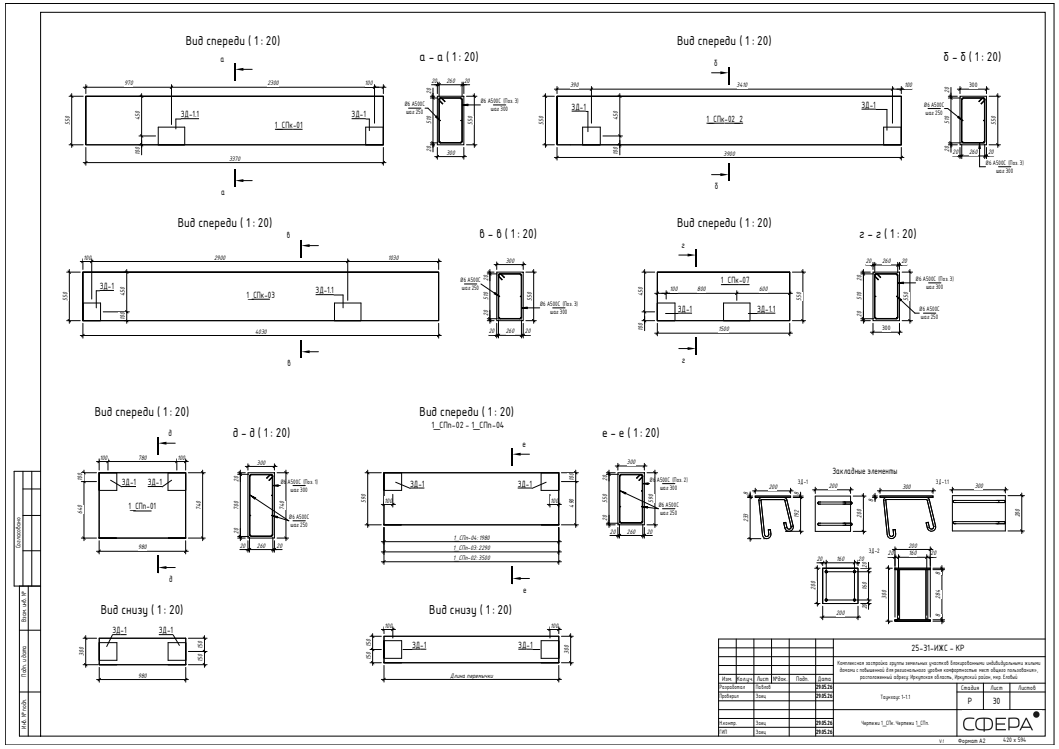

Исходный альбом, страницы PDF: 36, 75, 77, 74

1_СПп-01 / НР98.74.30а

Вид снизу · по чертежу изделия

Начало отсчёта — верхний левый угол указанного вида. Сторона и направление — как на исходном листе.

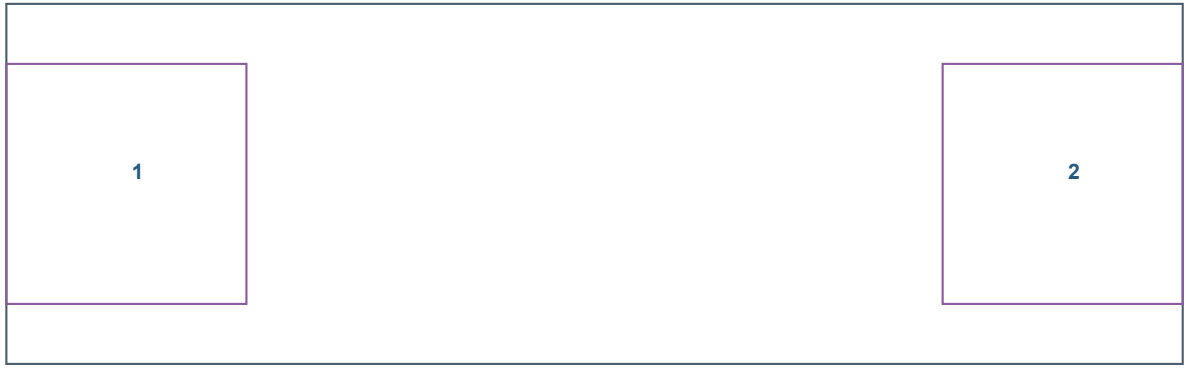

Габарит вида 980 × 300 мм. Координаты в таблице даны до центра площадки. Размер площадки дан в плоскости её грани.

Привязки по исходному виду. Для изменённой стеновой панели заводские координаты приведены отдельно по экземплярам.

№	Марка	Габарит	Слева	Справа	Сверху	Снизу	Примечание
1	ЗД-1	200 × 200	100	880	150	150	Размер по виду
2	ЗД-1	200 × 200	880	100	150	150	Размер по виду

Основание: альбом, PDF 36

1_СПп-01 / НР98.74.30а

Вид спереди · по чертежу изделия

Начало отсчёта — верхний левый угол указанного вида. Сторона и направление — как на исходном листе.



Габарит вида 980 × 740 мм. Координаты в таблице даны до центра площадки. Размер площадки дан в плоскости её грани.

Привязки по исходному виду. Для изменённой стеновой панели заводские координаты приведены отдельно по экземплярам.

№	Марка	Габарит	Слева	Справа	Сверху	Снизу	Примечание
1	ЗД-1	200 × 200	100	880	100	640	Размер по виду
2	ЗД-1	200 × 200	880	100	100	640	Размер по виду

Основание: альбом, PDF 36

1_СПп-01 / НР98.74.30а

По сборке · грань низ

Слева — торец меньшего X, сверху — сторона меньшего Y. секция 2, эт. 1, № 61

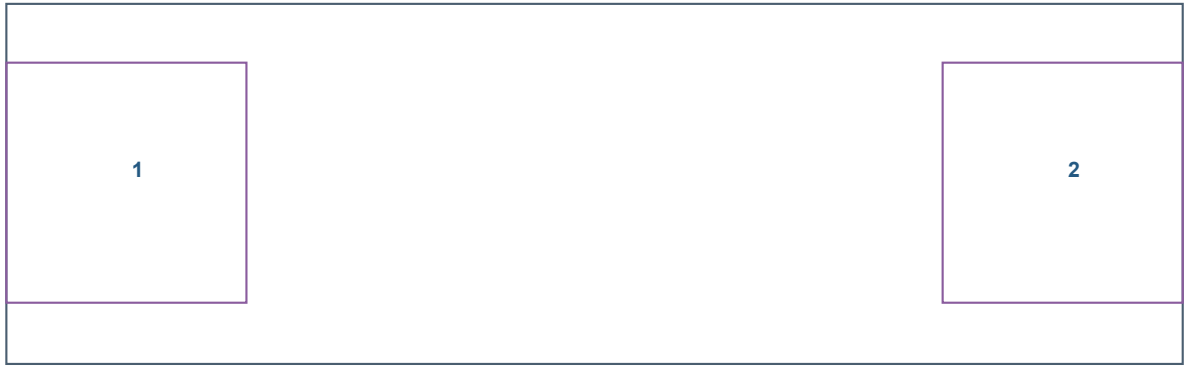

Габарит вида 980 × 300 мм. Координаты в таблице даны до центра площадки. Размер площадки дан в плоскости её грани.

Координаты по конечным габаритам в портале, округление до мм. Варианты ориентации отмечены в таблице.

№	Марка	Габарит	Слева	Справа	Сверху	Снизу	Примечание
1	ЗД-1	200 × 200	100	880	149	151	Пара требует сверки
2	ЗД-1	200 × 200	880	100	149	151	Пара требует сверки

Основание: 36

1_СПп-01 / НР98.74.30а

По сборке · грань меньший Y

Слева — торец меньшего X на плане, сверху — верх панели. Обе грани показаны в этой системе. секция 2, эт. 1, № 61



Габарит вида 980 × 740 мм. Координаты в таблице даны до центра площадки. Размер площадки дан в плоскости её грани.

Координаты по конечным габаритам в портале, округление до мм. Варианты ориентации отмечены в таблице.

№	Марка	Габарит	Слева	Справа	Сверху	Снизу	Примечание
1	ЗД-1	200 × 200	100	880	100	640	Вариант 3D. Пара: 1_СП-04_3
2	ЗД-1	200 × 200	880	100	100	640	Вариант 3D. Пара: 1.1_СП-01_1

Основание: 36

1_СПп-02 / НР350.59.30а

3500 × 590 × 300 мм · 1 шт. по проекту

Монтаж: секция 2, этаж 1 (PDF 11)

Сборный каркас по сечению Панорамы

По ведомости деталей: Д2, Ø6 А500С, длина заготовки 1735 мм, 13 шт. в ведомости для марки (PDF 75).

Форму и загибы поперечин задаёт эскиз позиции Д. Продольное армирование читать отдельно на сечении.

Расположение продольной стали и поперечин — по сечению своей марки на приложенном листе. Схема плиты Ø12/Ø10 к балочным изделиям не относится.

Ведомость стали на всю марку, PDF 74: Ø6 — 11.23 кг, Ø10 — 0 кг, Ø12 — 0 кг.

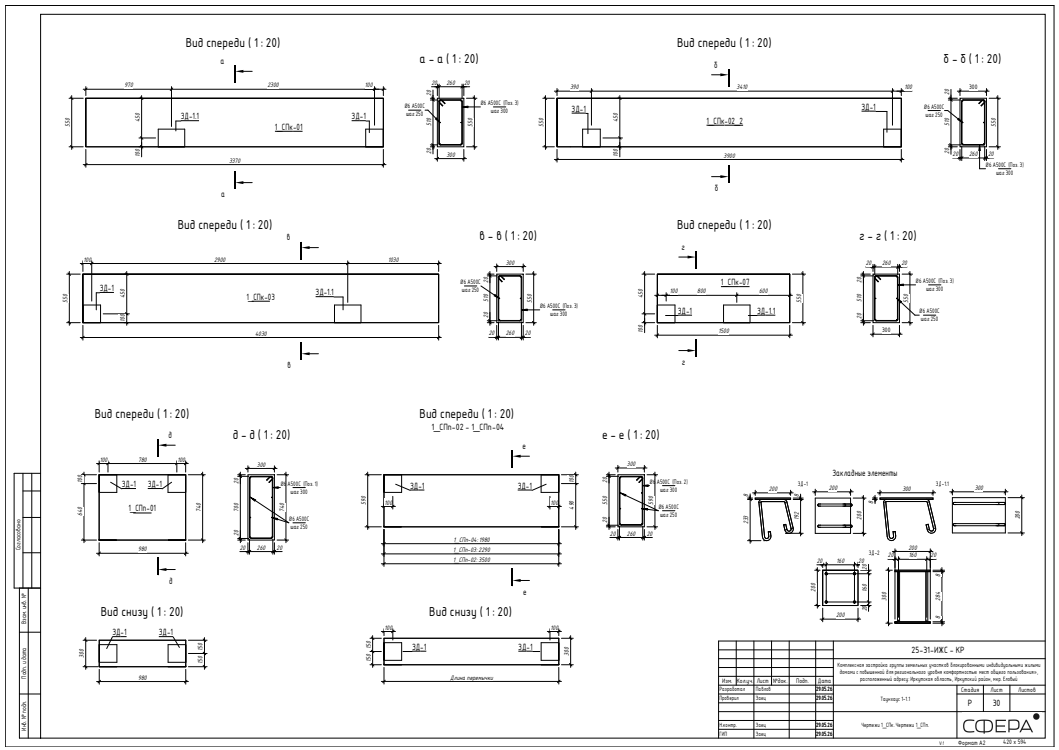

Исходный альбом, страницы PDF: 36, 75, 77, 74

1_СПп-02 / НР350.59.30а

Вид снизу · по чертежу изделия

Начало отсчёта — верхний левый угол указанного вида. Сторона и направление — как на исходном листе.



Габарит вида 3500 × 300 мм. Координаты в таблице даны до центра площадки. Размер площадки дан в плоскости её грани.

Привязки по исходному виду. Для изменённой стеновой панели заводские координаты приведены отдельно по экземплярам.

№	Марка	Габарит	Слева	Справа	Сверху	Снизу	Примечание
1	ЗД-1	200 × 200	100	3400	150	150	Размер по виду
2	ЗД-1	200 × 200	3400	100	150	150	Размер по виду

Основание: альбом, PDF 36

1_СПп-02 / НР350.59.30а

Вид спереди · по чертежу изделия

Начало отсчёта — верхний левый угол указанного вида. Сторона и направление — как на исходном листе.



Габарит вида 3500 × 590 мм. Координаты в таблице даны до центра площадки. Размер площадки дан в плоскости её грани.

Привязки по исходному виду. Для изменённой стеновой панели заводские координаты приведены отдельно по экземплярам.

№	Марка	Габарит	Слева	Справа	Сверху	Снизу	Примечание
1	ЗД-1	200 × 200	100	3400	100	490	Размер по виду
2	ЗД-1	200 × 200	3400	100	100	490	Размер по виду

Основание: альбом, PDF 36

1_СПп-02 / НР350.59.30а

По сборке · грань низ

Слева — торец меньшего X, сверху — сторона меньшего Y. секция 2, эт. 1, № 66



Габарит вида 3500 × 300 мм. Координаты в таблице даны до центра площадки. Размер площадки дан в плоскости её грани.

Координаты по конечным габаритам в портале, округление до мм. Варианты ориентации отмечены в таблице.

№	Марка	Габарит	Слева	Справа	Сверху	Снизу	Примечание
1	ЗД-1	200 × 200	100	3400	151	149	Пара требует сверки
2	ЗД-1	200 × 200	3400	100	151	149	Пара требует сверки

Основание: 36

1_СПп-02 / НР350.59.30а

По сборке · грань больший Y

Слева — торец меньшего X на плане, сверху — верх панели. Обе грани показаны в этой системе. секция 2, эт. 1, № 66



Габарит вида 3500 × 590 мм. Координаты в таблице даны до центра площадки. Размер площадки дан в плоскости её грани.

Координаты по конечным габаритам в портале, округление до мм. Варианты ориентации отмечены в таблице.

№	Марка	Габарит	Слева	Справа	Сверху	Снизу	Примечание
1	ЗД-1	200 × 200	100	3400	100	490	Вариант 3D. Пара: 1_СП-02
2	ЗД-1	200 × 200	3400	100	100	490	Вариант 3D. Пара: 1_СП-03

Основание: 36

1_СПп-03 / НР229.59.30а

2290 × 590 × 300 мм · 1 шт. по проекту

Монтаж: секция 2, этаж 1 (PDF 11)

Сборный каркас по сечению Панорамы

По ведомости деталей: Д2, Ø6 А500С, длина заготовки 1735 мм, 9 шт. в ведомости для марки (PDF 75).

Форму и загибы поперечин задаёт эскиз позиции Д. Продольное армирование читать отдельно на сечении.

Расположение продольной стали и поперечин — по сечению своей марки на приложенном листе. Схема плиты Ø12/Ø10 к балочным изделиям не относится.

Ведомость стали на всю марку, PDF 74: Ø6 — 7.51 кг, Ø10 — 0 кг, Ø12 — 0 кг.

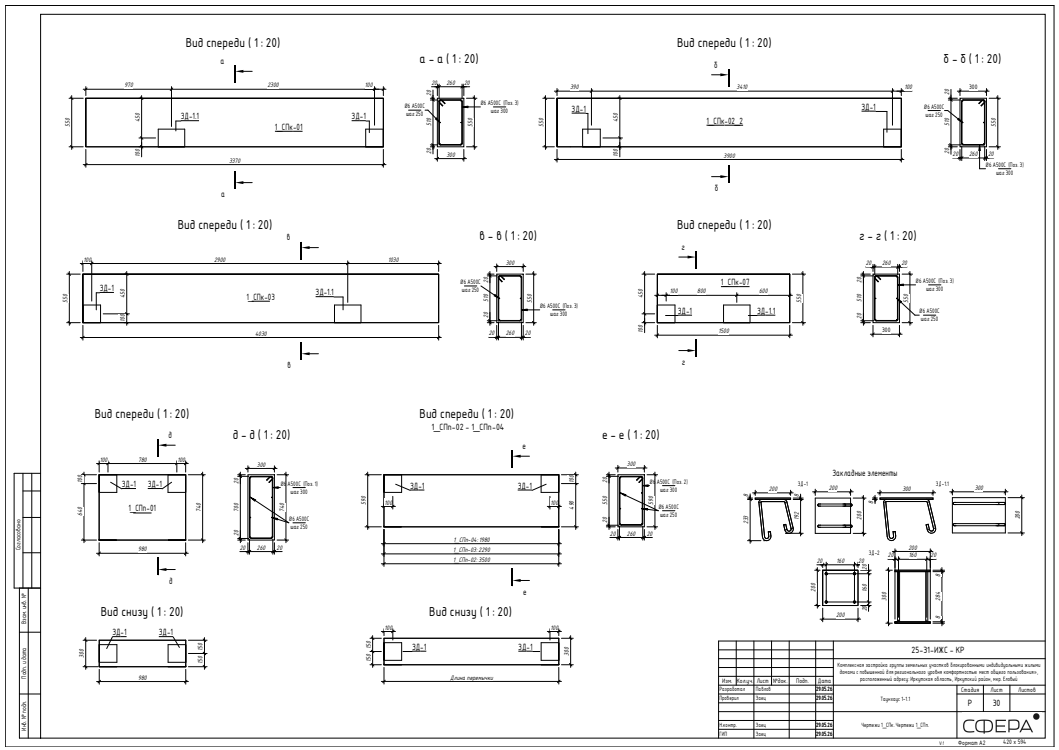

Исходный альбом, страницы PDF: 36, 75, 77, 74

1_СПп-03 / НР229.59.30а

Вид снизу · по чертежу изделия

Начало отсчёта — верхний левый угол указанного вида. Сторона и направление — как на исходном листе.



Габарит вида 2290 × 300 мм. Координаты в таблице даны до центра площадки. Размер площадки дан в плоскости её грани.

Привязки по исходному виду. Для изменённой стеновой панели заводские координаты приведены отдельно по экземплярам.

№	Марка	Габарит	Слева	Справа	Сверху	Снизу	Примечание
1	ЗД-1	200 × 200	100	2190	150	150	Размер по виду
2	ЗД-1	200 × 200	2190	100	150	150	Размер по виду

Основание: альбом, PDF 36

1_СПп-03 / НР229.59.30а

Вид спереди · по чертежу изделия

Начало отсчёта — верхний левый угол указанного вида. Сторона и направление — как на исходном листе.



Габарит вида 2290 × 590 мм. Координаты в таблице даны до центра площадки. Размер площадки дан в плоскости её грани.

Привязки по исходному виду. Для изменённой стеновой панели заводские координаты приведены отдельно по экземплярам.

№	Марка	Габарит	Слева	Справа	Сверху	Снизу	Примечание
1	ЗД-1	200 × 200	100	2190	100	490	Размер по виду
2	ЗД-1	200 × 200	2190	100	100	490	Размер по виду

Основание: альбом, PDF 36

1_СПп-03 / НР229.59.30а

По сборке · грань низ

Слева — торец меньшего X, сверху — сторона меньшего Y. секция 2, эт. 1, № 65



Габарит вида 2291 × 300 мм. Координаты в таблице даны до центра площадки. Размер площадки дан в плоскости её грани.

Координаты по конечным габаритам в портале, округление до мм. Варианты ориентации отмечены в таблице.

№	Марка	Габарит	Слева	Справа	Сверху	Снизу	Примечание
1	ЗД-1	200 × 200	100	2191	151	149	Пара требует сверки
2	ЗД-1	200 × 200	2191	100	151	149	Пара требует сверки

Основание: 36

1_СПп-03 / НР229.59.30а

По сборке · грань больший Y

Слева — торец меньшего X на плане, сверху — верх панели. Обе грани показаны в этой системе. секция 2, эт. 1, № 65



Габарит вида 2291 × 590 мм. Координаты в таблице даны до центра площадки. Размер площадки дан в плоскости её грани.

Координаты по конечным габаритам в портале, округление до мм. Варианты ориентации отмечены в таблице.

№	Марка	Габарит	Слева	Справа	Сверху	Снизу	Примечание
1	ЗД-1	200 × 200	100	2191	100	490	Вариант 3D. Пара требует сверки
2	ЗД-1	200 × 200	2191	100	100	490	Вариант 3D. Пара: 1_СП-02

Основание: 36

1_СПп-04 / НР198.59.30а

1980 × 590 × 300 мм · 1 шт. по проекту

Монтаж: секция 2, этаж 1 (PDF 11)

Сборный каркас по сечению Панорамы

По ведомости деталей: Д2, Ø6 А500С, длина заготовки 1735 мм, 8 шт. в ведомости для марки (PDF 75).

Форму и загибы поперечин задаёт эскиз позиции Д. Продольное армирование читать отдельно на сечении.

Расположение продольной стали и поперечин — по сечению своей марки на приложенном листе. Схема плиты Ø12/Ø10 к балочным изделиям не относится.

Ведомость стали на всю марку, PDF 74: Ø6 — 6.56 кг, Ø10 — 0 кг, Ø12 — 0 кг.

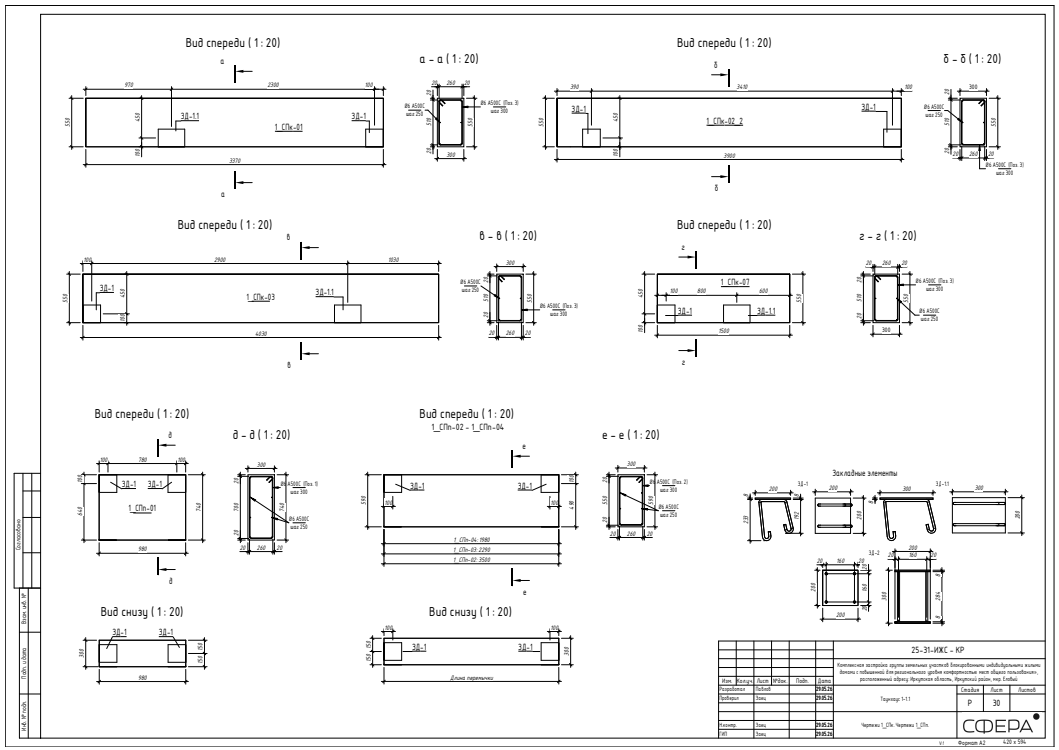

Исходный альбом, страницы PDF: 36, 75, 77, 74

1_СПп-04 / НР198.59.30а

Вид снизу · по чертежу изделия

Начало отсчёта — верхний левый угол указанного вида. Сторона и направление — как на исходном листе.



Габарит вида 1980 × 300 мм. Координаты в таблице даны до центра площадки. Размер площадки дан в плоскости её грани.

Привязки по исходному виду. Для изменённой стеновой панели заводские координаты приведены отдельно по экземплярам.

№	Марка	Габарит	Слева	Справа	Сверху	Снизу	Примечание
1	ЗД-1	200 × 200	100	1880	150	150	Размер по виду
2	ЗД-1	200 × 200	1880	100	150	150	Размер по виду

Основание: альбом, PDF 36

1_СПп-04 / НР198.59.30а

Вид спереди · по чертежу изделия

Начало отсчёта — верхний левый угол указанного вида. Сторона и направление — как на исходном листе.



Габарит вида 1980 × 590 мм. Координаты в таблице даны до центра площадки. Размер площадки дан в плоскости её грани.

Привязки по исходному виду. Для изменённой стеновой панели заводские координаты приведены отдельно по экземплярам.

№	Марка	Габарит	Слева	Справа	Сверху	Снизу	Примечание
1	ЗД-1	200 × 200	100	1880	100	490	Размер по виду
2	ЗД-1	200 × 200	1880	100	100	490	Размер по виду

Основание: альбом, PDF 36

1_СПп-04 / НР198.59.30а

По сборке · грань низ

Слева — торец меньшего X, сверху — сторона меньшего Y. секция 2, эт. 1, № 60



Габарит вида 1980 × 300 мм. Координаты в таблице даны до центра площадки. Размер площадки дан в плоскости её грани.

Координаты по конечным габаритам в портале, округление до мм. Варианты ориентации отмечены в таблице.

№	Марка	Габарит	Слева	Справа	Сверху	Снизу	Примечание
1	ЗД-1	200 × 200	100	1880	150	150	Пара требует сверки
2	ЗД-1	200 × 200	1880	100	150	150	Пара требует сверки

Основание: 36

1_СПп-04 / НР198.59.30а

По сборке · грань меньший Y

Слева — торец меньшего X на плане, сверху — верх панели. Обе грани показаны в этой системе. секция 2, эт. 1, № 60



Габарит вида 1980 × 590 мм. Координаты в таблице даны до центра площадки. Размер площадки дан в плоскости её грани.

Координаты по конечным габаритам в портале, округление до мм. Варианты ориентации отмечены в таблице.

№	Марка	Габарит	Слева	Справа	Сверху	Снизу	Примечание
1	ЗД-1	200 × 200	100	1880	100	490	Вариант 3D. Пара требует сверки
2	ЗД-1	200 × 200	1880	100	100	490	Вариант 3D. Пара требует сверки

Основание: 36

1.1_СПк-01_1 / ПРБ40.320.30а

3200 × 400 × 300 мм · 4 шт. по проекту

Монтаж: секция 1, этаж 1 (PDF 13), секция 3, этаж 1 (PDF 13)

Сборный каркас по сечению Панорамы

По ведомости деталей: Д5, Ø6 А500С, длина заготовки 1365 мм, 12 шт. в ведомости для марки (PDF 75).

Форму и загибы поперечин задаёт эскиз позиции Д. Продольное армирование читать отдельно на сечении.

Расположение продольной стали и поперечин — по сечению своей марки на приложенном листе. Схема плиты Ø12/Ø10 к балочным изделиям не относится.

Ведомость стали на всю марку, PDF 74: Ø6 — 31.68 кг, Ø10 — 0 кг, Ø12 — 0 кг.

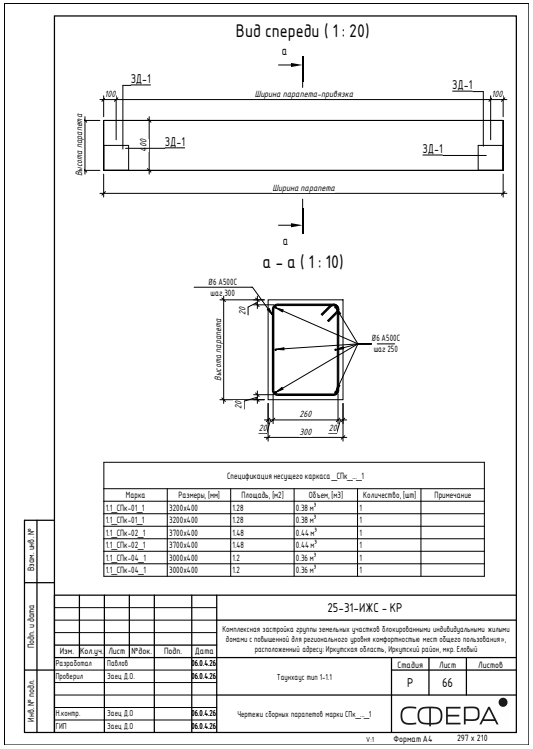

Исходный альбом, страницы PDF: 72, 75, 76, 74

1.1_СПк-01_1 / ПРБ40.320.30а

Вид спереди · по чертежу изделия

Начало отсчёта — верхний левый угол указанного вида. Сторона и направление — как на исходном листе.



Габарит вида 3200 × 400 мм. Координаты в таблице даны до центра площадки. Размер площадки дан в плоскости её грани.

Привязки по исходному виду. Для изменённой стеновой панели заводские координаты приведены отдельно по экземплярам.

№	Марка	Габарит	Слева	Справа	Сверху	Снизу	Примечание
1	ЗД-1	200 × 200	100	3100	300	100	Размер по виду
2	ЗД-1	200 × 200	3100	100	300	100	Размер по виду

Основание: альбом, PDF 72

1.1_СПк-01_1 / ПРБ40.320.30а

По сборке · грань больший Y

Слева — торец меньшего X на плане, сверху — верх панели. Обе грани показаны в этой системе. секция 1, эт. 1, № 70; секция 3, эт. 1, № 79



Габарит вида 3200 × 400 мм. Координаты в таблице даны до центра площадки. Размер площадки дан в плоскости её грани.

Координаты по конечным габаритам в портале, округление до мм. Варианты ориентации отмечены в таблице.

№	Марка	Габарит	Слева	Справа	Сверху	Снизу	Примечание
1	ЗД-1	200 × 200	100	3100	300	100	Вариант 3D. Пара: 1.1_СПП-21, 1.1_СПк-02_1
2	ЗД-1	200 × 200	3100	100	300	100	Вариант 3D. Пара: 1.1_СПП-21, 1.1_СПк-03_2_Зр

Основание: 72

1.1_СПк-01_1 / ПРБ40.320.30а

По сборке · грань меньший Y

Слева — торец меньшего X на плане, сверху — верх панели. Обе грани показаны в этой системе. секция 1, эт. 1, № 73; секция 3, эт. 1, № 76



Габарит вида 3200 × 400 мм. Координаты в таблице даны до центра площадки. Размер площадки дан в плоскости её грани.

Координаты по конечным габаритам в портале, округление до мм. Варианты ориентации отмечены в таблице.

№	Марка	Габарит	Слева	Справа	Сверху	Снизу	Примечание
1	ЗД-1	200 × 200	100	3100	300	100	Вариант 3D. Пара: 1.1_СПП-20, 1.1_СПк-02_1
2	ЗД-1	200 × 200	3100	100	300	100	Вариант 3D. Пара: 1.1_СПП-20, 1.1_СПк-03_2

Основание: 72

1.1_СПк-02_1 / ПРБ40.370.30а

3700 × 400 × 300 мм · 4 шт. по проекту

Монтаж: секция 1, этаж 1 (PDF 13), секция 3, этаж 1 (PDF 13)

Сборный каркас по сечению Панорамы

По ведомости деталей: Д5, Ø6 А500С, длина заготовки 1365 мм, 13 шт. в ведомости для марки (PDF 75).

Форму и загибы поперечин задаёт эскиз позиции Д. Продольное армирование читать отдельно на сечении.

Расположение продольной стали и поперечин — по сечению своей марки на приложенном листе. Схема плиты Ø12/Ø10 к балочным изделиям не относится.

Ведомость стали на всю марку, PDF 74: Ø6 — 35.56 кг, Ø10 — 0 кг, Ø12 — 0 кг.

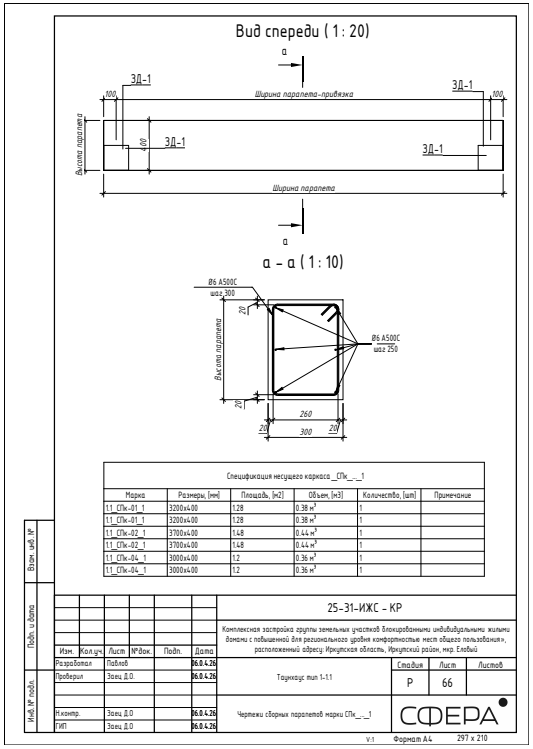

Исходный альбом, страницы PDF: 72, 75, 76, 74

1.1_СПк-02_1 / ПРБ40.370.30а

Вид спереди · по чертежу изделия

Начало отсчёта — верхний левый угол указанного вида. Сторона и направление — как на исходном листе.



Габарит вида 3700 × 400 мм. Координаты в таблице даны до центра площадки. Размер площадки дан в плоскости её грани.

Привязки по исходному виду. Для изменённой стеновой панели заводские координаты приведены отдельно по экземплярам.

№	Марка	Габарит	Слева	Справа	Сверху	Снизу	Примечание
1	ЗД-1	200 × 200	100	3600	300	100	Размер по виду
2	ЗД-1	200 × 200	3600	100	300	100	Размер по виду

Основание: альбом, PDF 72

1.1_СПк-02_1 / ПРБ40.370.30а

По сборке · грань больший Y

Слева — торец меньшего X на плане, сверху — верх панели. Обе грани показаны в этой системе. секция 1, эт. 1, № 69; секция 3, эт. 1, № 78



Габарит вида 3700 × 400 мм. Координаты в таблице даны до центра площадки. Размер площадки дан в плоскости её грани.

Координаты по конечным габаритам в портале, округление до мм. Варианты ориентации отмечены в таблице.

№	Марка	Габарит	Слева	Справа	Сверху	Снизу	Примечание
1	ЗД-1	200 × 200	100	3600	300	100	Вариант 3D. Пара: 1.1_СПП-21, 1.1_СПк-03_2
2	ЗД-1	200 × 200	3600	100	300	100	Вариант 3D. Пара: 1.1_СПП-21, 1.1_СПк-01_1

Основание: 72

1.1_СПк-02_1 / ПРБ40.370.30а

По сборке · грань меньший Y

Слева — торец меньшего X на плане, сверху — верх панели. Обе грани показаны в этой системе. секция 1, эт. 1, № 72; секция 3, эт. 1, № 75



Габарит вида 3700 × 400 мм. Координаты в таблице даны до центра площадки. Размер площадки дан в плоскости её грани.

Координаты по конечным габаритам в портале, округление до мм. Варианты ориентации отмечены в таблице.

№	Марка	Габарит	Слева	Справа	Сверху	Снизу	Примечание
1	ЗД-1	200 × 200	100	3600	300	100	Вариант 3D. Пара: 1.1_СПП-20, 1.1_СПк-03_2_Зр
2	ЗД-1	200 × 200	3600	100	300	100	Вариант 3D. Пара: 1.1_СПП-20, 1.1_СПк-01_1

Основание: 72

1.1_СПк-03_2 / ПРБ40.420.30а

4200 × 400 × 300 мм · 4 шт. по проекту

Монтаж: секция 1, этаж 1 (PDF 13), секция 3, этаж 1 (PDF 13)

Сборный каркас по сечению Панорамы

Расположение продольной стали и поперечин — по сечению своей марки на приложенном листе. Схема плиты Ø12/Ø10 к балочным изделиям не относится.

Комплект сечения или спецификации деталей для марки требует уточнения.

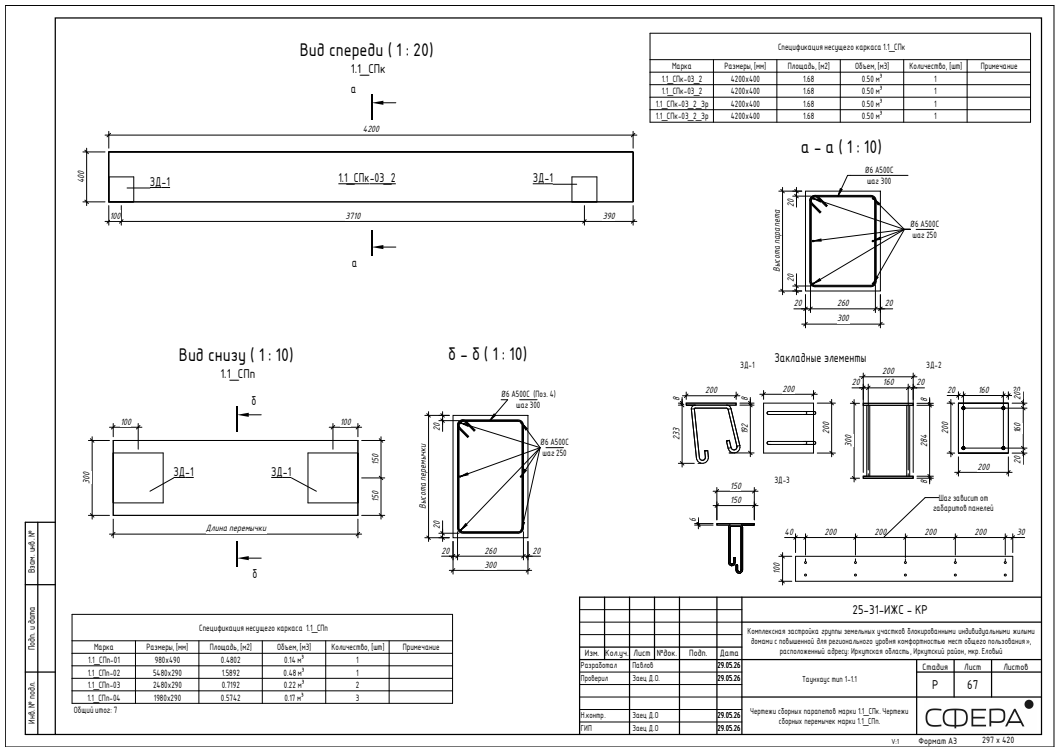

Исходный альбом, страницы PDF: 73

1.1_СПк-03_2 / ПРБ40.420.30а

Вид спереди · по чертежу изделия

Начало отсчёта — верхний левый угол указанного вида. Сторона и направление — как на исходном листе.



Габарит вида 4200 × 400 мм. Координаты в таблице даны до центра площадки. Размер площадки дан в плоскости её грани.

Привязки по исходному виду. Для изменённой стеновой панели заводские координаты приведены отдельно по экземплярам.

№	Марка	Габарит	Слева	Справа	Сверху	Снизу	Примечание
1	ЗД-1	200 × 200	100	4100	300	100	Размер по виду
2	ЗД-1	200 × 200	3810	390	300	100	Размер по виду

Основание: альбом, PDF 73

1.1_СПк-03_2 / ПРБ40.420.30а

По сборке · грань больший X

Слева — торец меньшего Y на плане, сверху — верх панели. Обе грани показаны в этой системе. секция 1, эт. 1, № 171; секция 3, эт. 1, № 174



Габарит вида 4200 × 400 мм. Координаты в таблице даны до центра площадки. Размер площадки дан в плоскости её грани.

Координаты по конечным габаритам в портале, округление до мм. Варианты ориентации отмечены в таблице.

№	Марка	Габарит	Слева	Справа	Сверху	Снизу	Примечание
1	ЗД-1	200 × 200	390	3810	300	100	Вариант 3D. Пара: 1.1_СПП-21, 1.1_СПк-02_1
2	ЗД-1	200 × 200	4100	100	300	100	Вариант 3D. Пара: 1.1_СПП-18, 1.1_СПк-04_1

Основание: 73

1.1_СПк-03_2 / ПРБ40.420.30а

По сборке · грань меньший X

Слева — торец меньшего Y на плане, сверху — верх панели. Обе грани показаны в этой системе. секция 1, эт. 1, № 173; секция 3, эт. 1, № 175



Габарит вида 4200 × 400 мм. Координаты в таблице даны до центра площадки. Размер площадки дан в плоскости её грани.

Координаты по конечным габаритам в портале, округление до мм. Варианты ориентации отмечены в таблице.

№	Марка	Габарит	Слева	Справа	Сверху	Снизу	Примечание
1	ЗД-1	200 × 200	100	4100	300	100	Вариант 3D. Пара: 1.1_СПП-18_3р, 1.1_СПк-04_1
2	ЗД-1	200 × 200	3810	390	300	100	Вариант 3D. Пара: 1.1_СПП-20, 1.1_СПк-01_1

Основание: 73

1.1_СПк-03_2_3р / ПРБ40.420.30б

4200 × 400 × 300 мм · 4 шт. по проекту

Монтаж: секция 1, этаж 1 (PDF 13), секция 3, этаж 1 (PDF 13)

Сборный каркас по сечению Панорамы

Расположение продольной стали и поперечин — по сечению своей марки на приложенном листе. Схема плиты Ø12/Ø10 к балочным изделиям не относится.

Комплект сечения или спецификации деталей для марки требует уточнения.

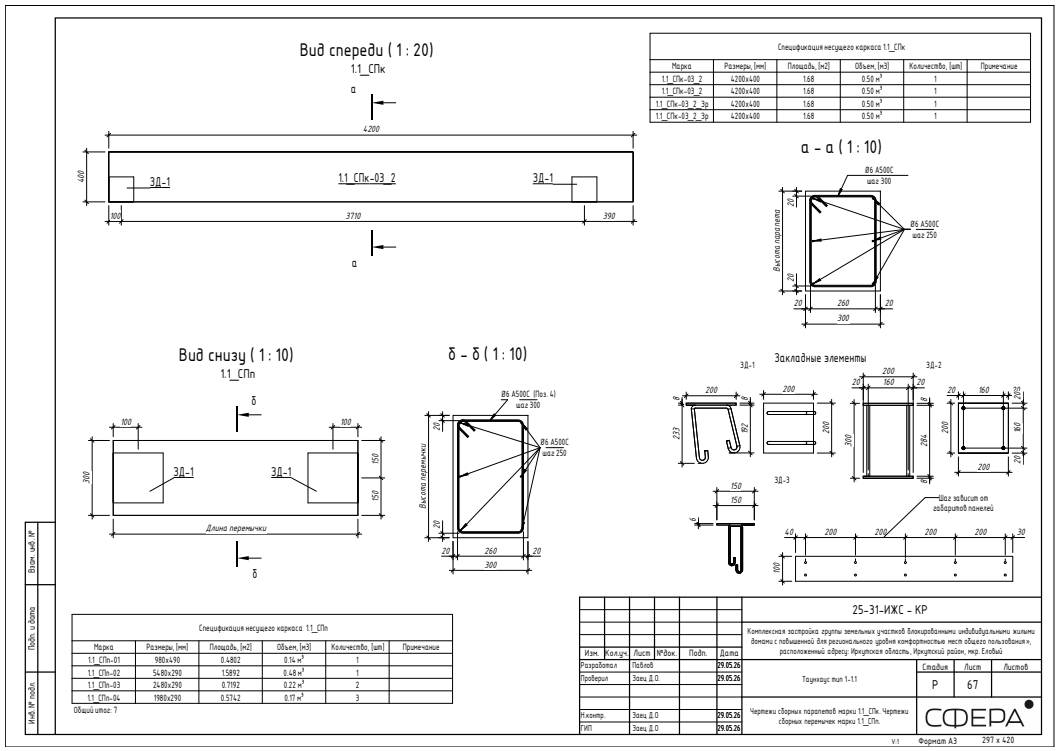

Исходный альбом, страницы PDF: 73, 20

1.1_СПк-03_2_3р / ПРБ40.420.30б

Вид спереди · по чертежу изделия

Начало отсчёта — верхний левый угол указанного вида. Сторона и направление — как на исходном листе.



Габарит вида 4200 × 400 мм. Координаты в таблице даны до центра площадки. Размер площадки дан в плоскости её грани.

Привязки по исходному виду. Для изменённой стеновой панели заводские координаты приведены отдельно по экземплярам.

№	Марка	Габарит	Слева	Справа	Сверху	Снизу	Примечание
1	ЗД-1	200 × 200	100	4100	300	100	Размер по виду
2	ЗД-1	200 × 200	3810	390	300	100	Размер по виду

Основание: альбом, PDF 73

1.1_СПк-03_2_3р / ПРБ40.420.30б

По сборке · грань больший X

Слева — торец меньшего Y на плане, сверху — верх панели. Обе грани показаны в этой системе. секция 1, эт. 1, № 170; секция 3, эт. 1, № 177



Габарит вида 4200 × 400 мм. Координаты в таблице даны до центра площадки. Размер площадки дан в плоскости её грани.

Координаты по конечным габаритам в портале, округление до мм. Варианты ориентации отмечены в таблице.

№	Марка	Габарит	Слева	Справа	Сверху	Снизу	Примечание
1	ЗД-1	200 × 200	100	4100	300	100	Вариант 3D. Пара: 1.1_СПП-18_3р, 1.1_СПк-04_1
2	ЗД-1	200 × 200	3810	390	300	100	Вариант 3D. Пара: 1.1_СПП-20, 1.1_СПк-02_1

Основание: 73

1.1_СПк-03_2_3р / ПРБ40.420.30б

По сборке · грань меньший X

Слева — торец меньшего Y на плане, сверху — верх панели. Обе грани показаны в этой системе. секция 1, эт. 1, № 172; секция 3, эт. 1, № 176



Габарит вида 4200 × 400 мм. Координаты в таблице даны до центра площадки. Размер площадки дан в плоскости её грани.

Координаты по конечным габаритам в портале, округление до мм. Варианты ориентации отмечены в таблице.

№	Марка	Габарит	Слева	Справа	Сверху	Снизу	Примечание
1	ЗД-1	200 × 200	390	3810	300	100	Вариант 3D. Пара: 1.1_СПП-21, 1.1_СПк-01_1
2	ЗД-1	200 × 200	4100	100	300	100	Вариант 3D. Пара: 1.1_СПП-18, 1.1_СПк-04_1

Основание: 73

1.1_СПк-04_1 / ПРБ40.300.30а

3000 × 400 × 300 мм · 4 шт. по проекту

Монтаж: секция 1, этаж 1 (PDF 13), секция 3, этаж 1 (PDF 13)

Сборный каркас по сечению Панорамы

По ведомости деталей: Д5, Ø6 А500С, длина заготовки 1365 мм, 11 шт. в ведомости для марки (PDF 75).

Форму и загибы поперечин задаёт эскиз позиции Д. Продольное армирование читать отдельно на сечении.

Расположение продольной стали и поперечин — по сечению своей марки на приложенном листе. Схема плиты Ø12/Ø10 к балочным изделиям не относится.

Ведомость стали на всю марку, PDF 74: Ø6 — 29.48 кг, Ø10 — 0 кг, Ø12 — 0 кг.

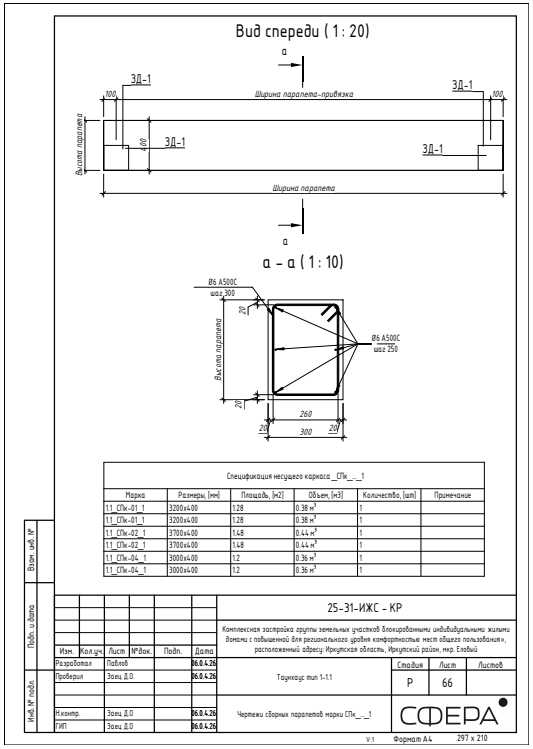

Исходный альбом, страницы PDF: 72, 75, 76, 74

1.1_СПк-04_1 / ПРБ40.300.30а

Вид спереди · по чертежу изделия

Начало отсчёта — верхний левый угол указанного вида. Сторона и направление — как на исходном листе.



Габарит вида 3000 × 400 мм. Координаты в таблице даны до центра площадки. Размер площадки дан в плоскости её грани.

Привязки по исходному виду. Для изменённой стеновой панели заводские координаты приведены отдельно по экземплярам.

№	Марка	Габарит	Слева	Справа	Сверху	Снизу	Примечание
1	ЗД-1	200 × 200	100	2900	300	100	Размер по виду
2	ЗД-1	200 × 200	2900	100	300	100	Размер по виду

Основание: альбом, PDF 72

1.1_СПк-04_1 / ПРБ40.300.30а

По сборке · грань больший X

Слева — торец меньшего Y на плане, сверху — верх панели. Обе грани показаны в этой системе. секция 1, эт. 1, № 68; секция 3, эт. 1, № 74



Габарит вида 3000 × 400 мм. Координаты в таблице даны до центра площадки. Размер площадки дан в плоскости её грани.

Координаты по конечным габаритам в портале, округление до мм. Варианты ориентации отмечены в таблице.

№	Марка	Габарит	Слева	Справа	Сверху	Снизу	Примечание
1	ЗД-1	200 × 200	100	2900	300	100	Вариант 3D. Пара: 1.1_СПП-23, 1.1_СПк-03_2
2	ЗД-1	200 × 200	2900	100	300	100	Вариант 3D. Пара: 1.1_СПП-18, 1.1_СПк-03_2_Зр

Основание: 72

1.1_СПк-04_1 / ПРБ40.300.30а

По сборке · грань меньший X

Слева — торец меньшего Y на плане, сверху — верх панели. Обе грани показаны в этой системе. секция 1, эт. 1, № 71; секция 3, эт. 1, № 77



Габарит вида 3000 × 400 мм. Координаты в таблице даны до центра площадки. Размер площадки дан в плоскости её грани.

Координаты по конечным габаритам в портале, округление до мм. Варианты ориентации отмечены в таблице.

№	Марка	Габарит	Слева	Справа	Сверху	Снизу	Примечание
1	ЗД-1	200 × 200	100	2900	300	100	Вариант 3D. Пара: 1.1_СПП-23, 1.1_СПк-03_2_Зр
2	ЗД-1	200 × 200	2900	100	300	100	Вариант 3D. Пара: 1.1_СПП-18, 1.1_СПк-03_2

Основание: 72

1_СПк-01 / ПРБ55.337.30а

3370 × 550 × 300 мм · 1 шт. по проекту

Монтаж: секция 2, этаж 1 (PDF 17)

Сборный каркас по сечению Панорамы

По ведомости деталей: Д3, Ø6 А500С, длина заготовки 1660 мм, 12 шт. в ведомости для марки (PDF 75).

Форму и загибы поперечин задаёт эскиз позиции Д. Продольное армирование читать отдельно на сечении.

Расположение продольной стали и поперечин — по сечению своей марки на приложенном листе. Схема плиты Ø12/Ø10 к балочным изделиям не относится.

Ведомость стали на всю марку, PDF 74: Ø6 — 8.88 кг, Ø10 — 0 кг, Ø12 — 0 кг.

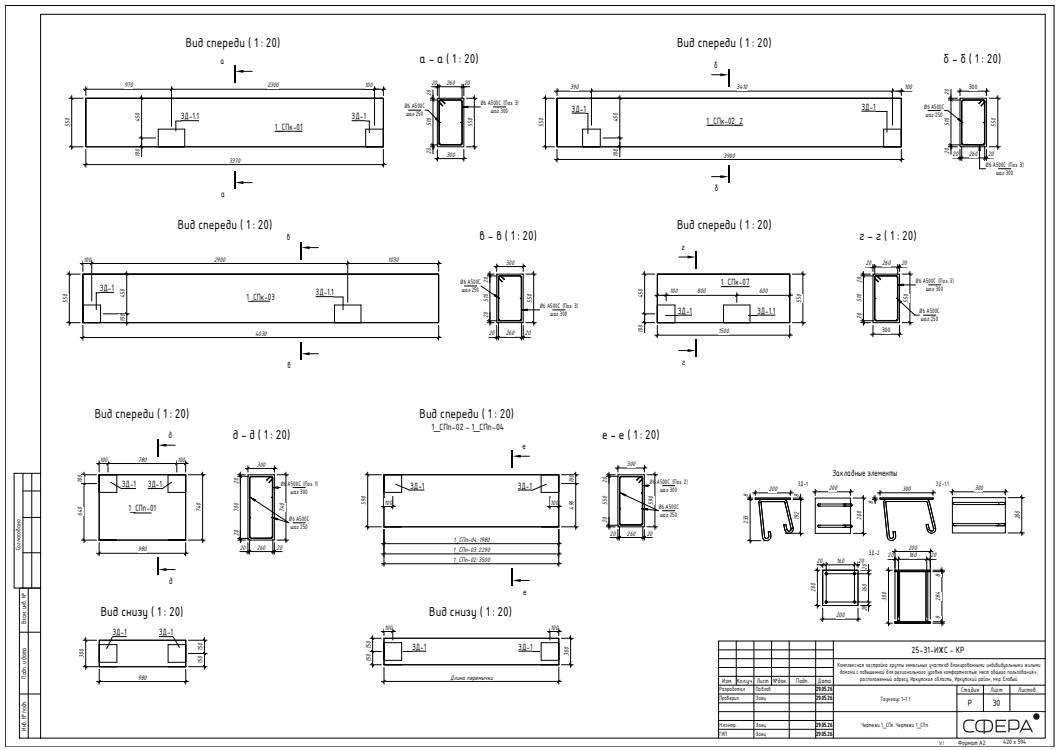

Исходный альбом, страницы PDF: 36, 75, 77, 74

1_СПк-01 / ПРБ55.337.30а

Вид спереди · по чертежу изделия

Начало отсчёта — верхний левый угол указанного вида. Сторона и направление — как на исходном листе.



Габарит вида 3370 × 550 мм. Координаты в таблице даны до центра площадки. Размер площадки дан в плоскости её грани.

Привязки по исходному виду. Для изменённой стеновой панели заводские координаты приведены отдельно по экземплярам.

№	Марка	Габарит	Слева	Справа	Сверху	Снизу	Примечание
1	ЗД-1.1	300 × 200	970	2400	450	100	Размер по виду
2	ЗД-1	200 × 200	3270	100	450	100	Размер по виду

Основание: альбом, PDF 36

1_СПк-01 / ПРБ55.337.30а

По сборке · грань меньший X

Слева — торец меньшего Y на плане, сверху — верх панели. Обе грани показаны в этой системе. секция 2, эт. 1, № 116



Габарит вида 3370 × 550 мм. Координаты в таблице даны до центра площадки. Размер площадки дан в плоскости её грани.

Координаты по конечным габаритам в портале, округление до мм. Варианты ориентации отмечены в таблице.

№	Марка	Габарит	Слева	Справа	Сверху	Снизу	Примечание
1	ЗД-1	200 × 200	3270	100	450	100	Вариант 3D. Пара: 1_СПП-06, 1_СПк-02_2
2	ЗД-1.1	300 × 200	970	2400	450	100	Вариант 3D. Пара: 1_СПП-07, 1_СПП-08

Основание: 36

1_СПк-02_2 / ПРБ55.390.30а

3900 × 550 × 300 мм · 2 шт. по проекту

Монтаж: секция 2, этаж 1 (PDF 17)

Сборный каркас по сечению Панорамы

По ведомости деталей: Д3, Ø6 А500С, длина заготовки 1660 мм, 14 шт. в ведомости для марки (PDF 75).

Форму и загибы поперечин задаёт эскиз позиции Д. Продольное армирование читать отдельно на сечении.

Расположение продольной стали и поперечин — по сечению своей марки на приложенном листе. Схема плиты Ø12/Ø10 к балочным изделиям не относится.

Ведомость стали на всю марку, PDF 74: Ø6 — 20.68 кг, Ø10 — 0 кг, Ø12 — 0 кг.

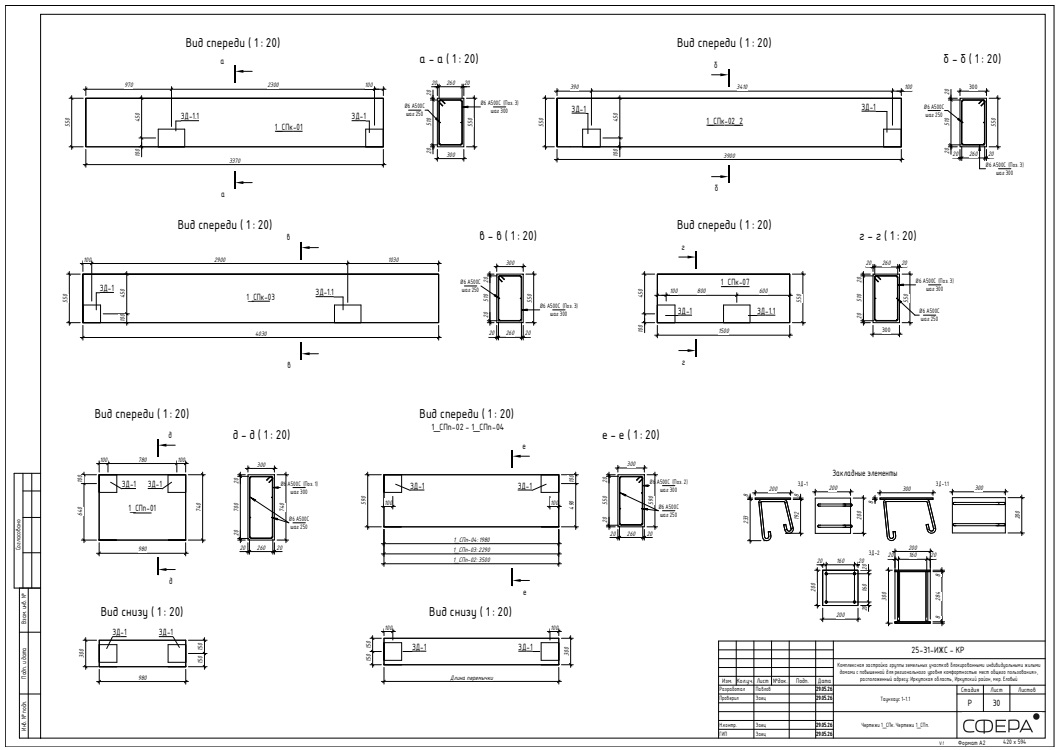

Исходный альбом, страницы PDF: 36, 75, 77, 74

1_СПк-02_2 / ПРБ55.390.30а

Вид спереди · по чертежу изделия

Начало отсчёта — верхний левый угол указанного вида. Сторона и направление — как на исходном листе.



Габарит вида 3900 × 550 мм. Координаты в таблице даны до центра площадки. Размер площадки дан в плоскости её грани.

Привязки по исходному виду. Для изменённой стеновой панели заводские координаты приведены отдельно по экземплярам.

№	Марка	Габарит	Слева	Справа	Сверху	Снизу	Примечание
1	ЗД-1	200 × 200	390	3510	450	100	Размер по виду
2	ЗД-1	200 × 200	3800	100	450	100	Размер по виду

Основание: альбом, PDF 36

1_СПк-02_2 / ПРБ55.390.30а

По сборке · грань больший Y

Слева — торец меньшего X на плане, сверху — верх панели. Обе грани показаны в этой системе. секция 2, эт. 1, № 113



Габарит вида 3900 × 550 мм. Координаты в таблице даны до центра площадки. Размер площадки дан в плоскости её грани.

Координаты по конечным габаритам в портале, округление до мм. Варианты ориентации отмечены в таблице.

№	Марка	Габарит	Слева	Справа	Сверху	Снизу	Примечание
1	ЗД-1	200 × 200	3800	100	450	100	Вариант 3D. Пара: 1_СПП-10, 1_СПк-02_2_Зр
2	ЗД-1	200 × 200	390	3510	450	100	Вариант 3D. Пара: 1_СПП-10

Основание: 36

1_СПк-02_2 / ПРБ55.390.30а

По сборке · грань меньший Y

Слева — торец меньшего X на плане, сверху — верх панели. Обе грани показаны в этой системе. секция 2, эт. 1, № 115



Габарит вида 3900 × 550 мм. Координаты в таблице даны до центра площадки. Размер площадки дан в плоскости её грани.

Координаты по конечным габаритам в портале, округление до мм. Варианты ориентации отмечены в таблице.

№	Марка	Габарит	Слева	Справа	Сверху	Снизу	Примечание
1	ЗД-1	200 × 200	100	3800	450	100	Вариант 3D. Пара: 1_СПП-06, 1_СПк-02_2_Зр
2	ЗД-1	200 × 200	3510	390	450	100	Вариант 3D. Пара: 1_СПП-06, 1_СПк-01

Основание: 36

1_СПк-02_2_3р / ПРБ55.390.30б

3900 × 550 × 300 мм · 2 шт. по проекту

Монтаж: секция 2, этаж 1 (PDF 17)

Сборный каркас по сечению Панорамы

По ведомости деталей: Д3, Ø6 А500С, длина заготовки 1660 мм, 14 шт. в ведомости для марки (PDF 75).

Форму и загибы поперечин задаёт эскиз позиции Д. Продольное армирование читать отдельно на сечении.

Расположение продольной стали и поперечин — по сечению своей марки на приложенном листе. Схема плиты Ø12/Ø10 к балочным изделиям не относится.

Ведомость стали на всю марку, PDF 74: Ø6 — 20.68 кг, Ø10 — 0 кг, Ø12 — 0 кг.

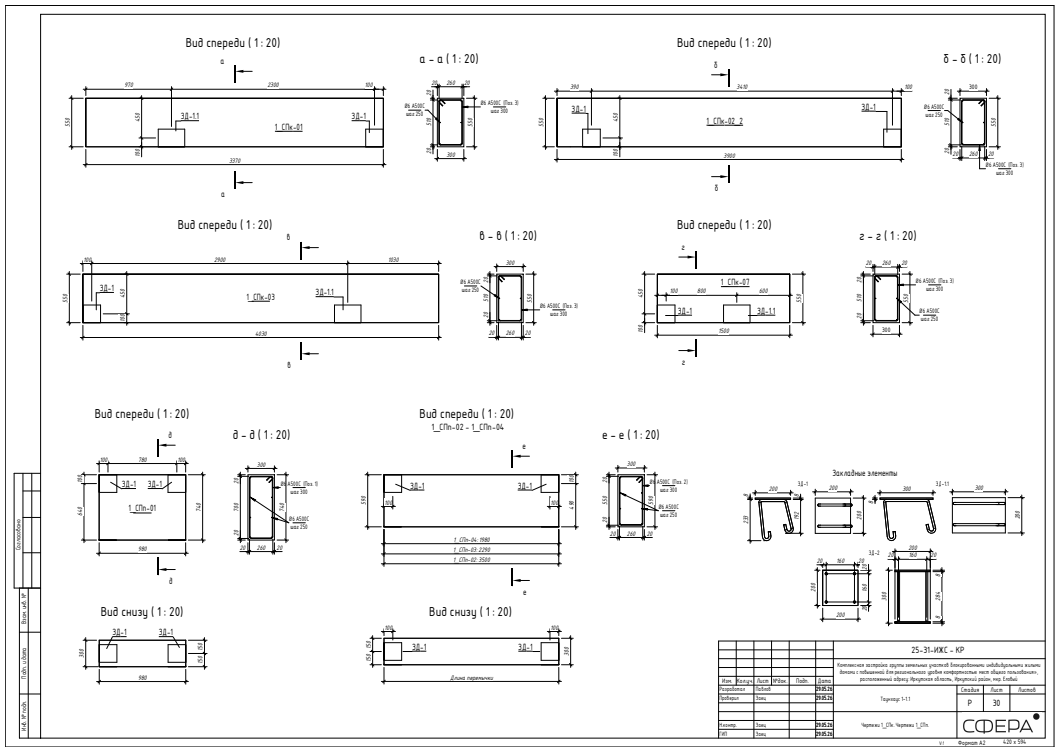

Исходный альбом, страницы PDF: 36, 75, 20, 77, 74

1_СПк-02_2_3р / ПРБ55.390.30б

Вид спереди · по чертежу изделия

Начало отсчёта — верхний левый угол указанного вида. Сторона и направление — как на исходном листе.



Габарит вида 3900 × 550 мм. Координаты в таблице даны до центра площадки. Размер площадки дан в плоскости её грани.

Привязки по исходному виду. Для изменённой стеновой панели заводские координаты приведены отдельно по экземплярам.

№	Марка	Габарит	Слева	Справа	Сверху	Снизу	Примечание
1	ЗД-1	200 × 200	390	3510	450	100	Размер по виду
2	ЗД-1	200 × 200	3800	100	450	100	Размер по виду

Основание: альбом, PDF 36

1_СПк-02_2_Зр / ПРБ55.390.30б

По сборке · грань больший Y

Слева — торец меньшего X на плане, сверху — верх панели. Обе грани показаны в этой системе. секция 2, эт. 1, № 112



Габарит вида 3900 × 550 мм. Координаты в таблице даны до центра площадки. Размер площадки дан в плоскости её грани.

Координаты по конечным габаритам в портале, округление до мм. Варианты ориентации отмечены в таблице.

№	Марка	Габарит	Слева	Справа	Сверху	Снизу	Примечание
1	ЗД-1	200 × 200	100	3800	450	100	Вариант 3D. Пара: 1_СПП-10, 1_СПк-02_2
2	ЗД-1	200 × 200	3510	390	450	100	Вариант 3D. Пара: 1_СПП-10

Основание: 36

1_СПк-02_2_Зр / ПРБ55.390.30б

По сборке · грань меньший Y

Слева — торец меньшего X на плане, сверху — верх панели. Обе грани показаны в этой системе. секция 2, эт. 1, № 114



Габарит вида 3900 × 550 мм. Координаты в таблице даны до центра площадки. Размер площадки дан в плоскости её грани.

Координаты по конечным габаритам в портале, округление до мм. Варианты ориентации отмечены в таблице.

№	Марка	Габарит	Слева	Справа	Сверху	Снизу	Примечание
1	ЗД-1	200 × 200	3800	100	450	100	Вариант 3D. Пара: 1_СПП-06, 1_СПк-02_2
2	ЗД-1	200 × 200	390	3510	450	100	Вариант 3D. Пара: 1_СПП-06

Основание: 36

1_СПк-04_1 / ПРБ55.420.30а

4200 × 550 × 300 мм · 2 шт. по проекту

Монтаж: секция 2, этаж 1 (PDF 17)

Сборный каркас по сечению Панорамы

По ведомости деталей: Д3, Ø6 А500С, длина заготовки 1660 мм, 15 шт. в ведомости для марки (PDF 75).

Форму и загибы поперечин задаёт эскиз позиции Д. Продольное армирование читать отдельно на сечении.

Комплект сечения или спецификации деталей для марки требует уточнения.

Ведомость стали на всю марку, PDF 74: Ø6 — 11.13 кг, Ø10 — 0 кг, Ø12 — 0 кг.

Исходный альбом, страницы PDF: 75, 77, 74, 17

План раскладки стеновых панелей 1-го этажа (1 : 50)

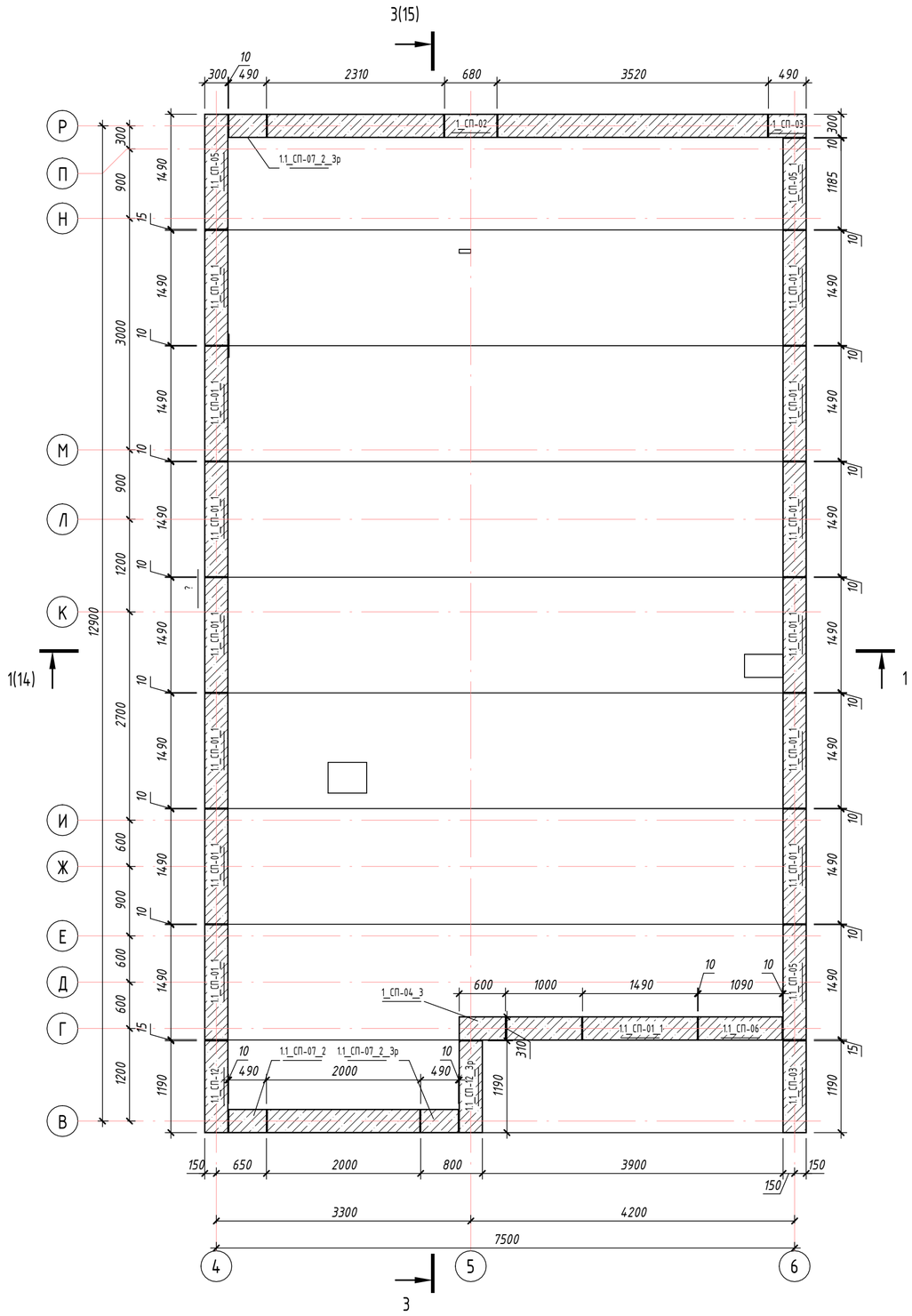

Спецификация стеновых панелей_Тип 1.1 1-го этажа					
Марка	Размеры, [мм]	Площадь	Объем, [м3]	Количество	Примечание
1.1_СП-01_1	1490x300	4.47 м^2	1.34 м^3	14	
1.1_СП-03	1190x300	3.57 м^2	1.07 м^3	1	
1.1_СП-05	1490x300	4.47 м^2	1.34 м^3	2	
1.1_СП-06	1090x300	3.27 м^2	0.98 м^3	1	
1.1_СП-07_2	490x300	1.47 м^2	0.44 м^3	1	
1.1_СП-07_2_3р	490x300	1.47 м^2	0.44 м^3	2	
1.1_СП-12	1190x300	3.57 м^2	1.07 м^3	1	
1.1_СП-12_3р	1190x300	3.57 м^2	1.07 м^3	1	
1_СП-02	680x300	2.04 м^2	0.61 м^3	1	
1_СП-03	490x300	1.47 м^2	0.44 м^3	1	
1_СП-04_3	600x300	1.80 м^2	0.54 м^3	1	
1_СП-05_1	1185x300	3.56 м^2	1.07 м^3	1	

Общий итог: 27

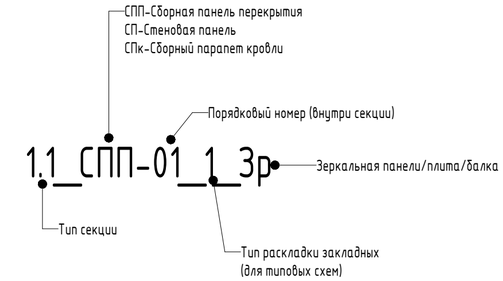

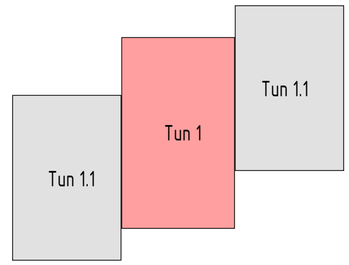

1. За отметку +0,000 принята отметка верха плиты перекрытия из полистиролбетона секции Тип 1;
2. Стеновые панели, плиты перекрытия и парапеты запроектированы из полистиролбетона по ГОСТ 33929-2016 на цементном вяжущем и пористом заполнителе из вспененных гранул полистирола, классом по прочности на сжатия В3.5, с средней плотностью в высушенном состоянии D600, маркой по морозостойкости F100;
3. При отсутствии необходимости устройства монтажного шва, допускается округление габаритов панелей в большую сторону

						25-31-ИЖС - КР	
						Комплексная застроика группы земельных участков блокированными индивидуальными жилыми домами с повышенной для регионального уровня комфортностью мест общего пользования», расположенный адресу: Иркутская область, Иркутский район, мкр. Еловый, Кад: 5784	
Изм.	Кол.уч.	Лист	№док.	Подп.	Дата		
Разработал		Павлов			15.07.26	Таунхаус тип 1-1.1	Стадия: Р; Лист: 8; Листов:
Проверил		Заец			15.07.26		
ГИП		Заец			15.07.26	План раскладки сборных стеновых панелей 1-го этажа секция тип 1	СФЕРА
Н.контр.		Заец			15.07.26		

Согласовано

Взам. инв. №

Подп. и дата

Инв. № подл.

Формат А2 420 x 594

План раскладки плит 2-го этажа (1 : 75)

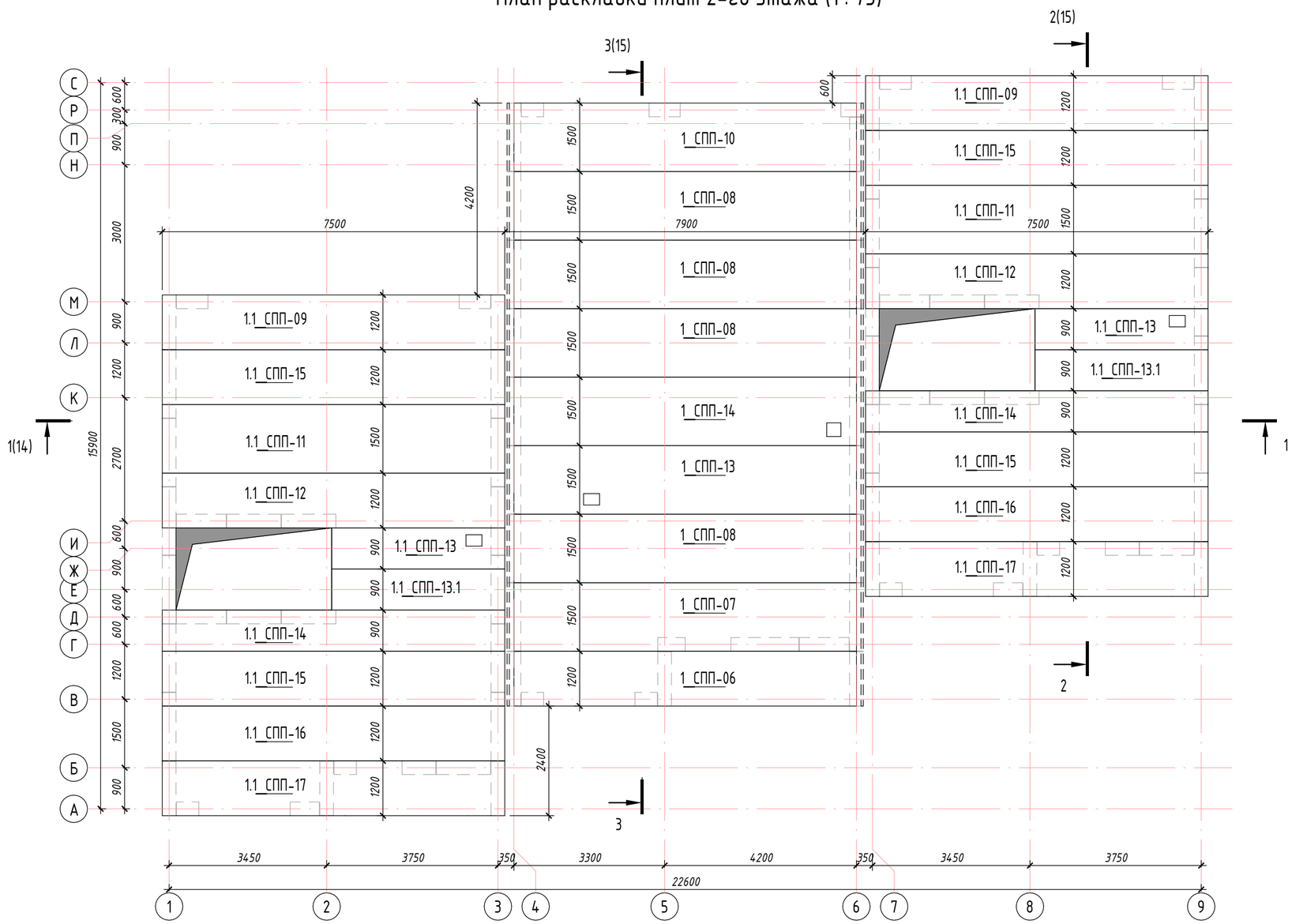

СПП-Сборная панель перекрытия
СП-Стеновая панель
СПк-Сборный парапет кровли

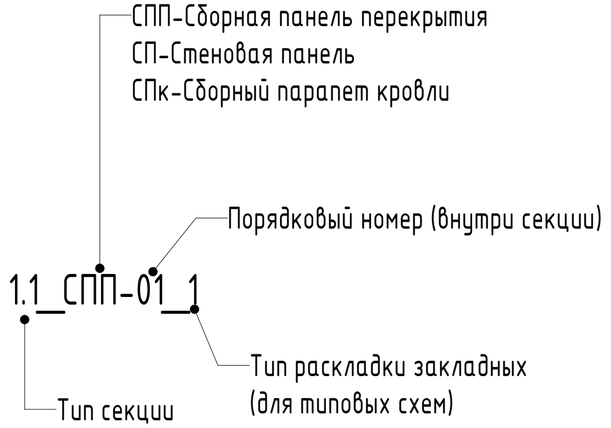

Ведомость плит 2-го этажа

Марка	Конструктив	Материал	Стандарт	Кол.во	Объем	Объем, итого	Примечание
1_СПП-14		Сборные плиты перекрытия из легкого бетона (полистиролбетона)		1	3.35 м³	3.35 м³	
1_СПП-13		Сборные плиты перекрытия из легкого бетона (полистиролбетона)		1	3.35 м³	3.35 м³	
1_СПП-10		Сборные плиты перекрытия из легкого бетона (полистиролбетона)		1	3.38 м³	3.38 м³	
1_СПП-08		Сборные плиты перекрытия из легкого бетона (полистиролбетона)		4	3.38 м³	13.50 м³	
1_СПП-07		Сборные плиты перекрытия из легкого бетона (полистиролбетона)		1	3.38 м³	3.38 м³	
1_СПП-06		Сборные плиты перекрытия из легкого бетона (полистиролбетона)		1	2.70 м³	2.70 м³	
1.1_СПП-17		Сборные плиты перекрытия из легкого бетона (полистиролбетона)		2	2.70 м³	5.40 м³	
1.1_СПП-16		Сборные плиты перекрытия из легкого бетона (полистиролбетона)		2	2.70 м³	5.40 м³	
1.1_СПП-15		Сборные плиты перекрытия из легкого бетона (полистиролбетона)		4	2.70 м³	10.80 м³	
1.1_СПП-14		Сборные плиты перекрытия из легкого бетона (полистиролбетона)		2	2.03 м³	4.05 м³	
1.1_СПП-13.1		Сборные плиты перекрытия из легкого бетона (полистиролбетона)		2	1.02 м³	2.05 м³	
1.1_СПП-13		Сборные плиты перекрытия из легкого бетона (полистиролбетона)		2	1.00 м³	1.99 м³	
1.1_СПП-12		Сборные плиты перекрытия из легкого бетона (полистиролбетона)		2	2.70 м³	5.40 м³	
1.1_СПП-11		Сборные плиты перекрытия из легкого бетона (полистиролбетона)		2	3.38 м³	6.75 м³	
1.1_СПП-09		Сборные плиты перекрытия из легкого бетона (полистиролбетона)		2	2.70 м³	5.40 м³	
Итого: 29						76.89 м³	

1. За отметку +0,000 принята отметка верха плиты перекрытия из полистиролбетона секции Тип 1;
2. Стеновые панели, плиты перекрытия и парапеты запроектированы из полистиролбетона по ГОСТ 33929-2016 на цементном вяжущем и пористом заполнителе из вспененных гранул полистирола, классом по прочности на сжатия В3.5, с средней плотностью в высушенном состоянии D600, маркой по морозостойкости F100;
3. При отсутствии необходимости устройства монтажного шва, допускается округление габаритов панелей в большую сторону

Изм.	Кол.уч.	Лист	№док.	Подп.	Дата
Разработал		Павлов			15.07.26
Проверил		Заец			15.07.26
ГИП		Заец			15.07.26
Н.контр.		Заец			15.07.26

25-31-ИЖС - КР

Комплексная застройка группы земельных участков блокированными индивидуальными жилыми домами с повышенной для регионального уровня комфортностью мест общего пользования½,расположенный адресу: Иркутская область, Иркутский район, мкр. Еловый, Кад: 5784

Таунхаус тип 1-1.1

Стадия	Лист	Листов
Р	9	

План раскладки сборных плит перекрытия 2-го этажа

СФЕРА

Формат А2 420 x 594

Согласовано

Взам. инв. №

Подп. и дата

Инв. № подл.

План раскладки стеновых панелей 2-го этажа (1 : 50)

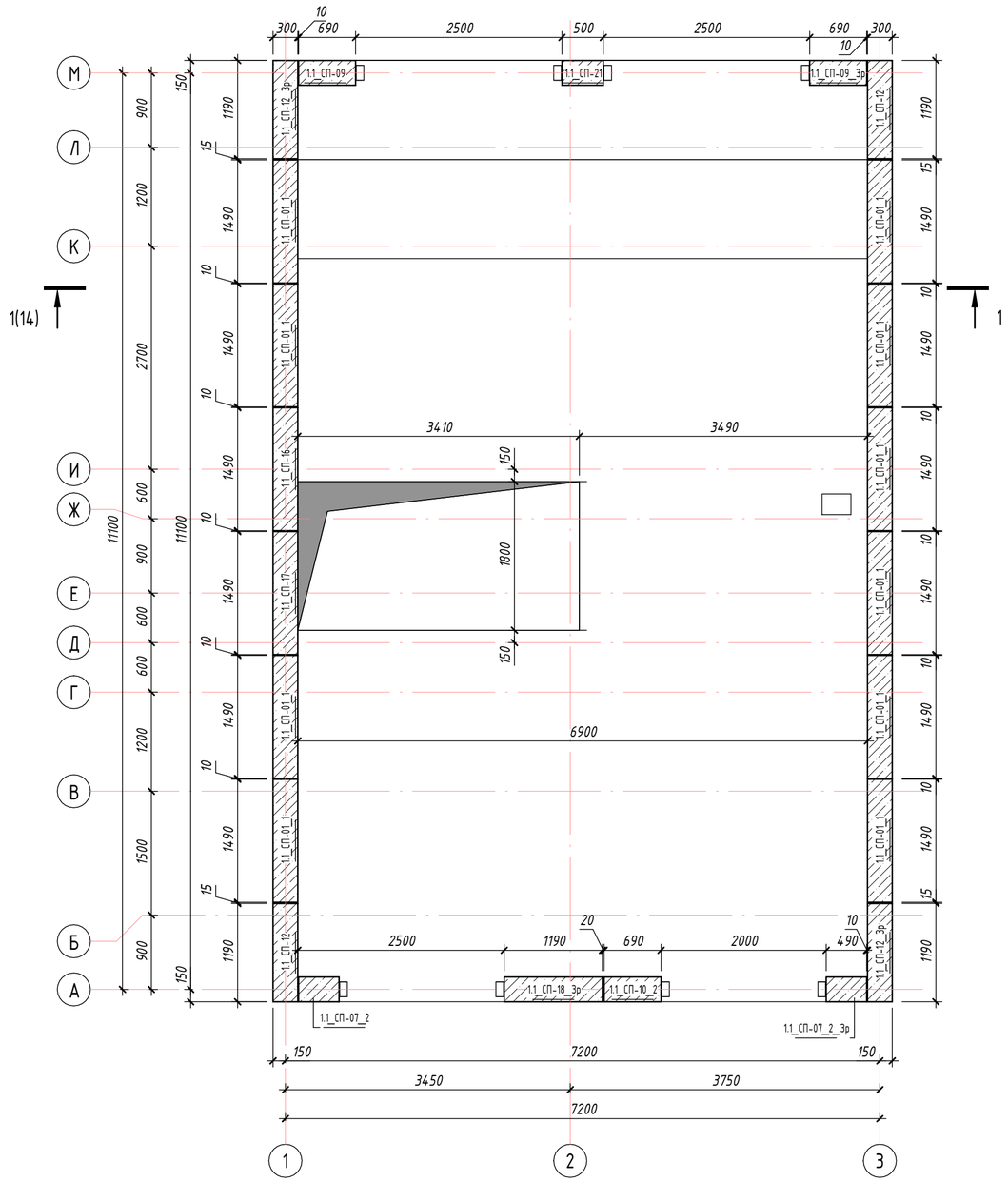

Спецификация стеновых панелей_Тип 1.1 2-го этажа					
Марка	Размеры, (мм)	Площадь	Объем, (м3)	Количество	Примечание
1.1_СП-01_1	1490x300	4.47 м^2	1.34 м^3	20	
1.1_СП-07_2	490x300	1.47 м^2	0.44 м^3	2	
1.1_СП-07_2_3р	490x300	1.47 м^2	0.44 м^3	2	
1.1_СП-09	690x300	2.07 м^2	0.62 м^3	2	
1.1_СП-09_3р	690x300	2.07 м^2	0.62 м^3	2	
1.1_СП-10_2	690x300	2.07 м^2	0.62 м^3	2	
1.1_СП-12	1190x300	3.57 м^2	1.07 м^3	4	
1.1_СП-12_3р	1190x300	3.57 м^2	1.07 м^3	4	
1.1_СП-16	1490x300	4.65 м^2	1.39 м^3	2	
1.1_СП-17	1490x300	4.83 м^2	1.45 м^3	2	
1.1_СП-18_3р	1190x300	3.57 м^2	1.07 м^3	2	
1.1_СП-21	500x300	1.50 м^2	0.45 м^3	2	

Общий итог: 46

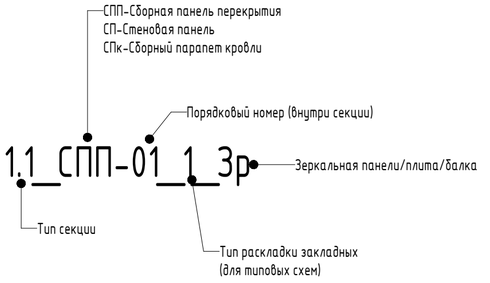

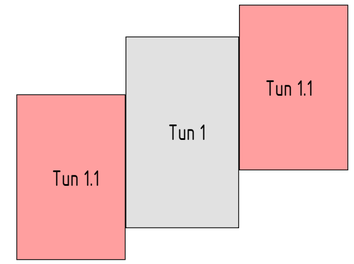

1. За отметку +0,000 принята отметка верха плиты перекрытия из полистиролбетона секции Тип 1;
2. Стеновые панели, плиты перекрытия и парапеты запроектированы из полистиролбетона по ГОСТ 33929-2016 на цементном вяжущем и пористом заполнителе из вспененных гранул полистирола, классом по прочности на сжатия В3.5, с средней плотностью в высушенном состоянии D600, маркой по морозостойкости F100;
3. При отсутствии необходимости устройства монтажного шва, допускается округление габаритов панелей в большую сторону

Согласовано

Взам. инв. №

Подп. и дата

Инв. № подл.

Изм.	Кол.уч.	Лист	№док.	Подп.	Дата
Разработал		Павлов			15.07.26
Проверил		Заец			15.07.26
ГИП		Заец			15.07.26
Н.контр.		Заец			15.07.26

25-31-ИЖС - КР

Комплексная застройка группы земельных участков блокированными индивидуальными жилыми домами с повышенной для регионального уровня комфортностью мест общего пользования», расположенный адресу: Иркутская область, Иркутский район, мкр. Еловый, Кад: 5784

Таунхаус тип 1-1.1

Стадия	Лист	Листов
Р	11	

План раскладки стеновых панелей 2-го этажа секция тип 1.1

СФЕРА

Формат А2 420 x 594

План раскладки сборных парапетов секция тип 1 (1 : 50)

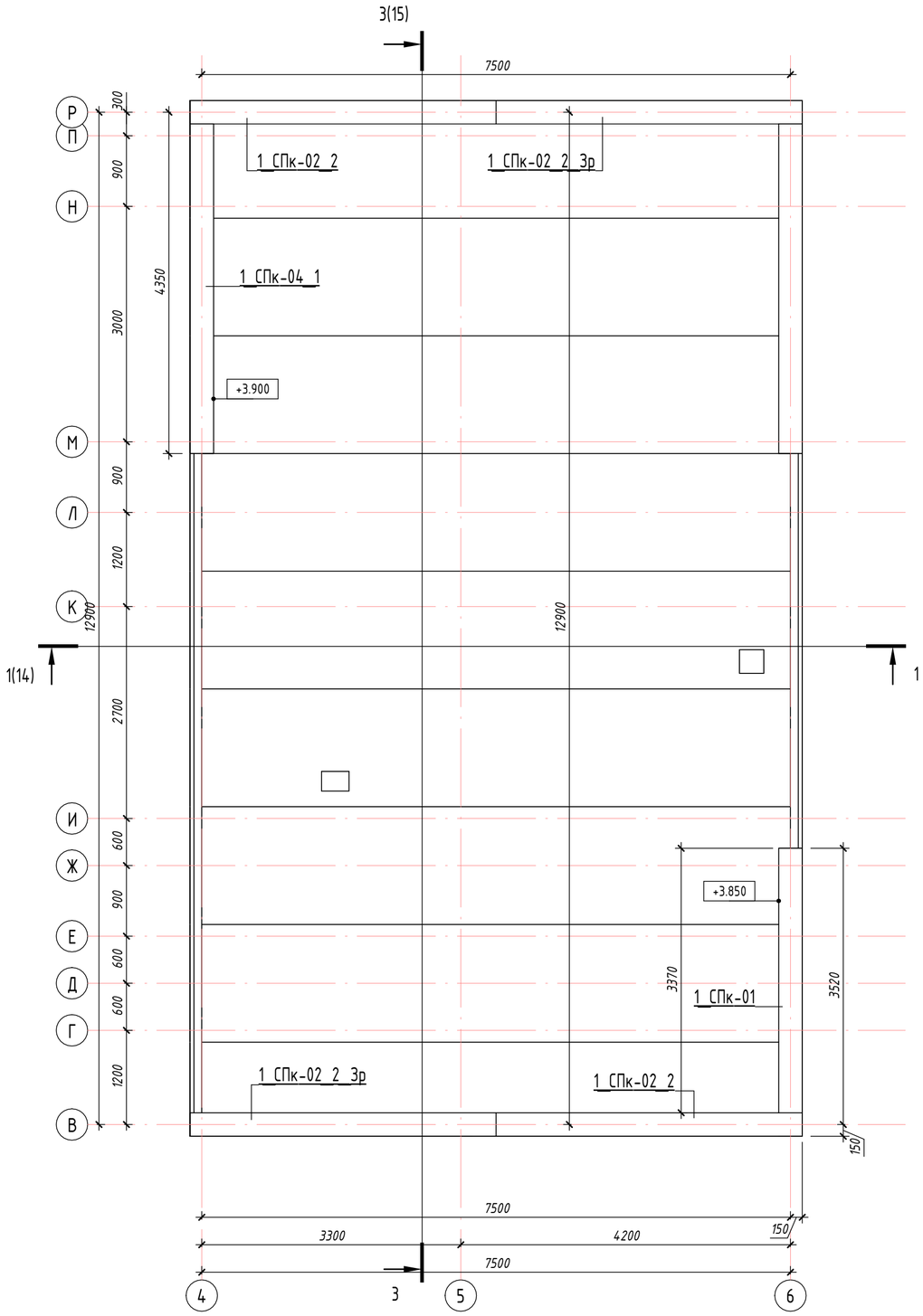

Спецификация парапетов _Тип 1					
Марка	Размеры, [мм]	Площадь, [м2]	Объем, [м3]	Количество, [шт]	Примечание
1_СПк-01	3370x550	1.8535	0.56 м^3	1	
1_СПк-02_2	3900x550	2.145	0.64 м^3	2	
1_СПк-02_2_3р	3900x550	2.145	0.64 м^3	2	
1_СПк-04_1	4200x550	2.31	0.69 м^3	1	

СПП-Сборная панель перекрытия
СП-Стеновая панель
СПк-Сборный парапет кровли

Порядковый номер (внутри секции)

1.1_СПП-01_1

Тип раскладки закладных (для типовых схем)

Тип секции

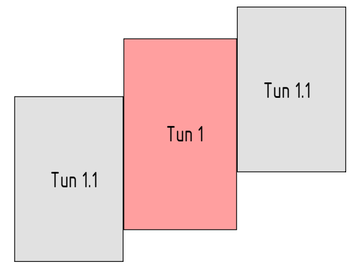

1. За отметку +0,000 принята отметка верха плиты перекрытия из полистиролбетона секции Тип 1;
2. Стеновые панели, плиты перекрытия и парапеты запроектированы из полистиролбетона по ГОСТ 33929-2016 на цементном вяжущем и пористом заполнителе из вспененных гранул полистирола, классом по прочности на сжатия В3.5, с средней плотностью в высушенном состоянии D600, маркой по морозостойкости F100;
3. При отсутствии необходимости устройства монтажного шва, допускается округление габаритов панелей в большую сторону

						25-31-ИЖС - КР	
						Комплексная застроика группы земельных участков блокированными индивидуальными жилыми домами с повышенной для регионального уровня комфортностью мест общего пользования½,расположенный адресу: Иркутская область, Иркутский район, мкр. Еловый, Кад: 5784	
Изм.	Кол.уч.	Лист	№док.	Подп.	Дата		
Разработал		Павлов			30.10.26	Таунхаус тип 1-1.1	Стадия: Р; Лист: 13; Листов:
Проверил		Заец			30.10.26		
ГИП		Заец			30.10.26	План парапетов секция тип 1	СФЕРА
Н.контр.		Заец			30.10.26		

Согласовано
Взам. инв. №
Подп. и дата
Инв. № подл.

Формат А2 420 x 594

СПП_...

Вид сверху

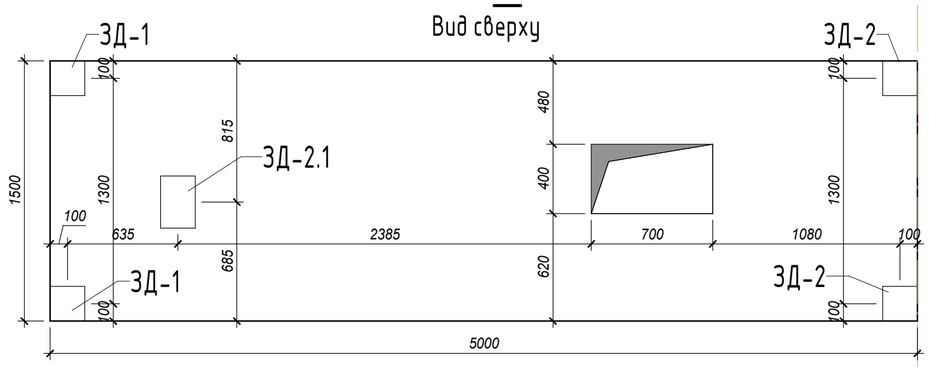

Вид снизу

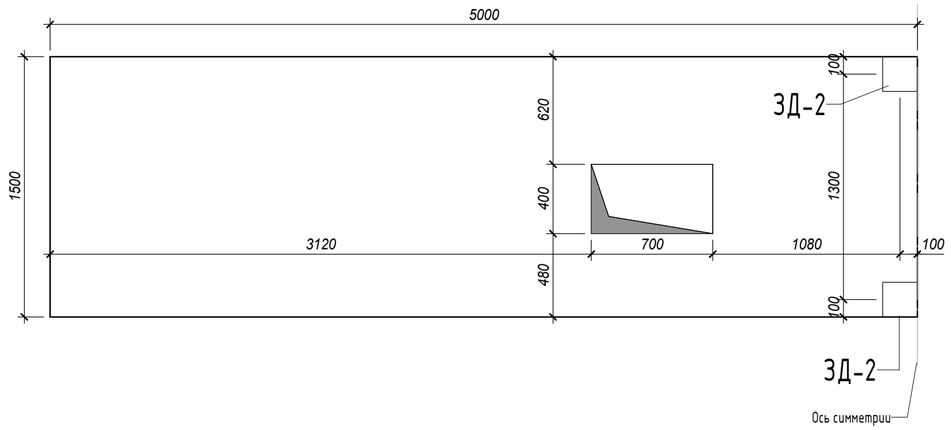

СПП_..._Зр

Вид сверху

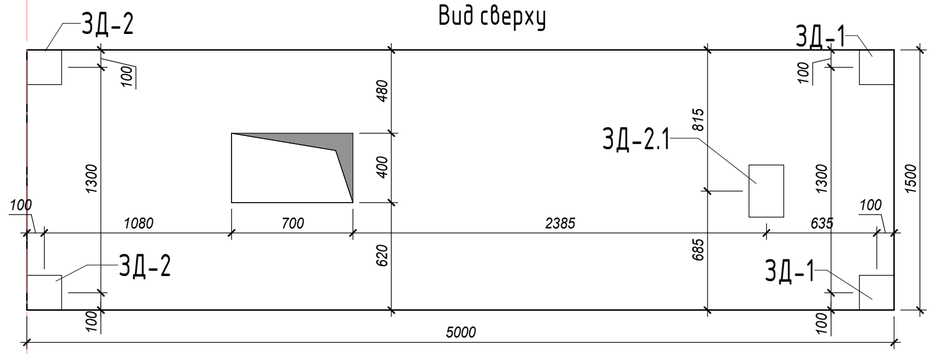

Вид снизу

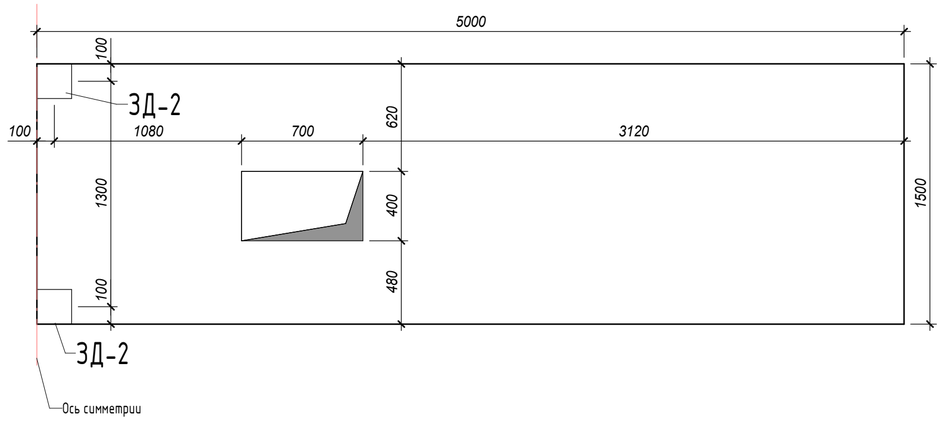

СП_...

Вид спереди

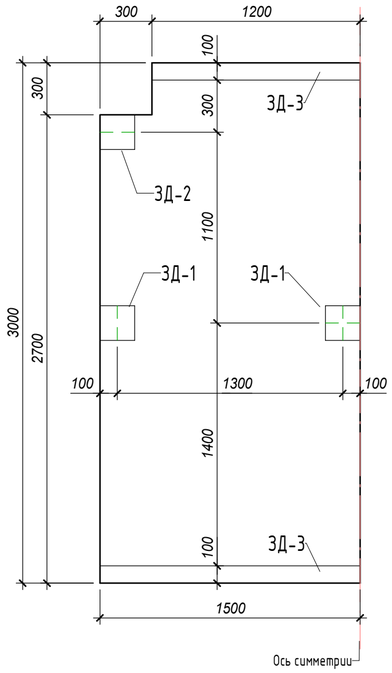

Вид сзади

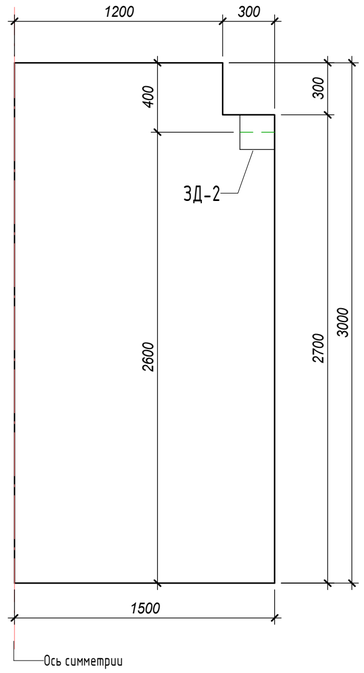

СП_..._Зр

Вид спереди

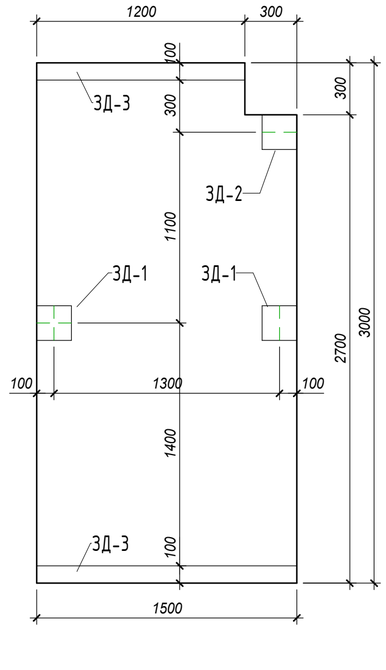

Вид сзади

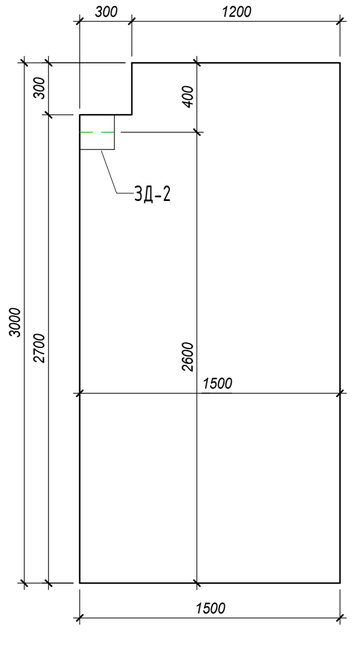

						25-31-ИЖС - КР		
						Комплексная застройка группы земельных участков блокированными индивидуальными жилыми домами с повышенной для регионального уровня комфортностью мест общего пользования», расположенный адресу: Иркутская область, Иркутский район, мкр. Еловый		
Изм.	Кол.уч.	Лист	№док.	Подп.	Дата			
Разработал		Павлов			22.05.26	Таунхаус 1-1.1	Стадия	Лист	Листов
Проверил		Заец			22.05.26		Р	16	
Н.контр.		Заец			22.05.26	Типовой чертёж зеркальных стеновых панелей	СФЕРА		
ГИП		Заец			22.05.26				

Взам. инв. №

Подп. и дата

Инв. № подл.

Чт, 25.06.2026 15:19:12

Формат А2 420 x 594

Вид спереди (1 : 20)

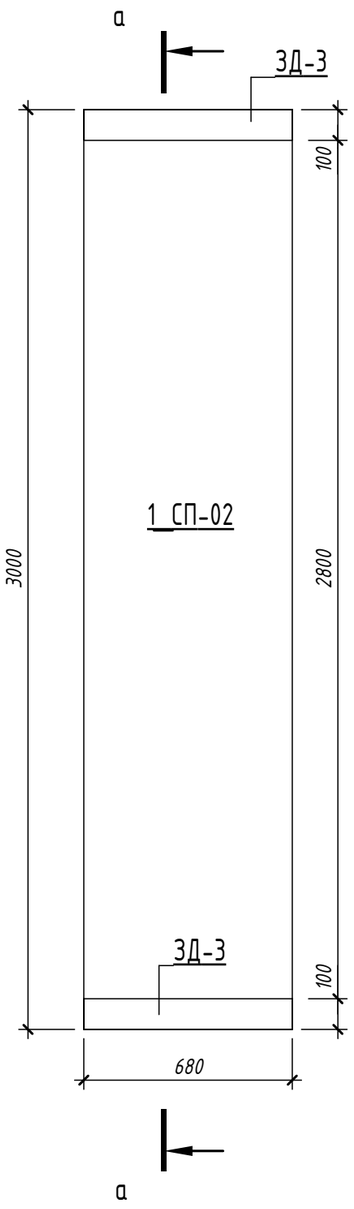

а – а (1 : 20)

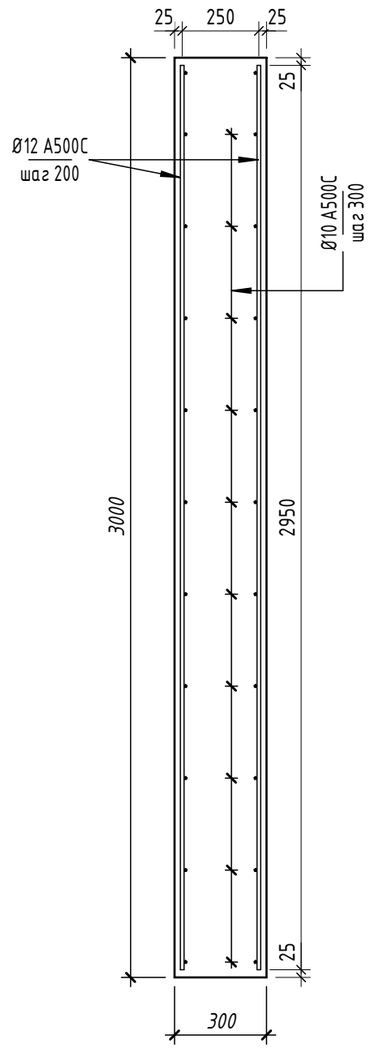

Закладные элементы

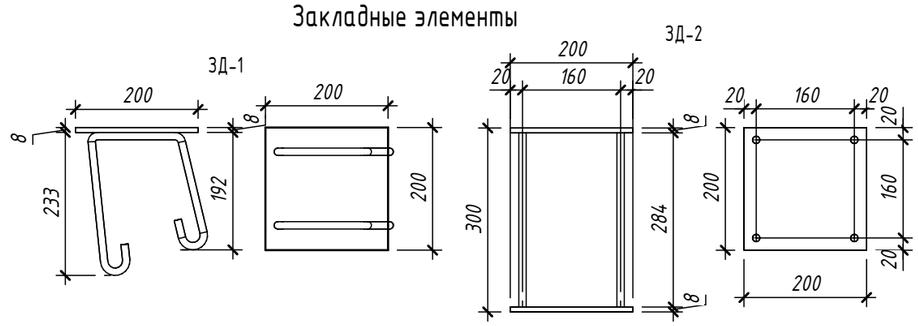

Изм.	Кол.уч.	Лист	№док.	Подп.	Дата
Разработал		Павлов			22.05.26
Проверил		Заец			22.05.26
Н.контр.		Заец			22.05.26
ГИП		Заец			22.05.26

25-31-ИЖС - КР

Комплексная застройка группы земельных участков блокированными индивидуальными жилыми домами с повышенной для регионального уровня комфортностью мест общего пользования», расположенный адресу: Иркутская область, Иркутский район, мкр. Еловый

Таунхаус 1-1.1	Стадия	Лист	Листов
	Р	16.1	
Чертежи 1_СП-02	СФЕРА		

Согласовано

Взам. инв. №

Подп. и дата

Инв. № подл.

Вид спереди (1 : 20)

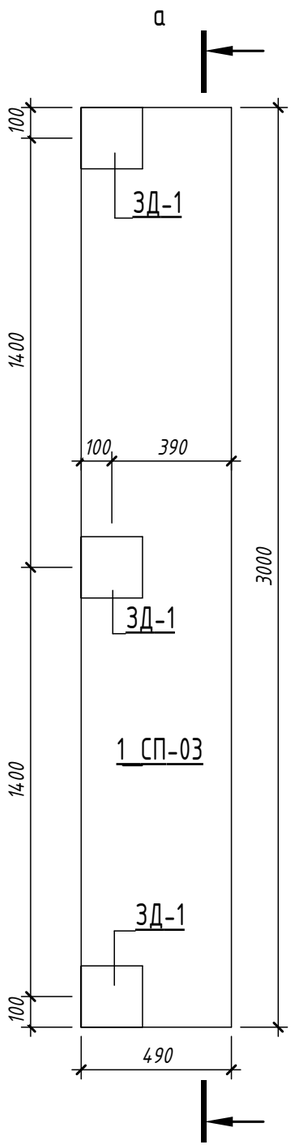

а – а (1 : 20)

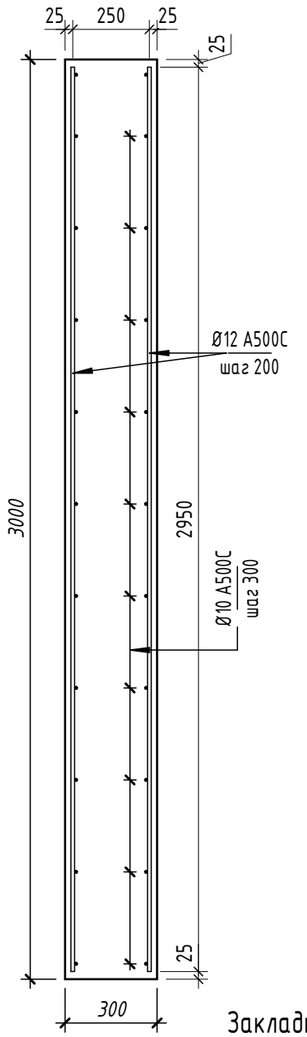

Вид спереди (1 : 20)

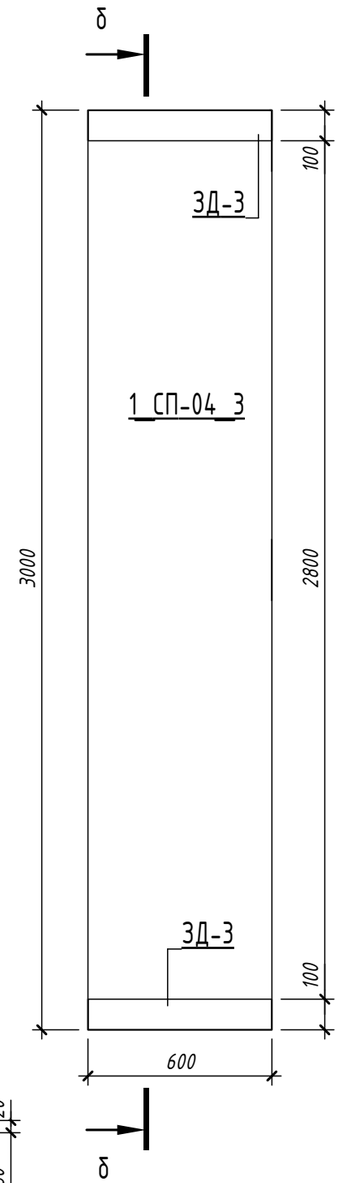

Вид справа (1 : 20)

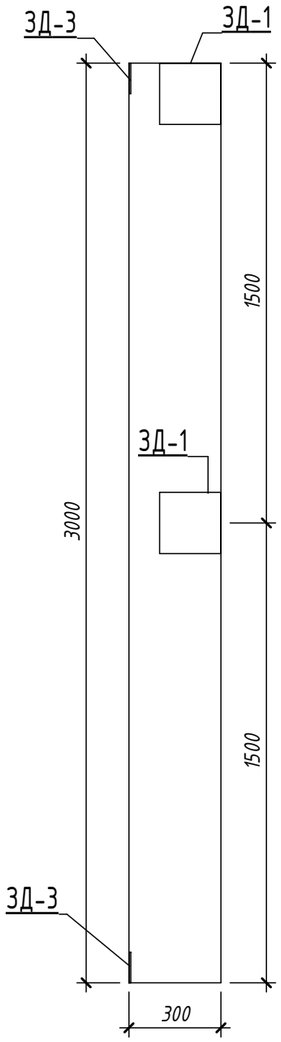

б – б (1 : 20)

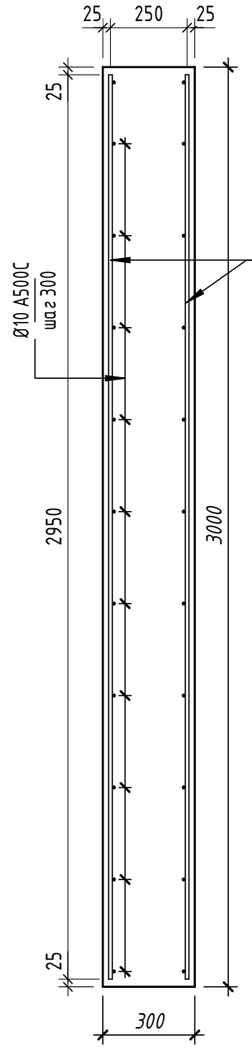

Закладные элементы

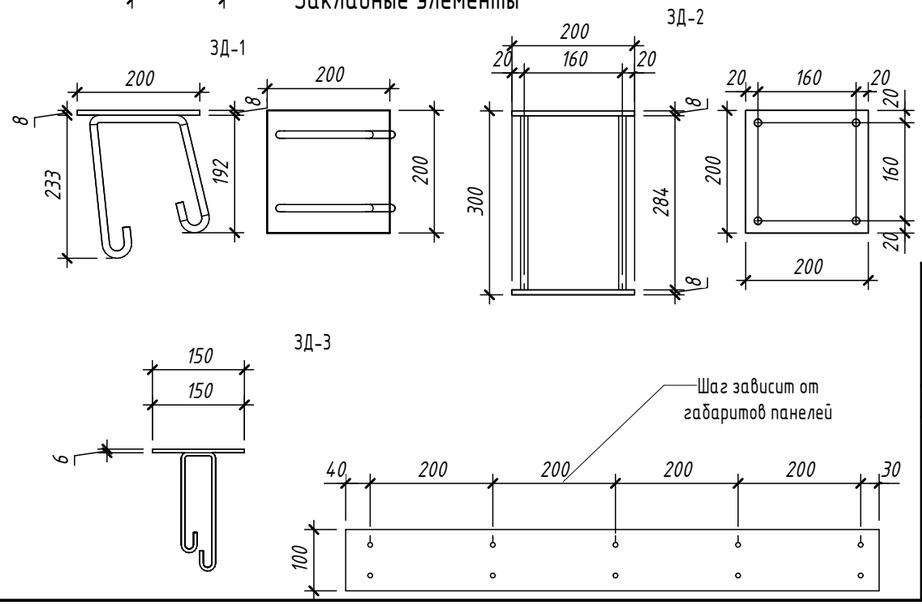

Согласовано

Взам. инв. №

Подп. и дата

Инв. № подл.

Изм.	Кол.уч.	Лист	№док.	Подп.	Дата
Разработал		Павлов			22.05.26
Проверил		Заец			22.05.26
Н.контр.		Заец			22.05.26
ГИП		Заец			22.05.26

25-31-ИЖС - КР

Комплексная застройка группы земельных участков блокированными индивидуальными жилыми домами с повышенной для регионального уровня комфортностью мест общего пользования», расположенный адресу: Иркутская область, Иркутский район, мкр. Еловый

Таунхаус 1-1.1

Стадия	Лист	Листов
Р	17	

Чертежи 1_СП-03,04

СФЕРА

Вид сверху

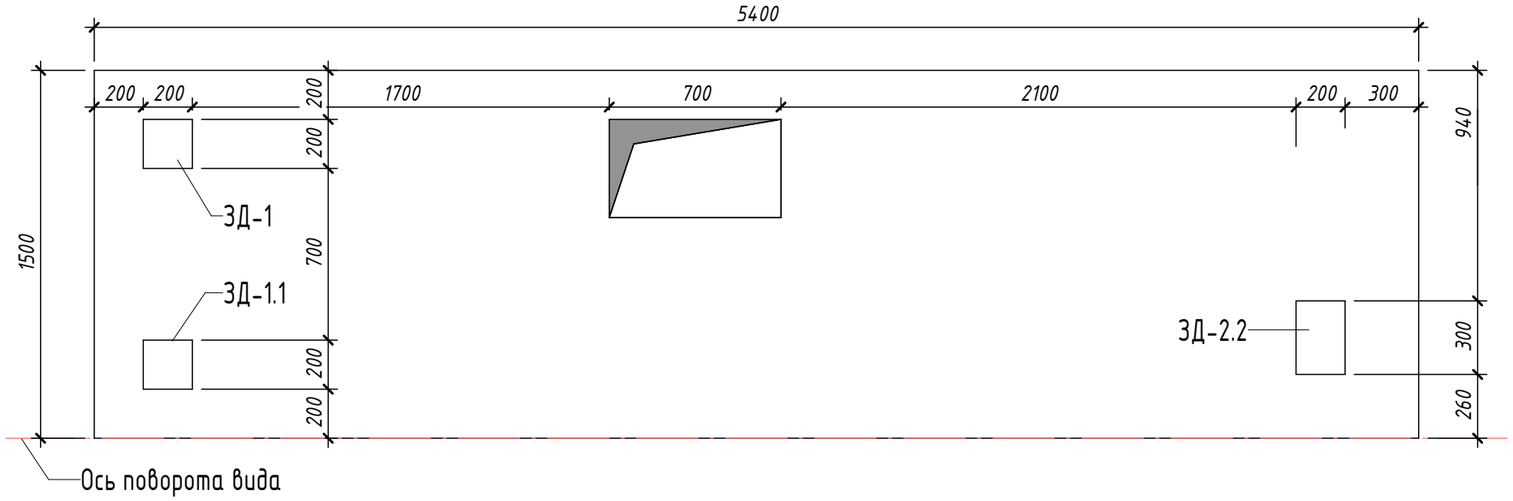

Вид снизу

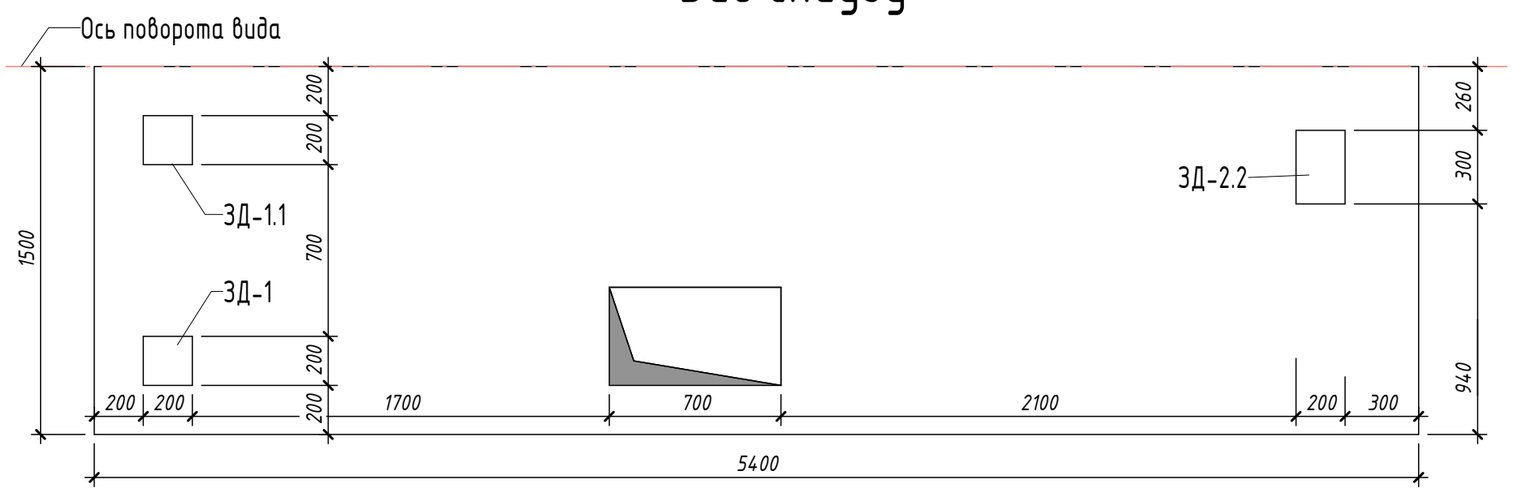

Согласовано

Взам. инв. №

Подп. и дата

Инв. № подл.

Изм.	Кол.уч.	Лист	№док.	Подп.	Дата
Разработал		Павлов			28.05.26
Проверил		Заец			28.05.26
Н.контр.		Заец			28.05.26
ГИП		Заец			28.05.26

25-31-ИЖС - КР

Комплексная застройка группы земельных участков блокированными индивидуальными жилыми домами с повышенной для регионального уровня комфортностью мест общего пользования ½, расположенный адресу: Иркутская область, Иркутский район, мкр. Еловый

Таунхаус 1-1.1

Стадия	Лист	Листов
Р	17.1	

Правила чтения опалубочных чертежей СПП

СФЕРА

М:1 Формат А3 297 x 420

Опалубочный план (1 : 20)

Вид сверху

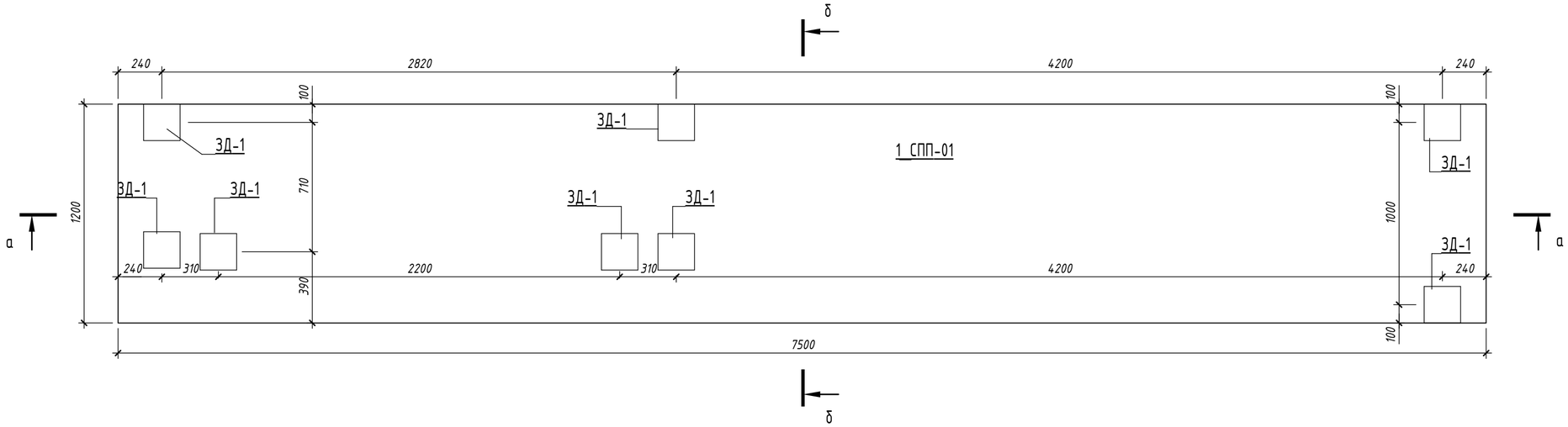

б – б (1 : 20)

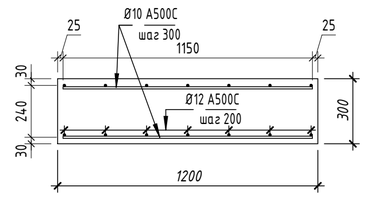

а – а (1 : 20)

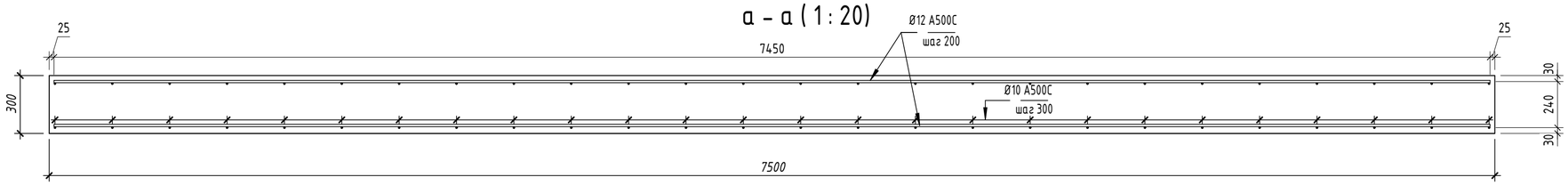

Опалубочный план (1 : 20)

Вид сверху

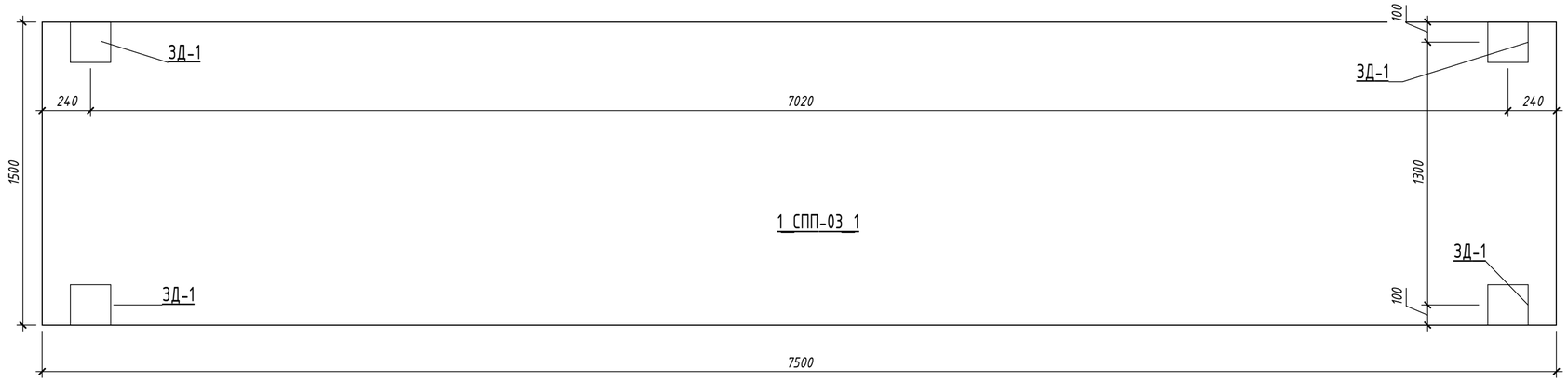

*Разрезы а-а соответствует 1_СПП_03_1 и 1_СПП-01

Закладные элементы

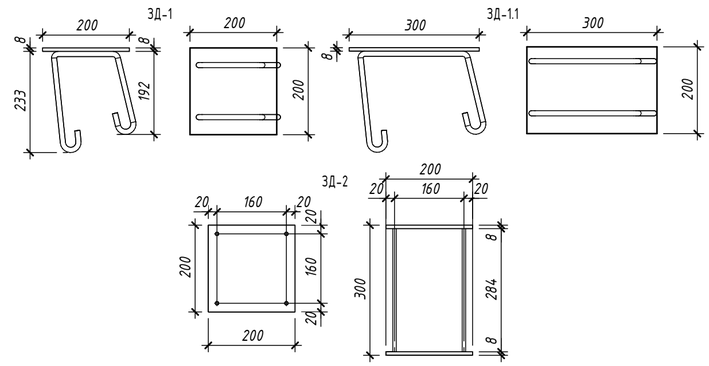

Изм.	Кол.уч.	Лист	№док.	Подп.	Дата
Разработал		Павлов			28.05.26
Проверил		Заец			28.05.26
Н.контр.		Заец			28.05.26
ГИП		Заец			28.05.26

25-31-ИЖС - КР

Комплексная застройка группы земельных участков блокированными индивидуальными жилыми домами с повышенной для регионального уровня комфортностью мест общего пользования½, расположенный адресу: Иркутская область, Иркутский район, мкр. Еловый

Таунхаус 1-1.1

Стадия	Лист	Листов
Р	18	

Чертежи 1_СПП-01, 1_СПП-03_1

СФЕРА

Согласовано

Взам. инв. №

Подп. и дата

Инв. № подл.

Опалубочный план (1 : 20)

Вид сверху

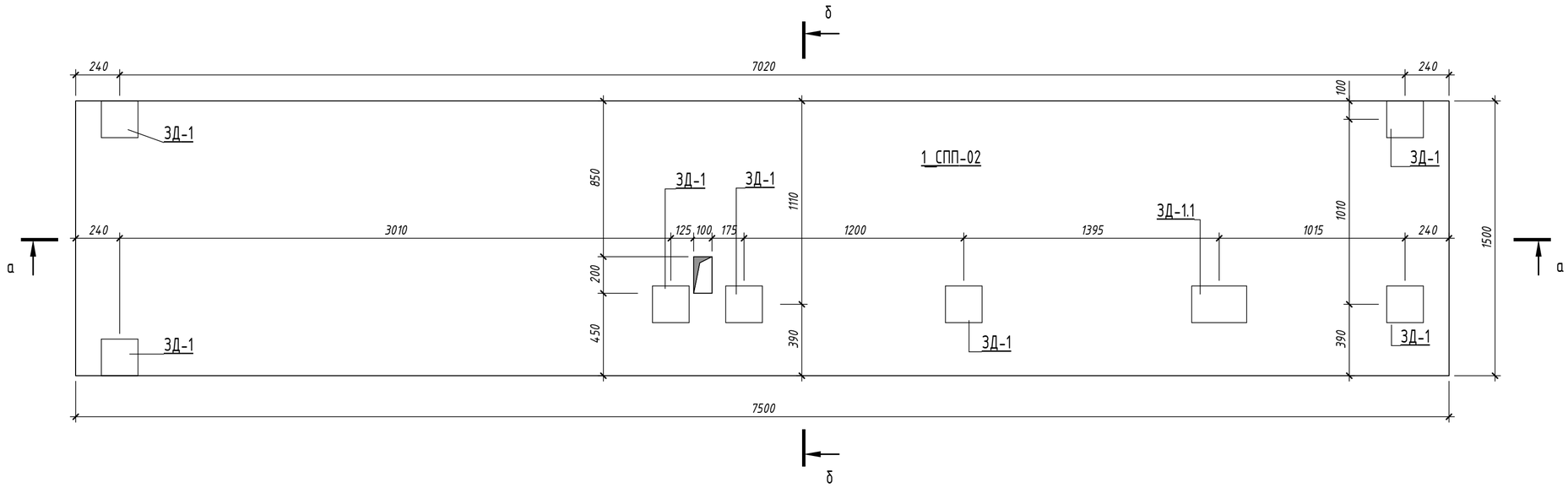

а – а (1 : 20)

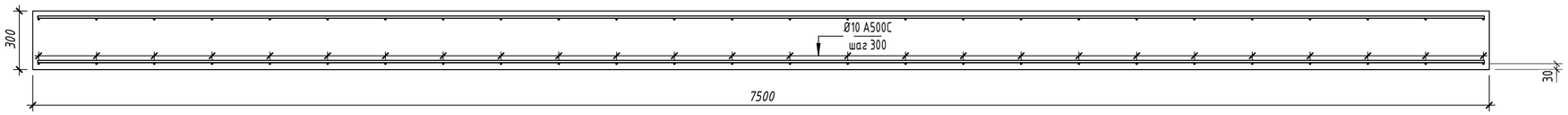

б – б (1 : 20)

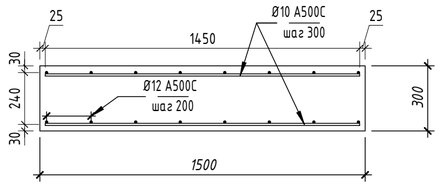

Закладные элементы

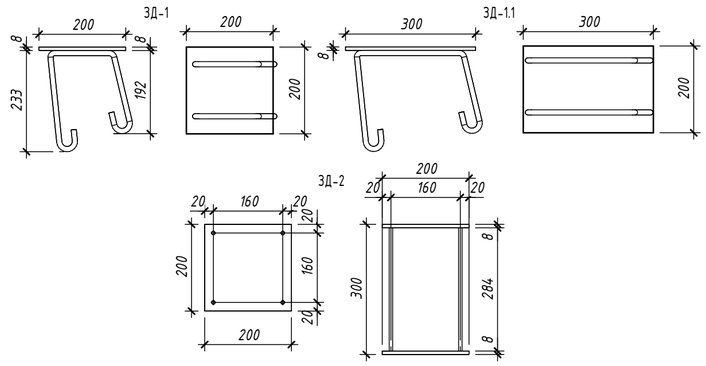

						25-31-ИЖС - КР		
						Комплексная застройка группы земельных участков блокированными индивидуальными жилыми домами с повышенной для регионального уровня комфортностью мест общего пользования½, расположенный адресу: Иркутская область, Иркутский район, мкр. Еловый		
Изм.	Кол.уч.	Лист	№док.	Подп.	Дата			
Разработал		Павлов			28.05.26	Таунхаус 1-1.1	Стадия	Лист	Листов
Проверил		Заец			28.05.26		Р	19	
Н.контр.		Заец			28.05.26	Чертежи 1_СПП-02	СФЕРА		
ГИП		Заец			28.05.26				

Согласовано

Взам. инв. №

Подп. и дата

Инв. № подл.

Опалубочный план (1 : 20)

Вид сверху

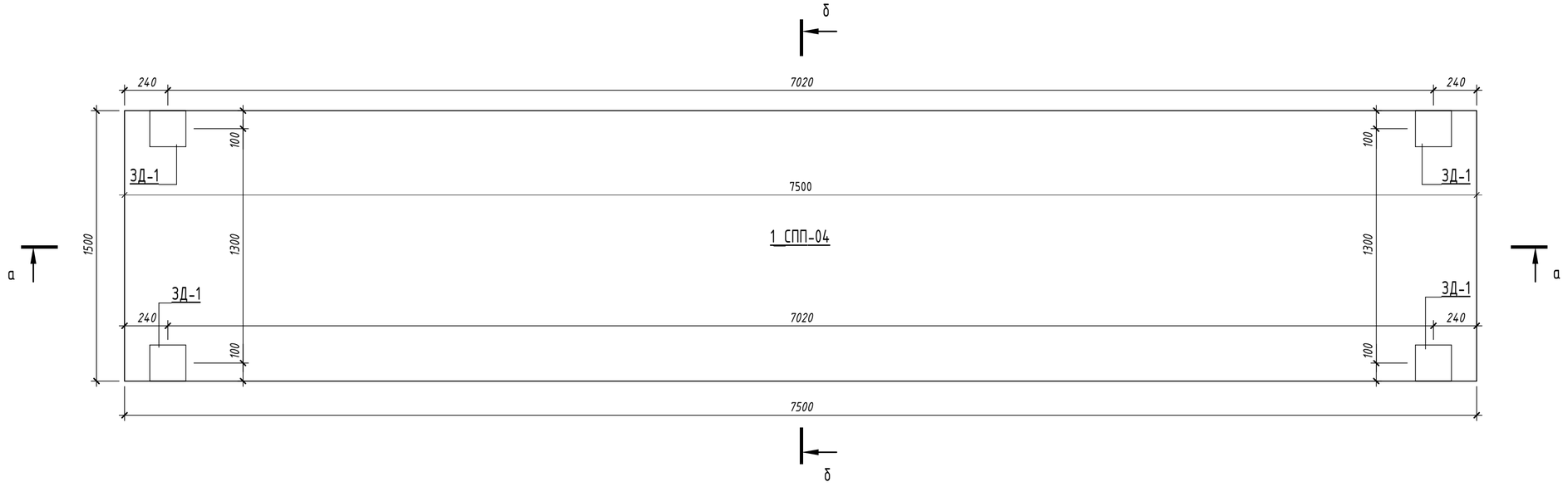

б – б (1 : 20)

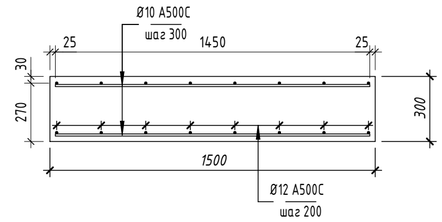

а – а (1 : 20)

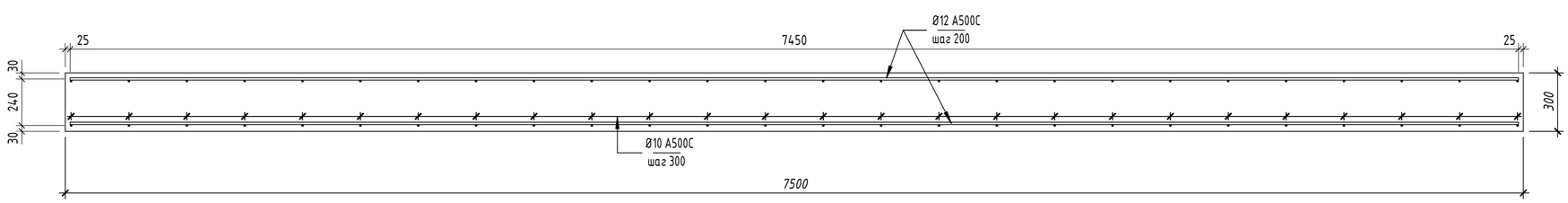

Закладные элементы

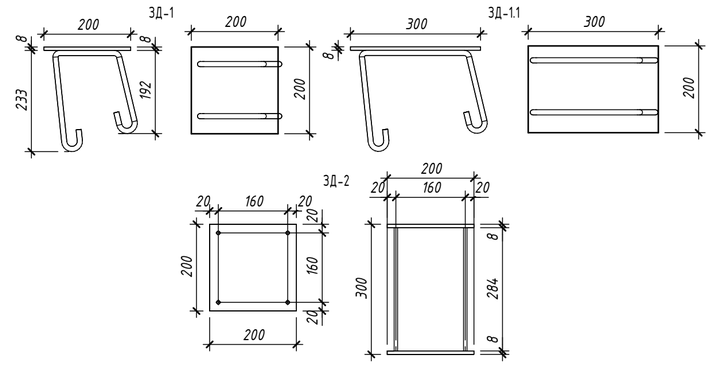

						25-31-ИЖС - КР			
						Комплексная застройка группы земельных участков блокированными индивидуальными жилыми домами с повышенной для регионального уровня комфортностью мест общего пользования½, расположенный адресу: Иркутская область, Иркутский район, мкр. Еловый			
Изм.	Кол.уч.	Лист	№док.	Подп.	Дата				
Разработал		Павлов			28.05.26	Таунхаус 1-1.1	Стадия	Лист	Листов
Проверил		Заец			28.05.26		Р	20	
Н.контр.		Заец			28.05.26	Чертежи 1_СПП-04	СФЕРА		
ГИП		Заец			28.05.26				

Согласовано

Взам. инв. №

Подп. и дата

Инв. № подл.

Опалубочный план (1 : 20)

Вид сверху

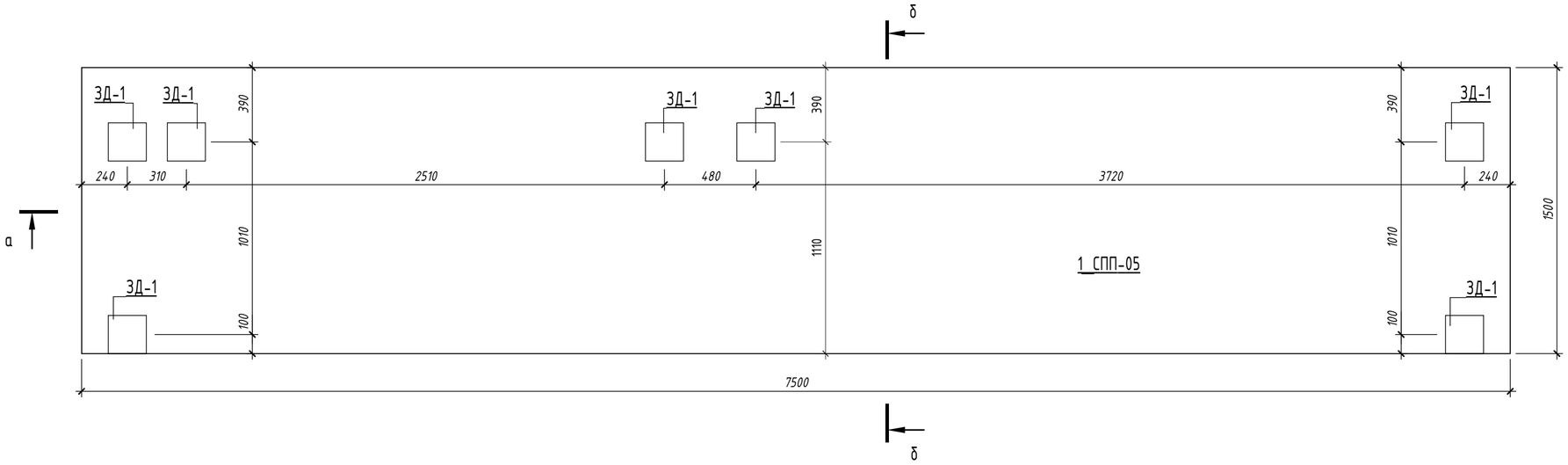

б – б (1 : 20)

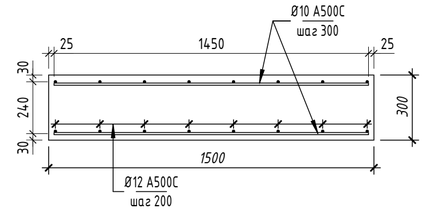

а – а (1 : 20)

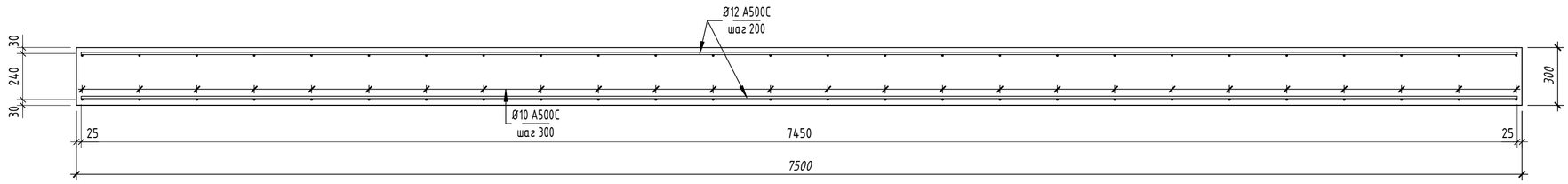

Закладные элементы

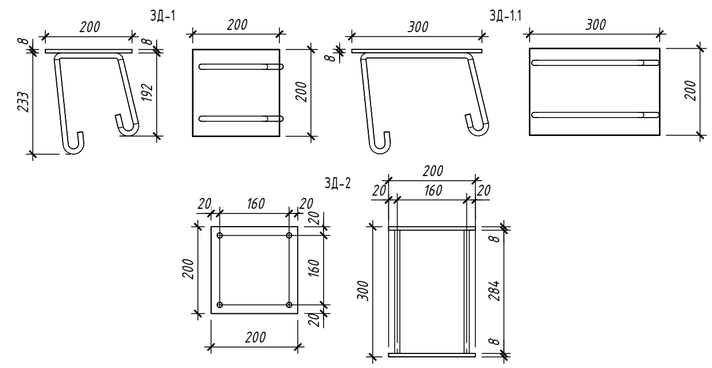

						25-31-ИЖС - КР	
						Комплексная застройка группы земельных участков блокированными индивидуальными жилыми домами с повышенной для регионального уровня комфортностью мест общего пользования», расположенный адресу: Иркутская область, Иркутский район, мкр. Еловый	
Изм.	Кол.уч.	Лист	№док.	Подп.	Дата		
Разработал		Павлов			28.05.26	Таунхаус 1-1.1	Стадия: Р; Лист: 21; Листов:
Проверил		Заец			28.05.26		
Н.контр.		Заец			28.05.26	Чертежи 1_СПП-05	СФЕРА
ГИП		Заец			28.05.26		

Согласовано

Взам. инв. №

Подп. и дата

Инв. № подл.

V:1 Формат А2 420 x 594

Опалубочный план (1 : 20)

Вид сверху

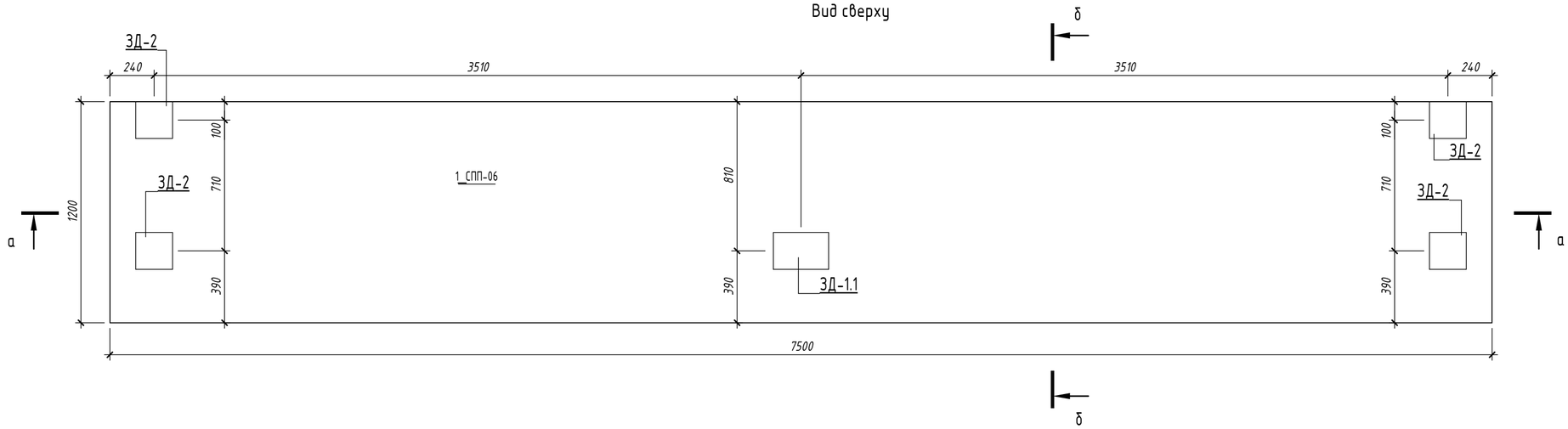

б – б (1 : 20)

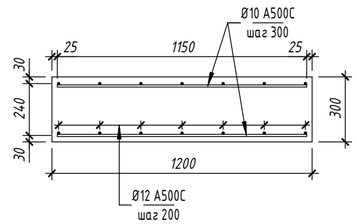

Опалубочный план (1 : 20)

Вид снизу

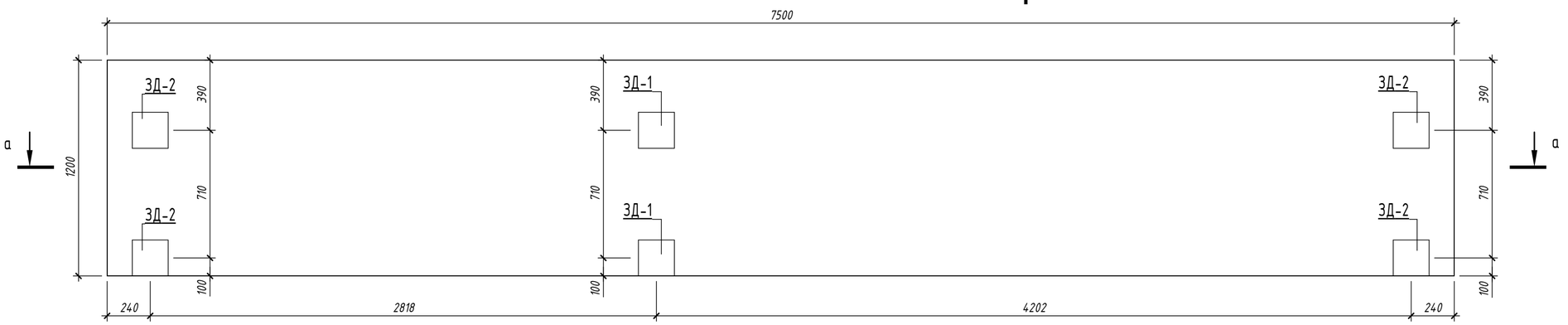

а – а (1 : 20)

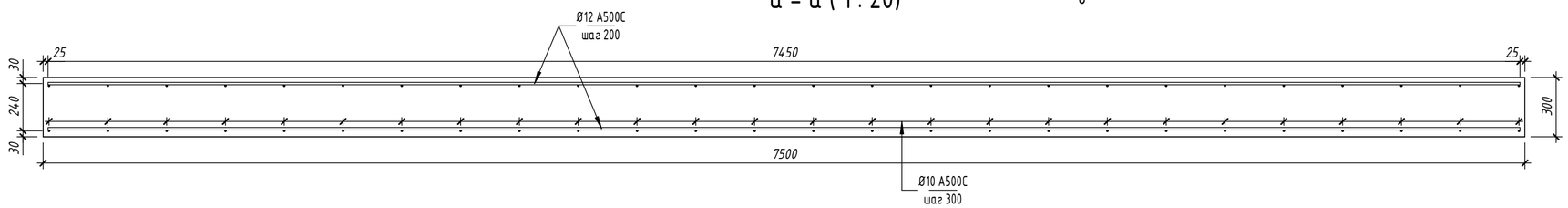

Закладные элементы

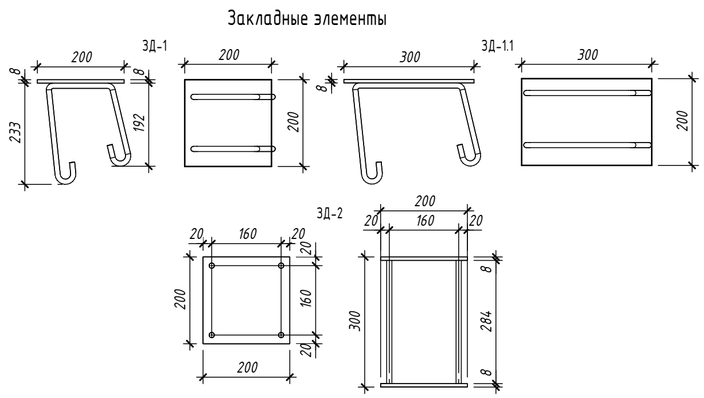

Согласовано

Взам. инв. №

Подп. и дата

Инв. № подл.

Изм.	Кол.уч.	Лист	№док.	Подп.	Дата
Разработал		Павлов			29.05.26
Проверил		Заец			29.05.26
Н.контр.		Заец			29.05.26
ГИП		Заец			29.05.26

25-31-ИЖС - КР

Комплексная застройка группы земельных участков блокированными индивидуальными жилыми домами с повышенной для регионального уровня комфортностью мест общего пользования», расположенный адресу: Иркутская область, Иркутский район, мкр. Еловый

Таунхаус 1-1.1

Стадия	Лист	Листов
Р	22	

Чертежи 1_СПП-06

СФЕРА

Опалубочный план (1 : 20)

Вид сверху

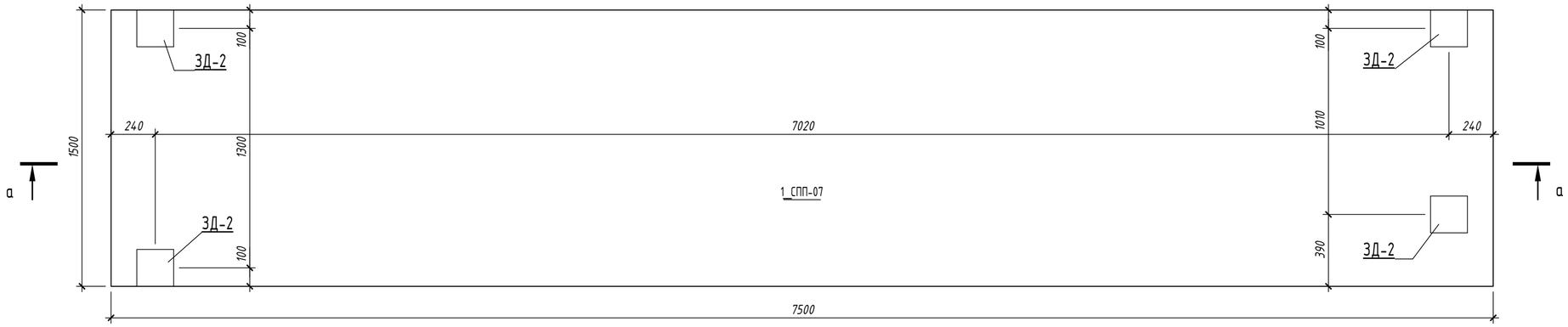

б – б (1 : 20)

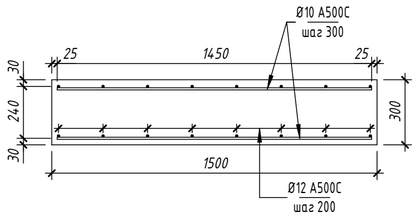

Опалубочный план (1 : 20)

Вид снизу

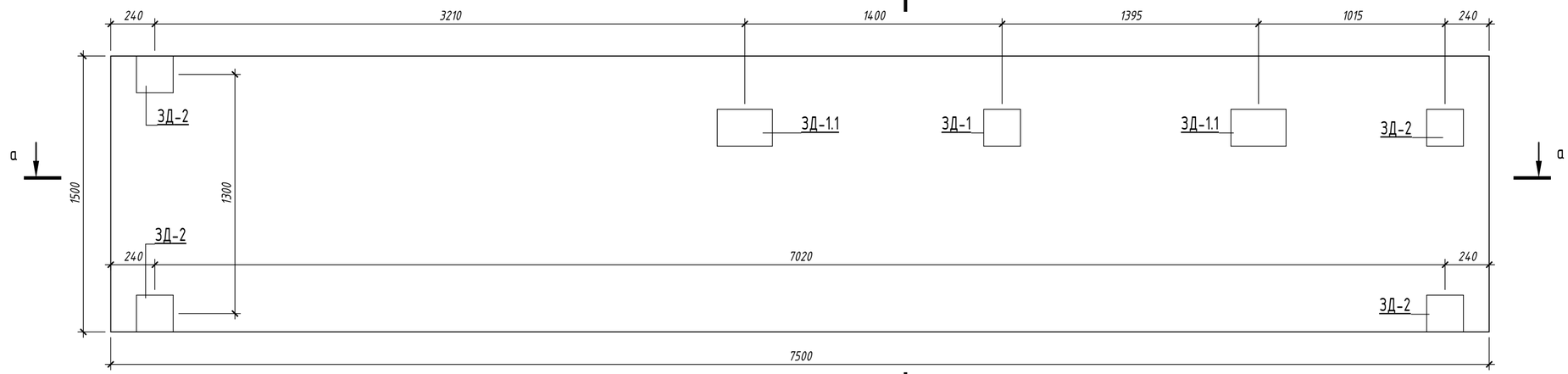

а – а (1 : 20)

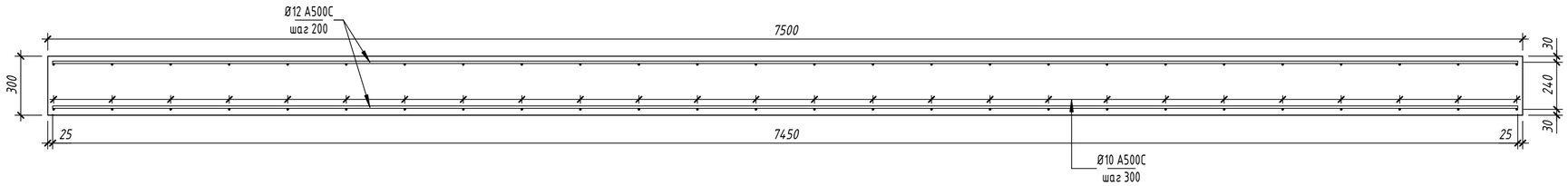

Закладные элементы

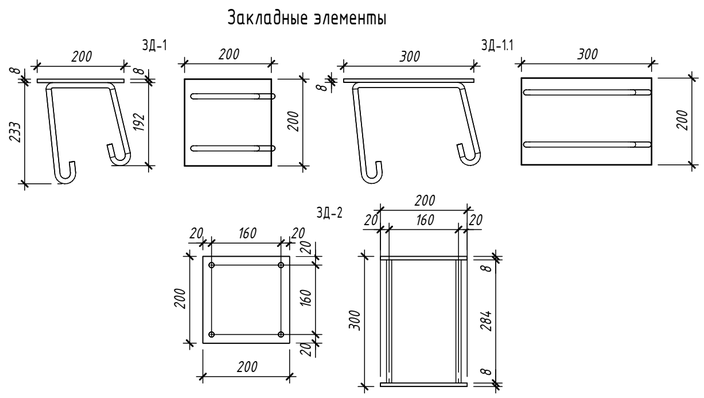

Согласовано

Взам. инв. №

Подп. и дата

Инв. № подл.

Изм.	Кол.уч.	Лист	№док.	Подп.	Дата
Разработал		Павлов			29.05.26
Проверил		Заец			29.05.26
Н.контр.		Заец			29.05.26
ГИП		Заец			29.05.26

25-31-ИЖС - КР

Комплексная застройка группы земельных участков блокированными индивидуальными жилыми домами с повышенной для регионального уровня комфортностью мест общего пользования», расположенный адресу: Иркутская область, Иркутский район, мкр. Еловый

Стадия	Лист	Листов
Р	23	

Таунхаус 1-1.1

Чертежи 1_СПП-07

СФЕРА

Опалубочный план (1 : 20)

Вид сверху

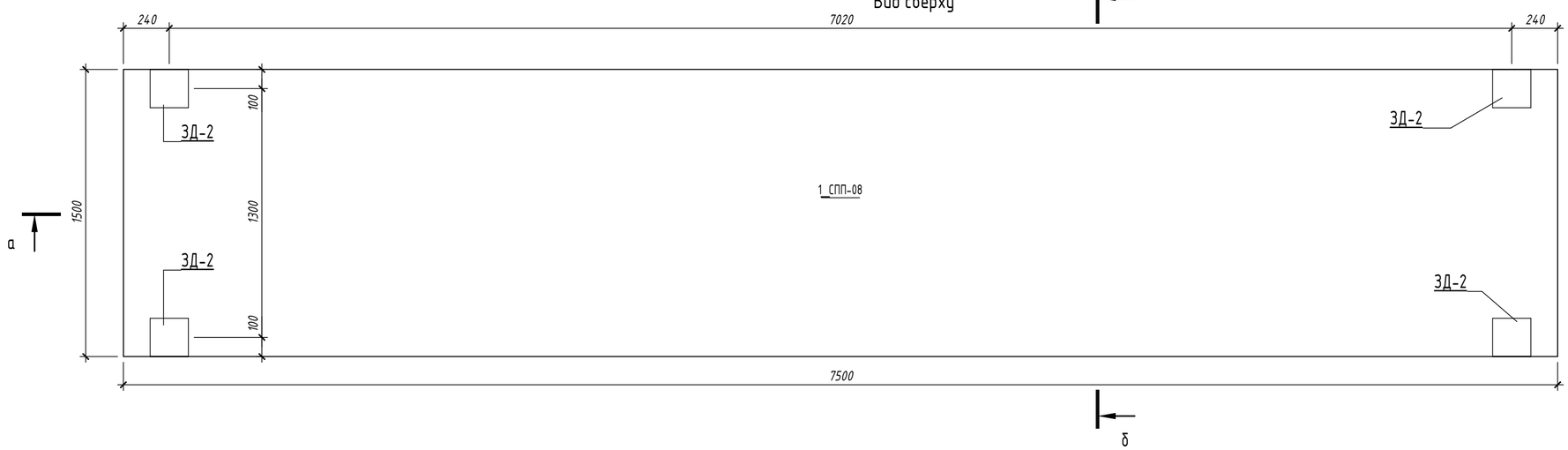

б – б (1 : 20)

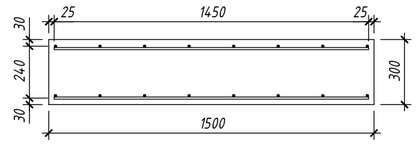

Опалубочный план (1 : 20)

Вид снизу

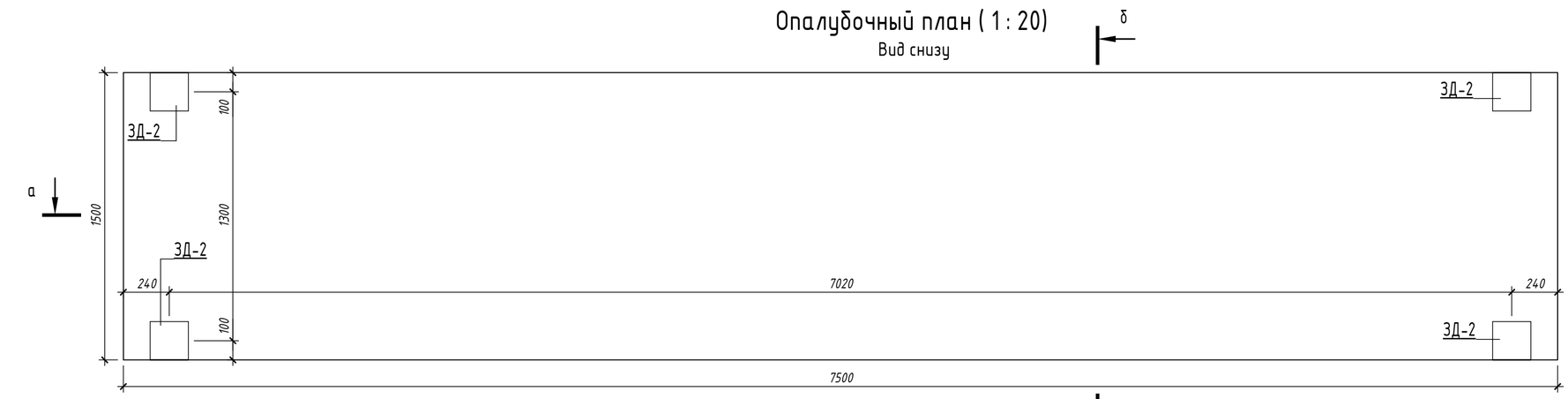

а – а (1 : 20)

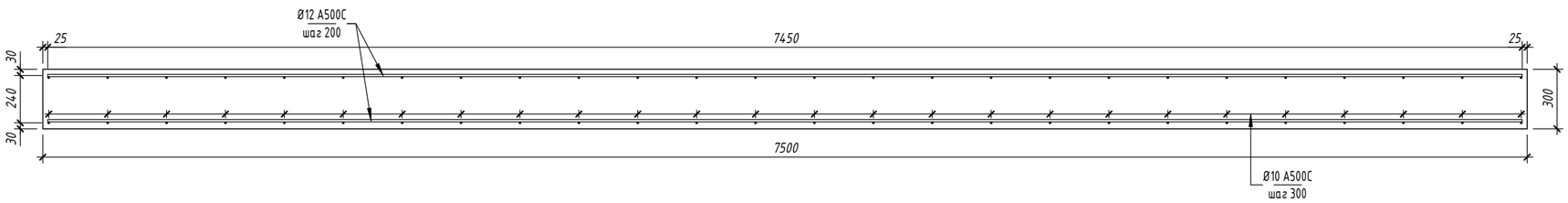

Закладные элементы

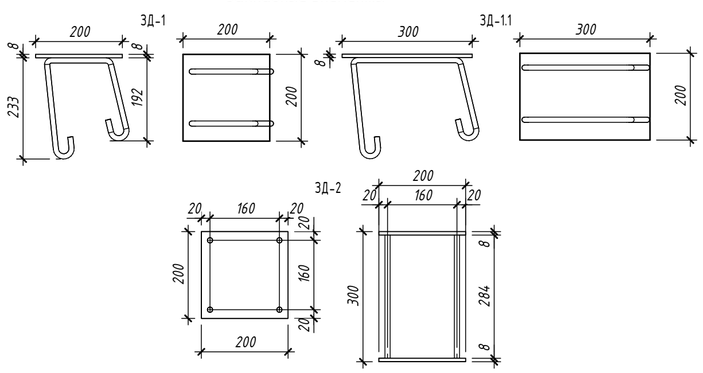

Согласовано

Взам. инв. №

Подп. и дата

Инв. № подл.

							25-31-ИЖС - КР
							Комплексная застройка группы земельных участков блокированными индивидуальными жилыми домами с повышенной для регионального уровня комфортностью мест общего пользования», расположенный адресу: Иркутская область, Иркутский район, мкр. Еловый
Изм.	Кол.уч.	Лист	№док.	Подп.	Дата		
Разработал		Павлов			29.05.26	Таунхаус 1-1.1	Стадия: Р; Лист: 24; Листов:
Проверил		Заец			29.05.26		
Н.контр.		Заец			29.05.26	Чертежи 1_СПП-08	СФЕРА
ГИП		Заец			29.05.26		

Опалубочный план (1 : 20)

Вид сверху

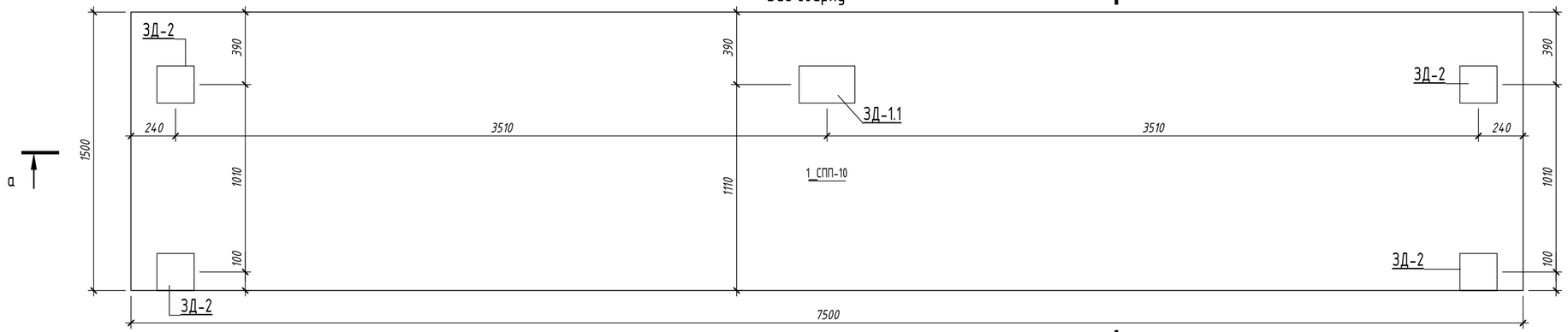

б – б (1 : 20)

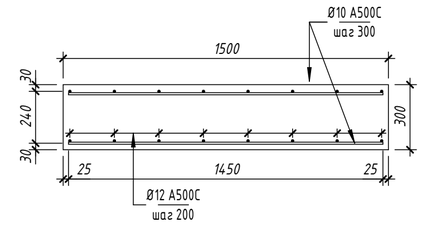

Опалубочный план (1 : 20)

Вид снизу

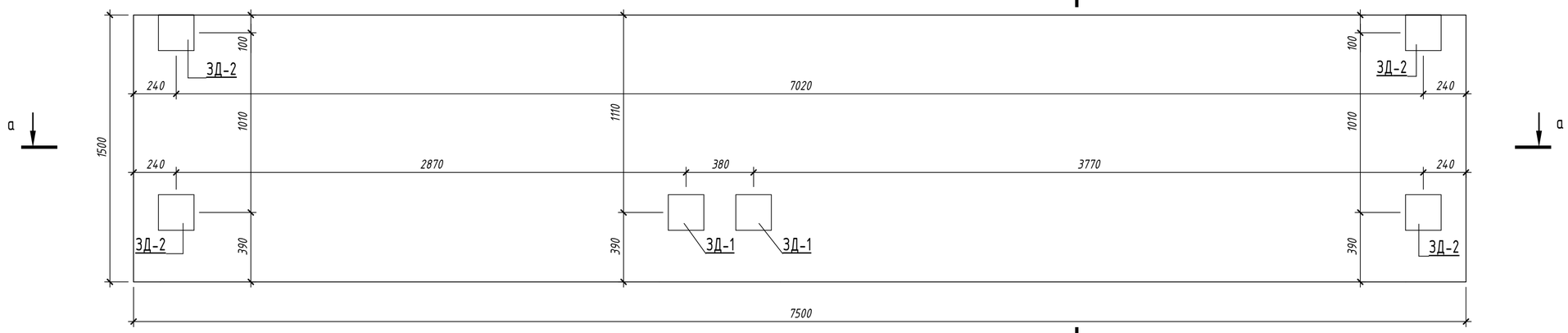

а – а (1 : 20)

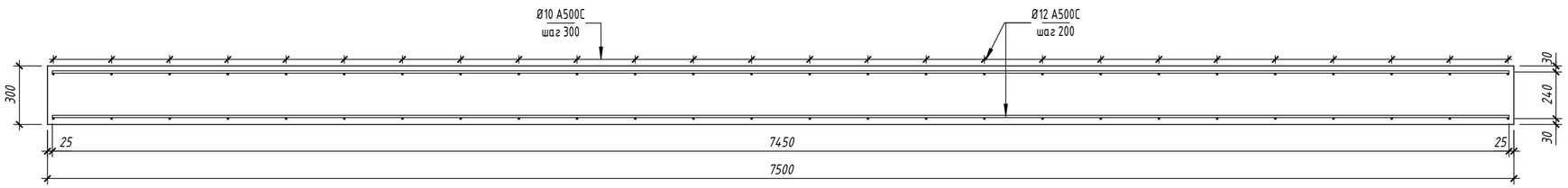

Закладные элементы

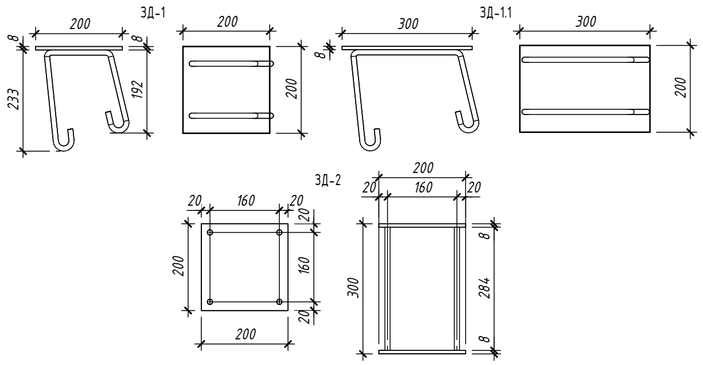

Согласовано

Взам. инв. №

Подп. и дата

Инв. № подл.

Изм.	Кол.уч.	Лист	№док.	Подп.	Дата
Разработал		Павлов			29.05.26
Проверил		Заец			29.05.26
Н.контр.		Заец			29.05.26
ГИП		Заец			29.05.26

25-31-ИЖС - КР

Комплексная застройка группы земельных участков блокированными индивидуальными жилыми домами с повышенной для регионального уровня комфортностью мест общего пользования», расположенный адресу: Иркутская область, Иркутский район, мкр. Еловый

Таунхаус 1-1.1	Стадия	Лист	Листов
	Р	25	
Чертежи 1_СПП-10	СФЕРА		

Опалубочный план (1 : 20)

Вид сверху

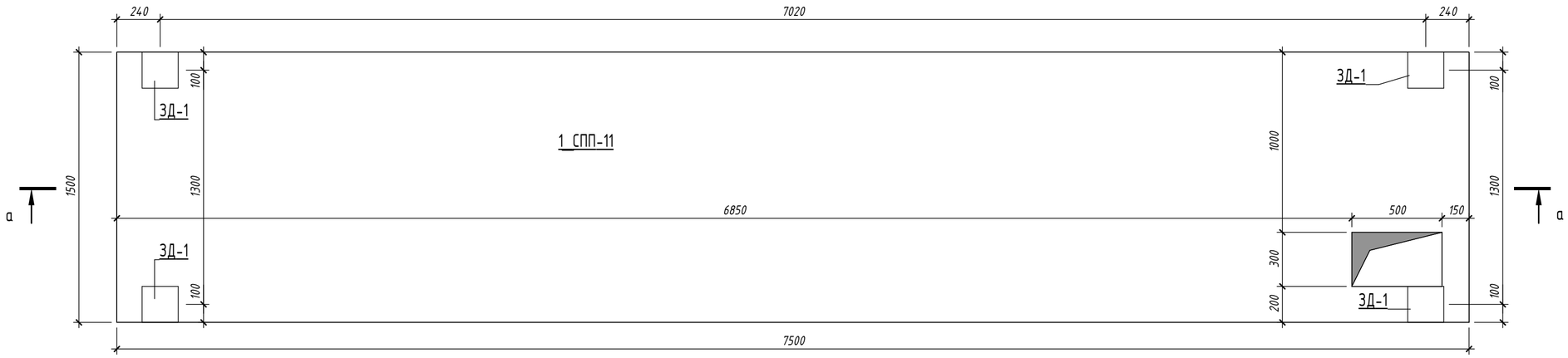

Разрез б – б (1 : 20)

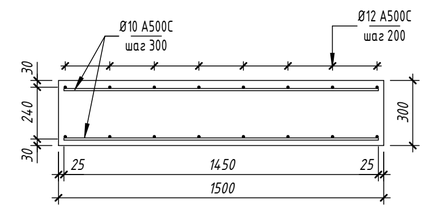

Разрез а – а (1 : 20)

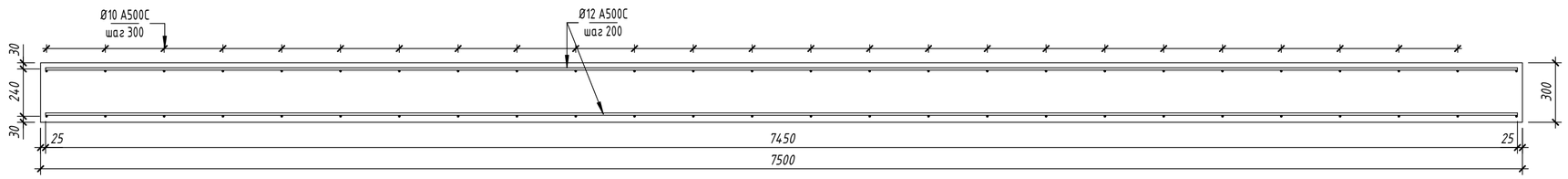

Типовой узел обрамления отверстия плиты перекрытия
300мм < А, Б < 1000мм

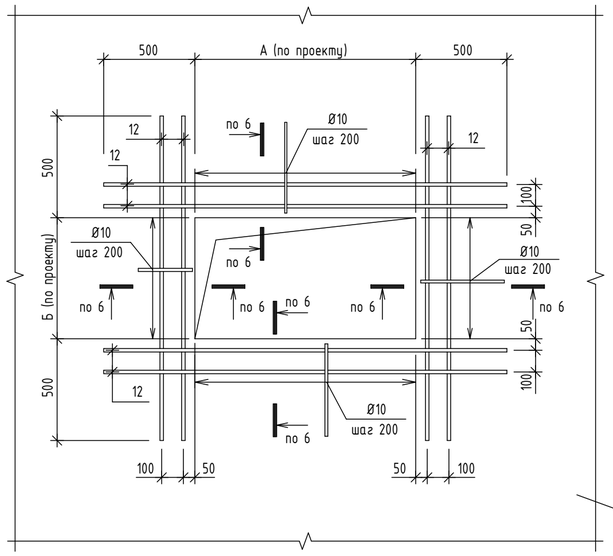

Типовой узел обрамления отверстия плиты перекрытия
А, Б ≥ 1000мм

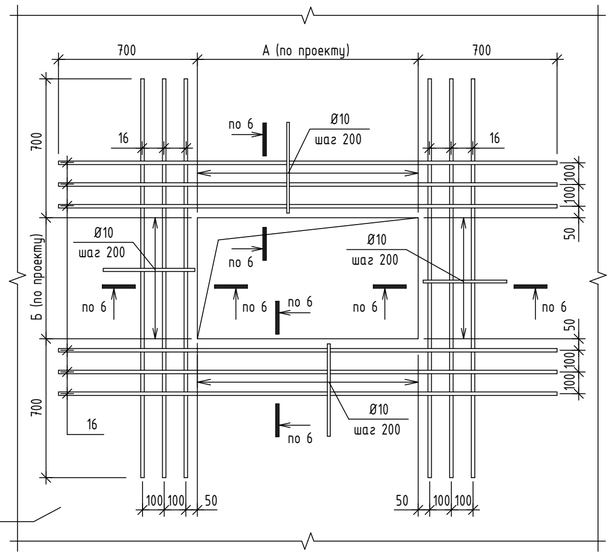

Фоновая арматура условно не показана

Закладные элементы

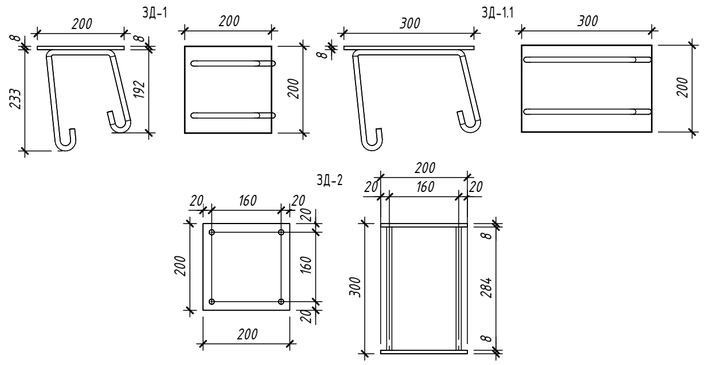

						25-31-ИЖС – КР		
						Комплексная застройка группы земельных участков блокированными индивидуальными жилыми домами с повышенной для регионального уровня комфортностью мест общего пользования», расположенный адресу: Иркутская область, Иркутский район, мкр. Еловый		
Изм.	Кол.уч.	Лист	№док.	Подп.	Дата			
Разработал		Павлов			20.04.26	Таунхаус 1-1.1	Стадия	Лист	Листов
Проверил		Заец			20.04.26		Р	26	
Н.контр.		Заец			20.04.26	Чертежи 1_СПП-11	СФЕРА		
ГИП		Заец			20.04.26				

Согласовано

Взам. инв. №

Подп. и дата

Инв. № подл.

Опалубочный план (1 : 20)

Вид сверху

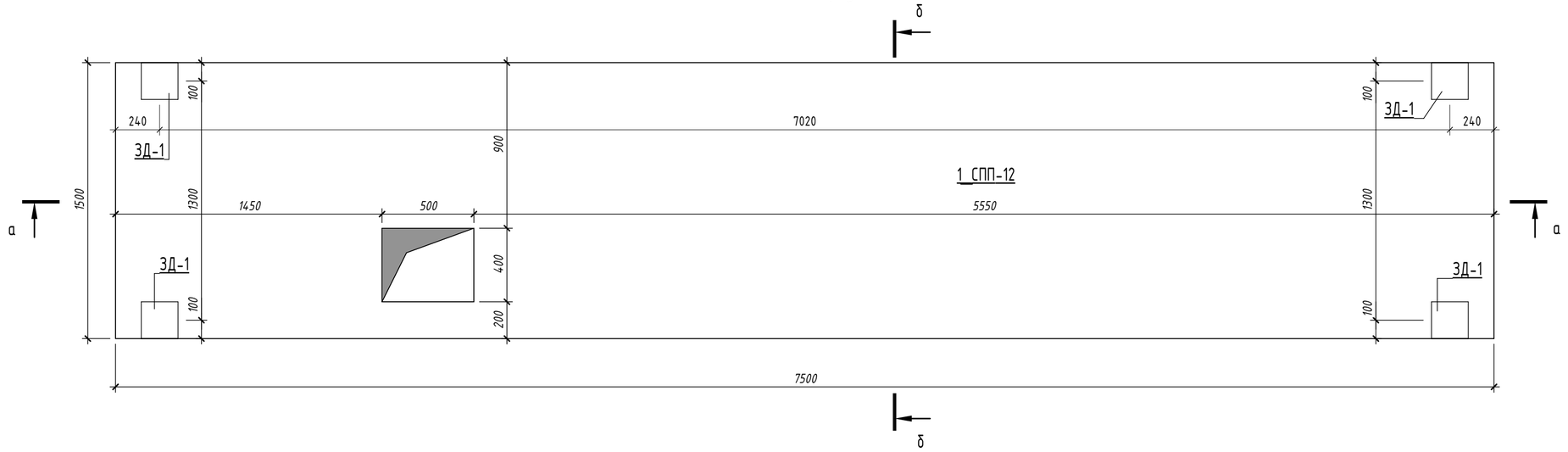

Разрез б – б (1 : 20)

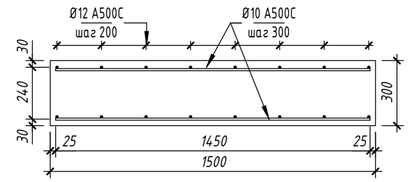

Разрез а – а (1 : 20)

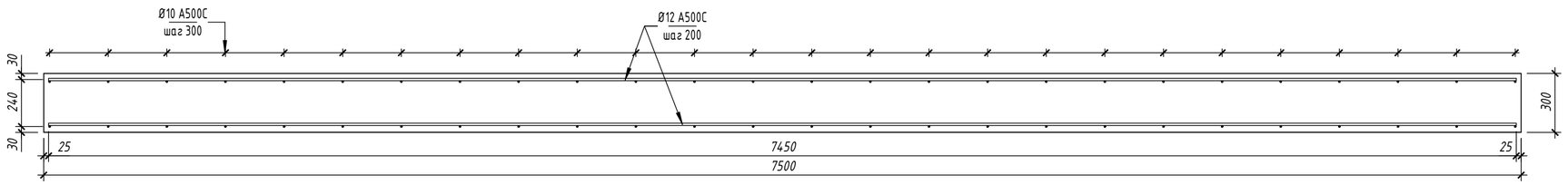

Типовой узел обрамления отверстия плиты перекрытия
300мм < А, Б < 1000мм

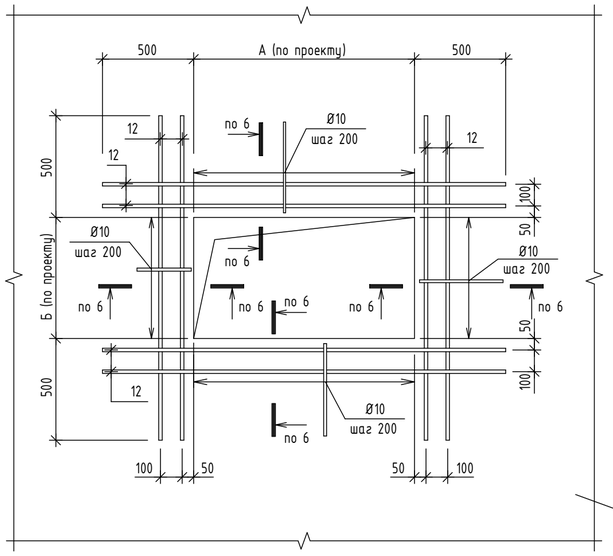

Типовой узел обрамления отверстия плиты перекрытия
А, Б ≥ 1000мм

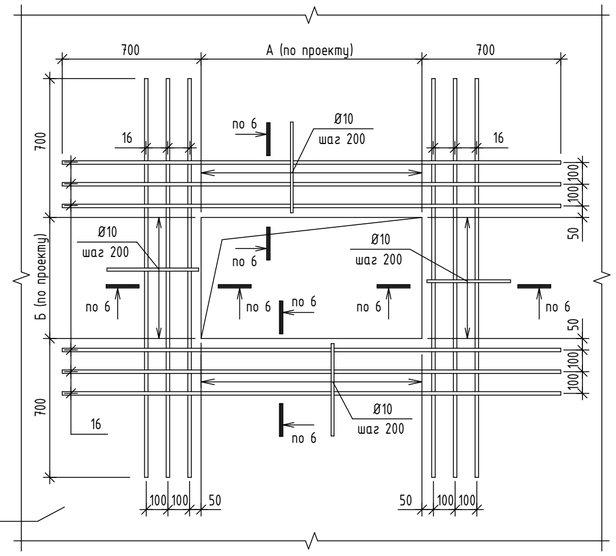

Фоновая арматура
условно не показана

Закладные элементы

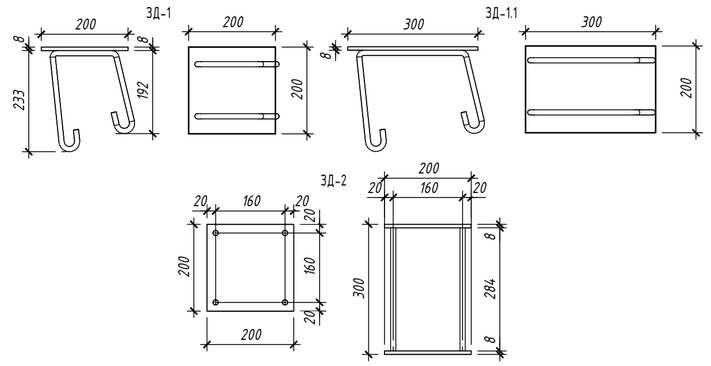

Изм.	Кол.уч.	Лист	№док.	Подп.	Дата
Разработал		Павлов			20.04.26
Проверил		Заец			20.04.26
Н.контр.		Заец			20.04.26
ГИП		Заец			20.04.26

25-31-ИЖС - КР

Комплексная застройка группы земельных участков блокированными индивидуальными жилыми домами с повышенной для регионального уровня комфортностью мест общего пользования», расположенный адресу: Иркутская область, Иркутский район, мкр. Еловый

Таунхаус 1-1.1

Стадия	Лист	Листов
Р	27	

Чертежи 1_СПП-12

СФЕРА

Согласовано

Взам. инв. №

Подп. и дата

Инв. № подл.

Опалубочный план (1 : 20)

Вид сверху

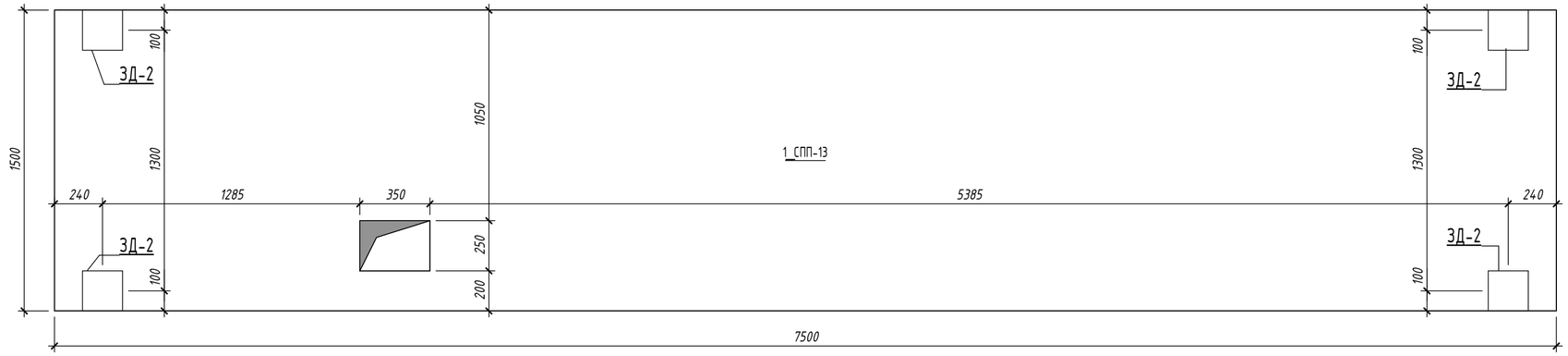

Опалубочный план (1 : 20)

Вид снизу

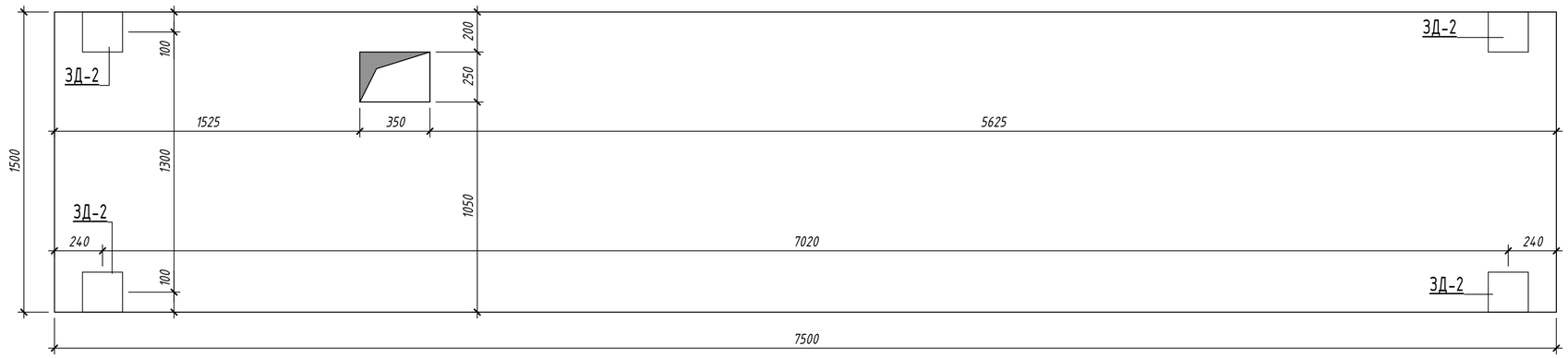

Типовой узел обрамления отверстия плиты перекрытия
300мм < А, Б < 1000мм

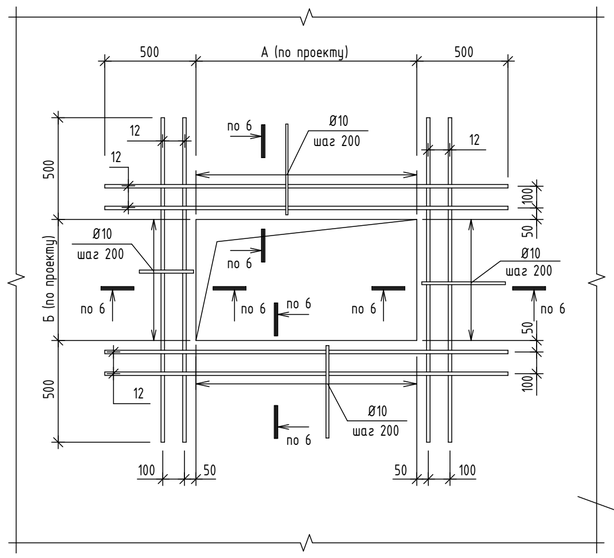

Типовой узел обрамления отверстия плиты перекрытия
А, Б ≥ 1000мм

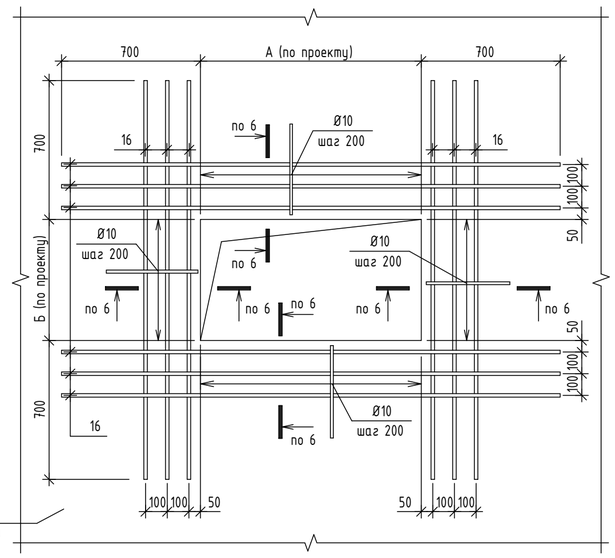

Фоновая арматура
условно не показана

Закладные элементы

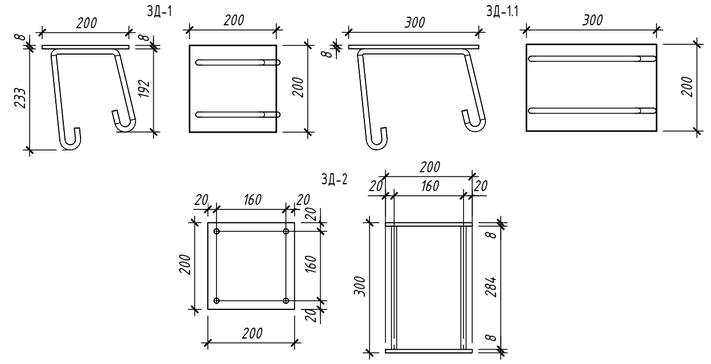

*резрезы с армирование см лист "Чертежи 1_СПП-08"

						25-31-ИЖС - КР	
						Комплексная застройка группы земельных участков блокированными индивидуальными жилыми домами с повышенной для регионального уровня комфортностью мест общего пользования», расположенный адресу: Иркутская область, Иркутский район, мкр. Еловый	
Изм.	Кол.уч.	Лист	№док.	Подп.	Дата		
Разработал		Павлов			29.05.26	Таунхаус 1-1.1	Стадия: Р; Лист: 28; Листов:
Проверил		Заец			29.05.26		
Н.контр.		Заец			29.05.26	Чертежи 1_СПП-13	СФЕРА
ГИП		Заец			29.05.26		

Согласовано | Взам. инв. № | Подп. и дата | Инв. № подл.

Опалубочный план (1 : 20)

Вид сверху

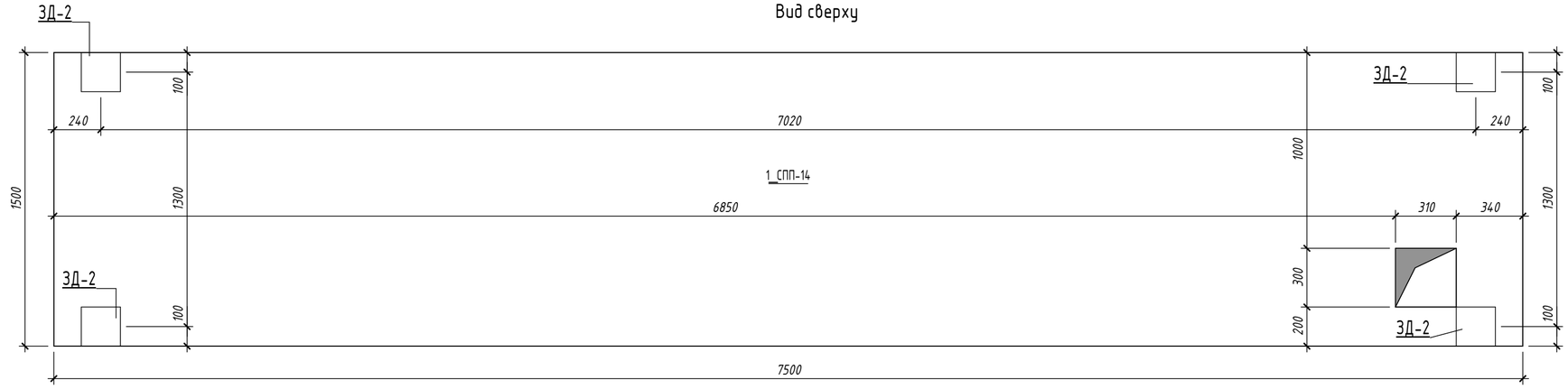

Опалубочный план (1 : 20)

Вид снизу

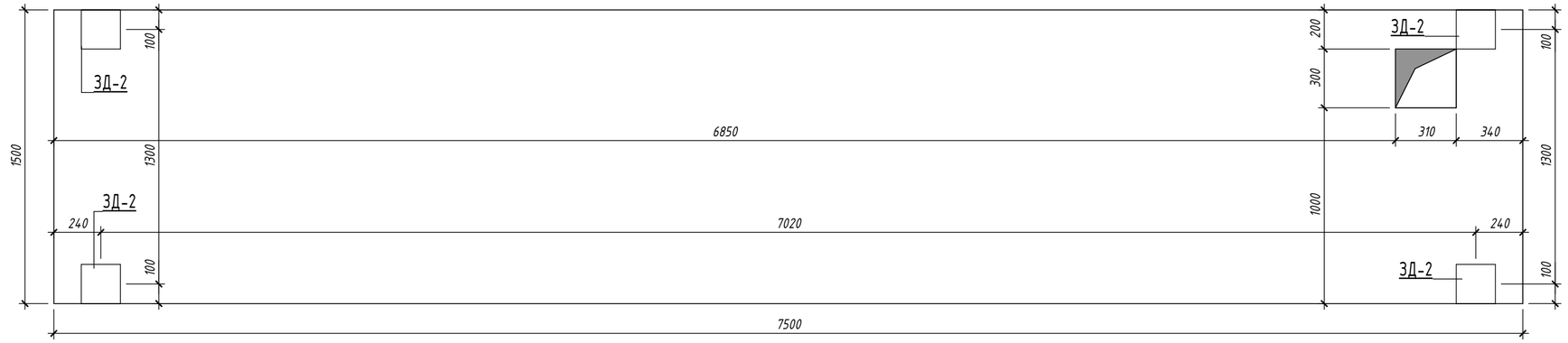

Типовой узел обрамления отверстия плиты перекрытия
300мм < А, Б < 1000мм

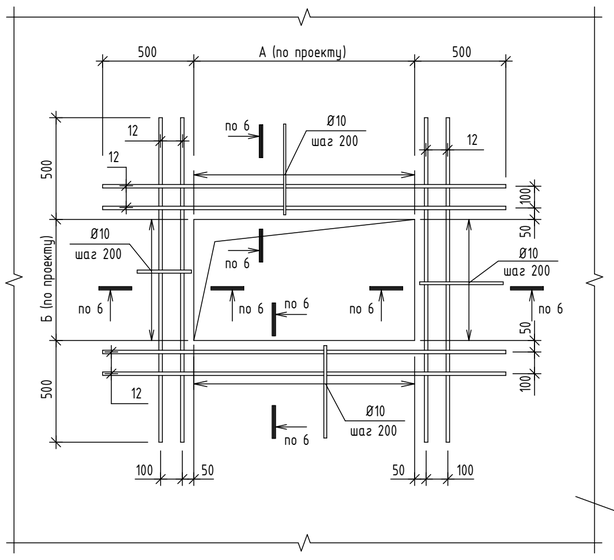

Типовой узел обрамления отверстия плиты перекрытия
А, Б ≥ 1000мм

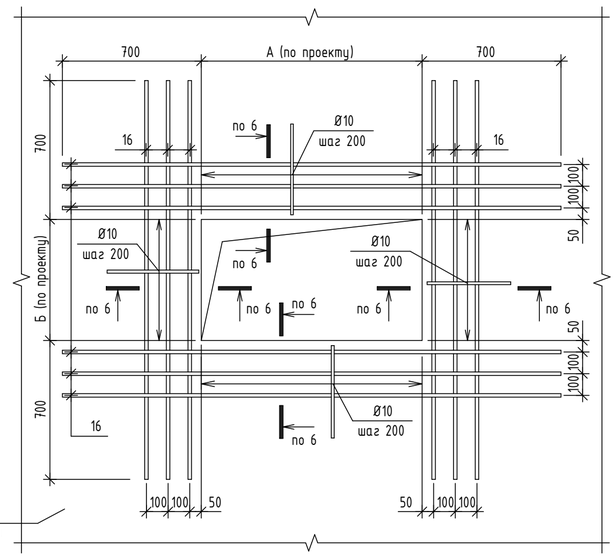

Фоновая арматура условно не показана

Закладные элементы

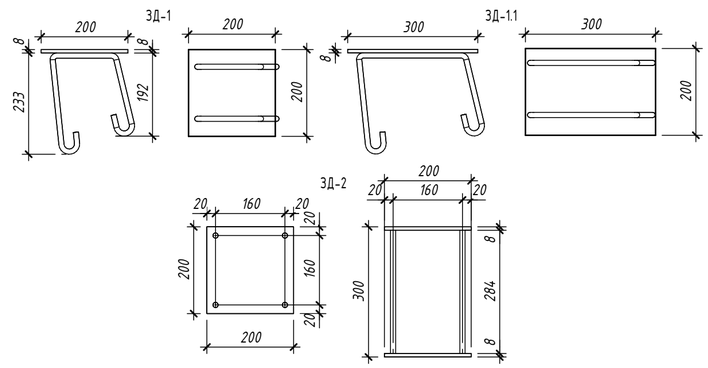

*резрезы с армирование см лист "Чертежи 1_СПП-08"

						25-31-ИЖС - КР	
						Комплексная застройка группы земельных участков блокированными индивидуальными жилыми домами с повышенной для регионального уровня комфортностью мест общего пользования», расположенный адресу: Иркутская область, Иркутский район, мкр. Еловый	
Изм.	Кол.уч.	Лист	№док.	Подп.	Дата		
Разработал		Павлов			29.05.26	Таунхаус 1-1.1	Стадия: Р; Лист: 29; Листов:
Проверил		Заец			29.05.26		
Н.контр.		Заец			29.05.26	Чертежи 1_СПП-14	СФЕРА
ГИП		Заец			29.05.26		

Согласовано | Взам. инв. № | Подп. и дата | Инв. № подл.

М:1 Формат А2 420 x 594

Вид спереди (1 : 20)

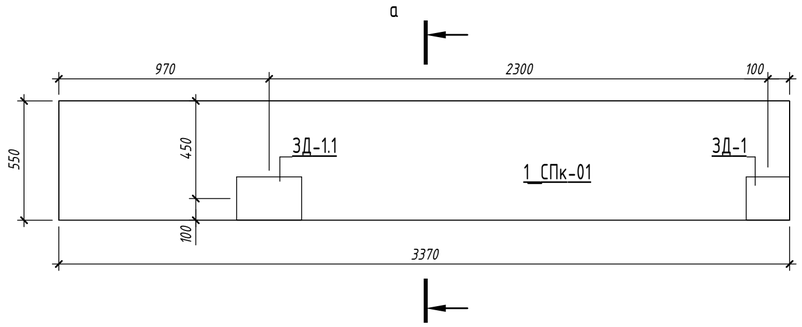

а – а (1 : 20)

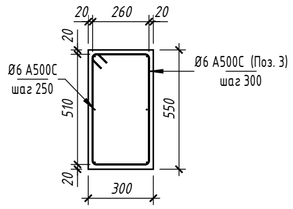

Вид спереди (1 : 20)

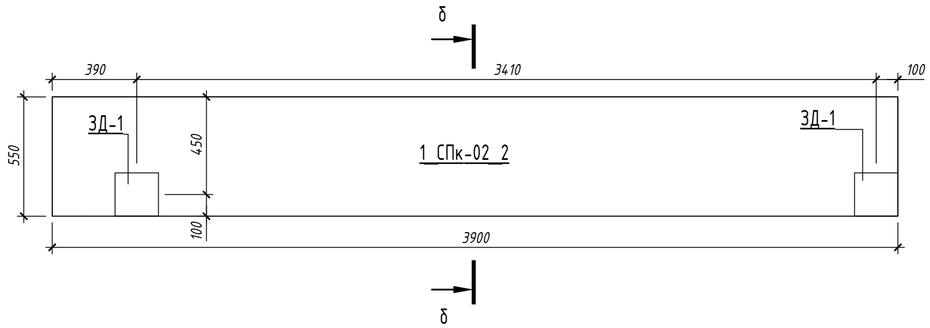

б – б (1 : 20)

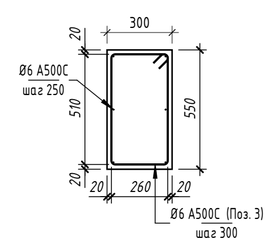

Вид спереди (1 : 20)

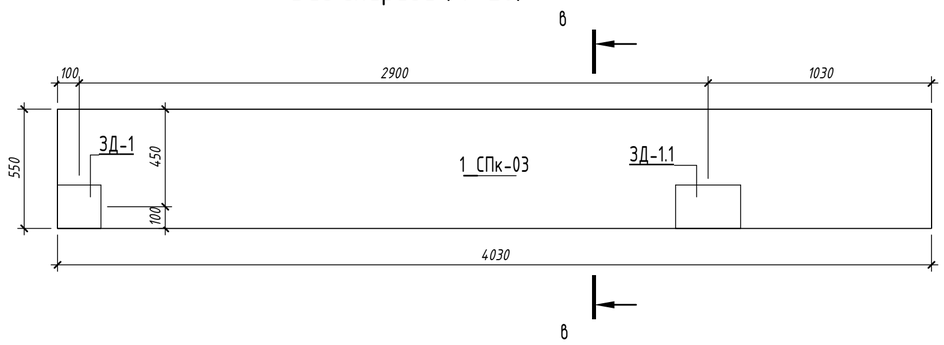

в – в (1 : 20)

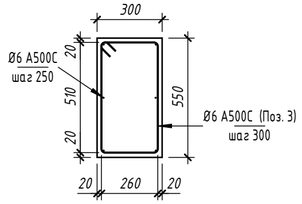

Вид спереди (1 : 20)

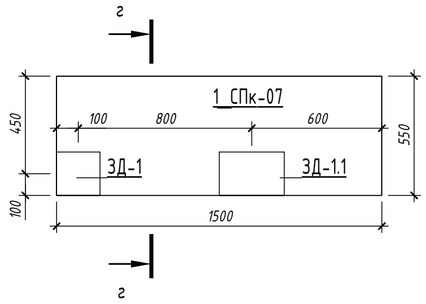

г – г (1 : 20)

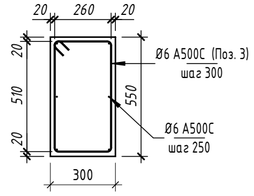

Вид спереди (1 : 20)

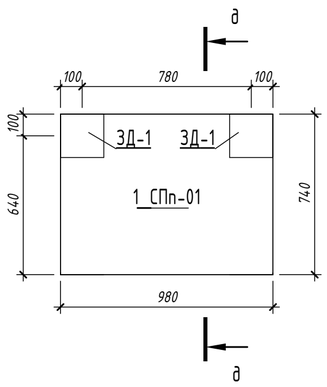

д – д (1 : 20)

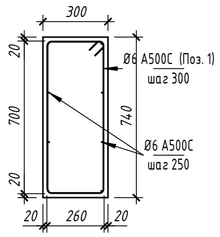

Вид спереди (1 : 20)

1_СПп-02 – 1_СПп-04

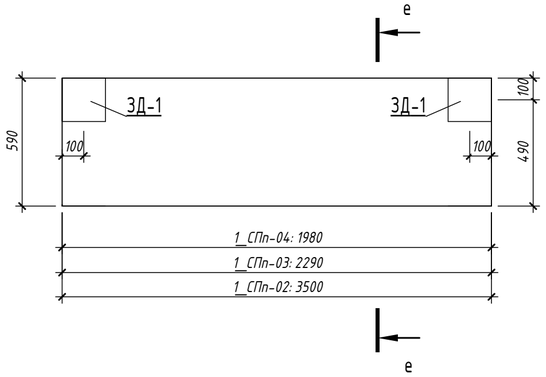

е – е (1 : 20)

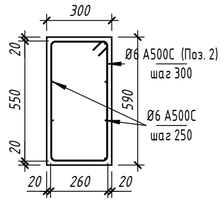

Закладные элементы

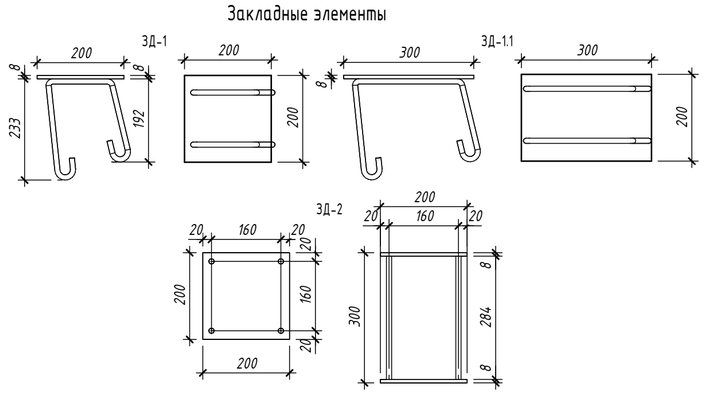

Вид снизу (1 : 20)

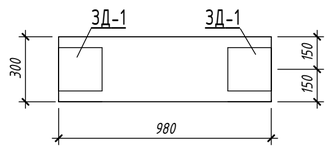

Вид снизу (1 : 20)

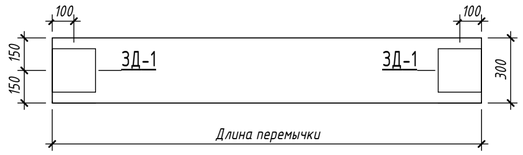

Согласовано

Взам. инв. №

Подп. и дата

Инв. № подл.

Изм.	Кол.уч.	Лист	№док.	Подп.	Дата
Разработал		Павлов			29.05.26
Проверил		Заец			29.05.26
Н.контр.		Заец			29.05.26
ГИП		Заец			29.05.26

25-31-ИЖС - КР

Комплексная застройка группы земельных участков блокированными индивидуальными жилыми домами с повышенной для регионального уровня комфортностью мест общего пользования», расположенный адресу: Иркутская область, Иркутский район, мкр. Еловый

Стадия	Лист	Листов
Р	30	

Таунхаус 1-1.1

Чертежи 1_СПк. Чертежи 1_СПп.

СФЕРА

Вид спереди (1 : 20)

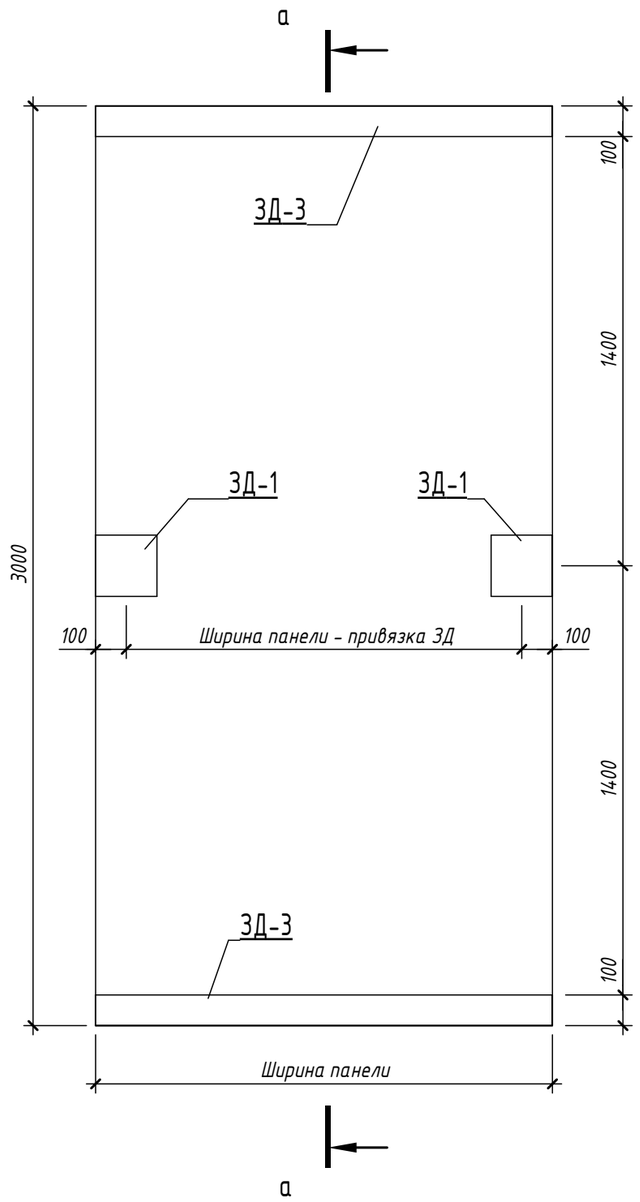

а – а (1 : 20)

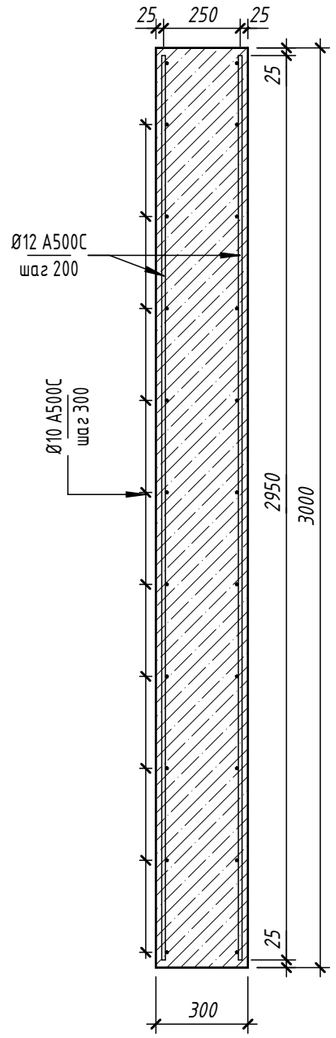

Спецификация несущих колонн_СП_..._1					
Марка	Размеры, [мм]	Площадь	Объем, [м3]	Количество	Примечание
1.1_СП-01_1	1490х300	4.47 м^2	1.34 м^3	20	
1.1_СП-02_1	1190х300	3.57 м^2	1.07 м^3	2	

Закладные элементы

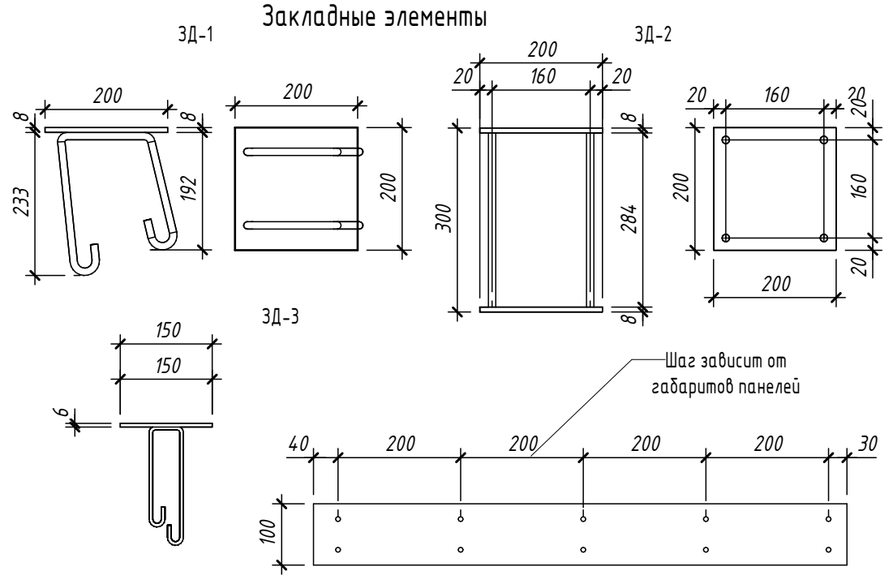

						25-31-ИЖС - КР		
						Комплексная застройка группы земельных участков блокированными индивидуальными жилыми домами с повышенной для регионального уровня комфортностью мест общего пользования», расположенный адресу: Иркутская область, Иркутский район, мкр. Еловый		
Изм.	Кол.уч.	Лист	№док.	Подп.	Дата			
Разработал		Павлов			22.05.26	Таунхаус тип 1-1.1	Стадия	Лист	Листов
Проверил		Заец Д.О.			22.05.26		Р	31	
Н.контр.		Заец Д.О			22.05.26	Чертежи стеновых панелей типа СП_..._1	СФЕРА		
ГИП		Заец Д.О			22.05.26				

Взам. инв. №

Подп. и дата

Инв. № подл.

v:1 Формат А3 297 x 420

Вид спереди (1 : 20)

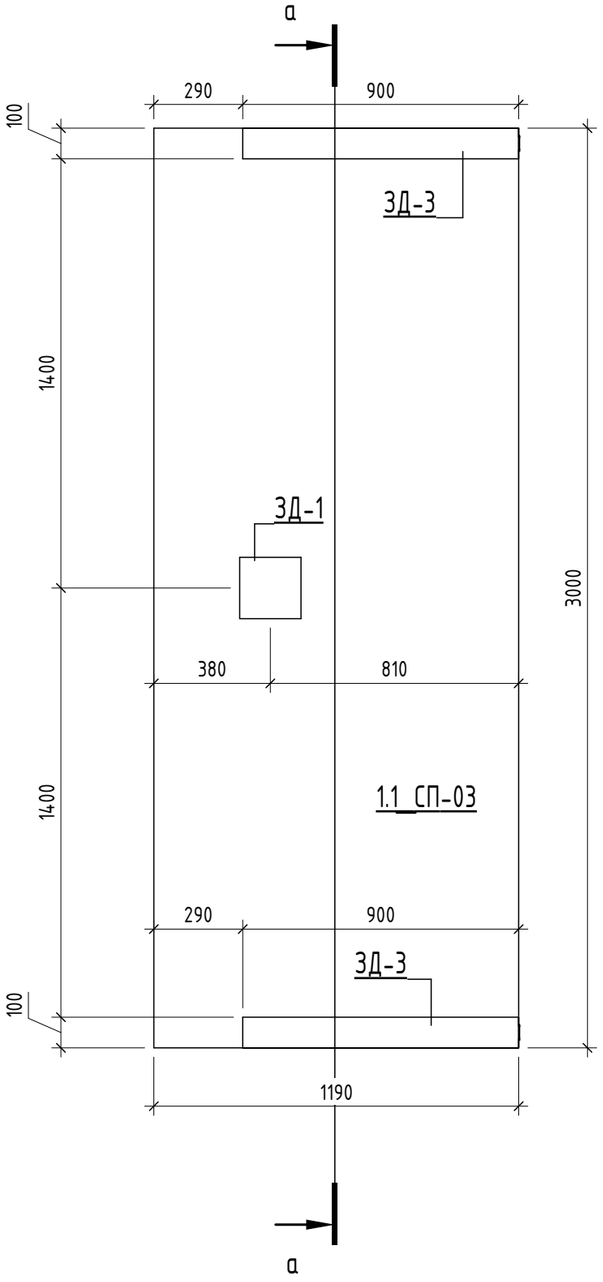

а – а (1 : 20)

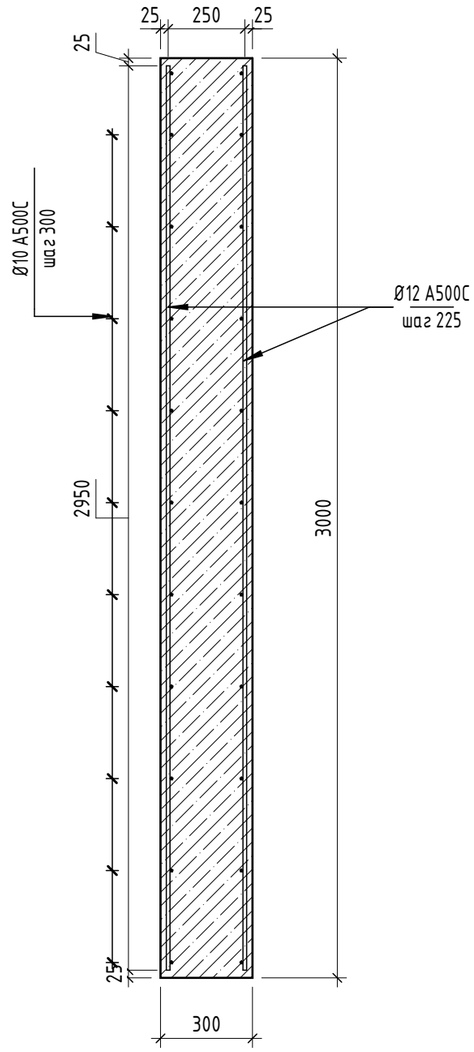

Закладные элементы

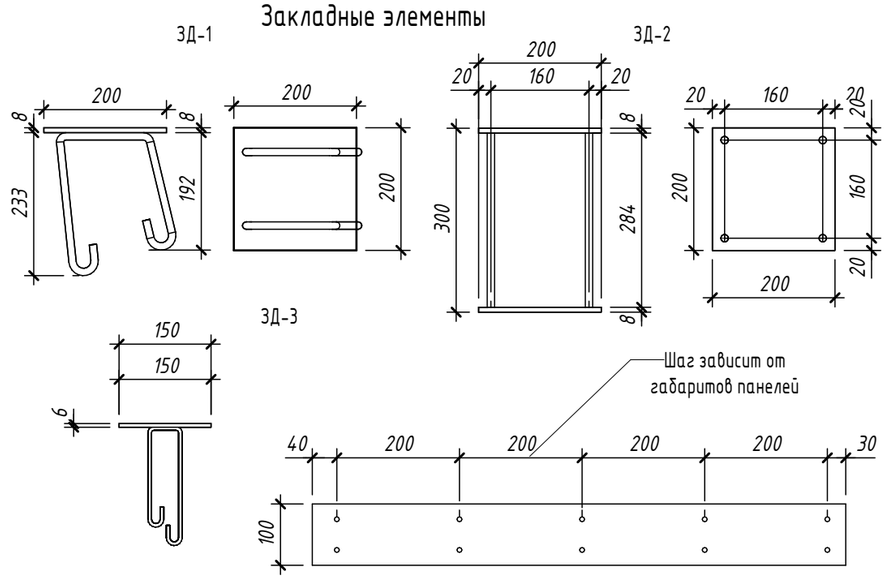

Взам. инв. №	
Подп. и дата	
Инв. № подл.	

Изм.	Кол.уч.	Лист	№док.	Подп.	Дата
Разработал		Павлов			06.04.26
Проверил		Заец Д.О.			06.04.26
Н.контр.		Заец Д.О			06.04.26
ГИП		Заец Д.О			06.04.26

25-31-ИЖС - КР

Комплексная застройка группы земельных участков блокированными индивидуальными жилыми домами с повышенной для регионального уровня комфортностью мест общего пользования», расположенный адресу: Иркутская область, Иркутский район, мкр. Еловый

Таунхаус тип 1-1.1	Стадия	Лист	Листов
	Р	32	
Чертежи 1.1_СП-03	СФЕРА		

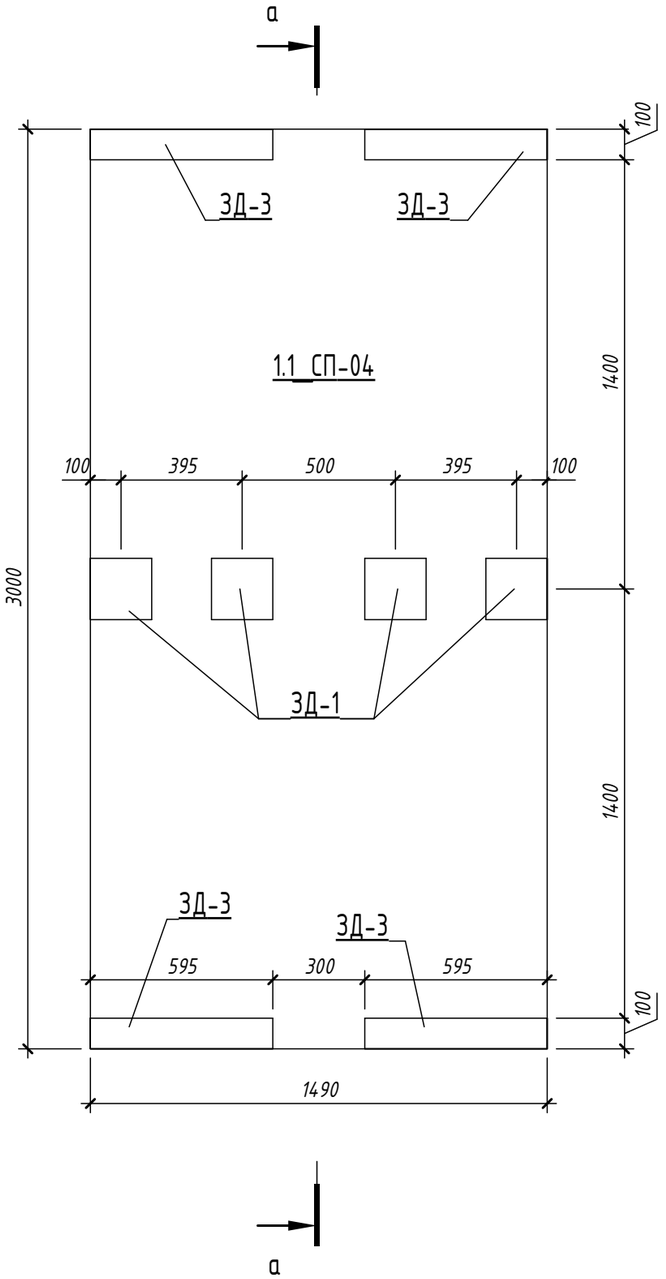

а – а (1 : 20)

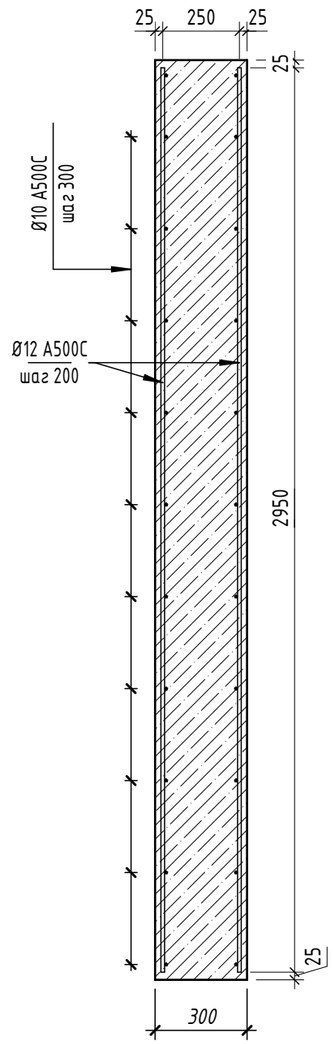

Закладные элементы

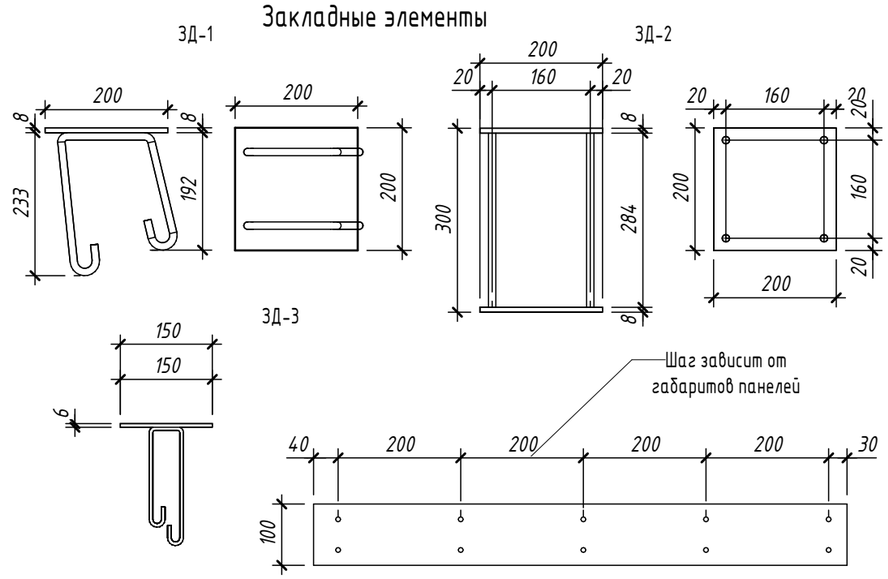

Изм.	Кол.уч.	Лист	№док.	Подп.	Дата	25-31-ИЖС - КР
Разработал		Павлов			06.0.4.26	Комплексная застройка группы земельных участков блокированными индивидуальными жилыми домами с повышенной для регионального уровня комфортностью мест общего пользования», расположенный адресу: Иркутская область, Иркутский район, мкр. Еловый
Проверил		Заец Д.О.			06.0.4.26	Таунхаус тип 1-1.1
Н.контр.		Заец Д.О			06.0.4.26	Чертежи 1.1_СП-04
ГИП		Заец Д.О			06.0.4.26	

Стадия	Лист	Листов
Р	33	

СФЕРА

Взам. инв. №

Подп. и дата

Инв. № подл.

V:1 Формат А3 297 x 420

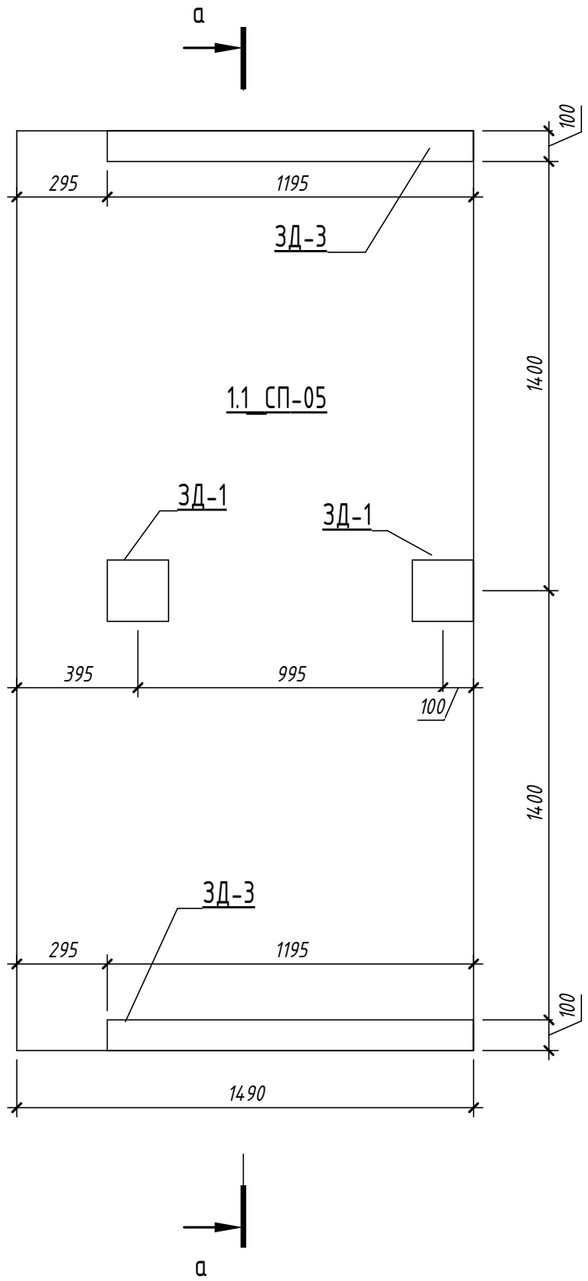

а – а (1 : 20)

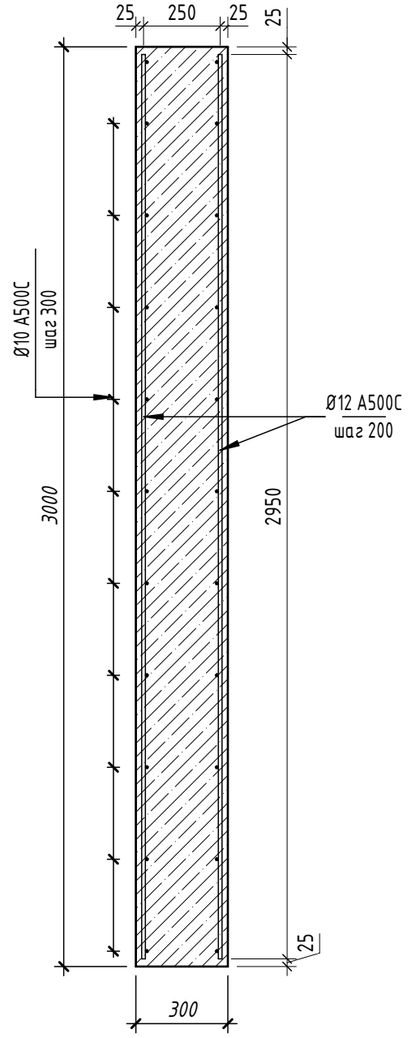

Закладные элементы

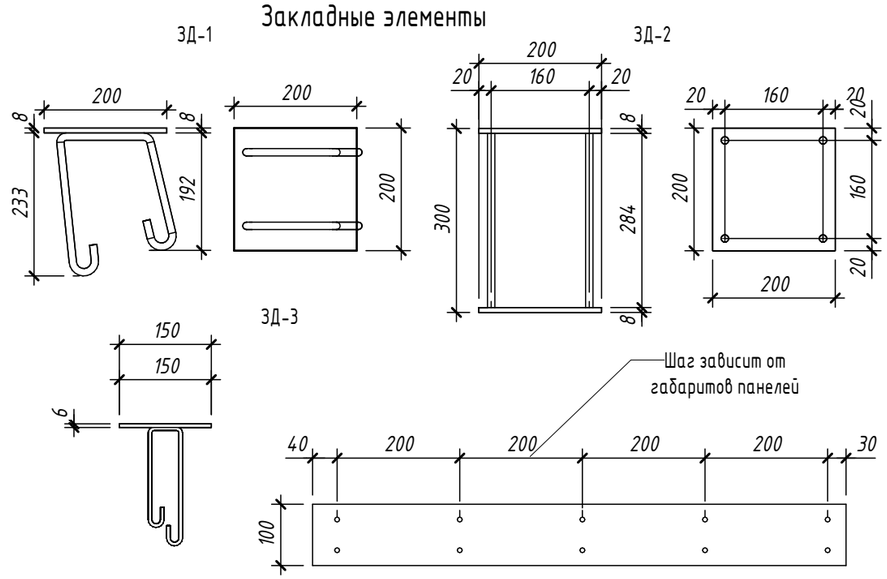

Изм.	Кол.уч.	Лист	№док.	Подп.	Дата
Разработал		Павлов			06.04.26
Проверил		Заец Д.О.			06.04.26
Н.контр.		Заец Д.О			06.04.26
ГИП		Заец Д.О			06.04.26

25-31-ИЖС - КР

Комплексная застройка группы земельных участков блокированными индивидуальными жилыми домами с повышенной для регионального уровня комфортностью мест общего пользования», расположенный адресу: Иркутская область, Иркутский район, мкр. Еловый

Таунхаус тип 1-1.1

Стадия	Лист	Листов
Р	34	

Чертежи 1.1_СП-05

СФЕРА

Взам. инв. №

Подп. и дата

Инв. № подл.

Вид спереди (1 : 20)

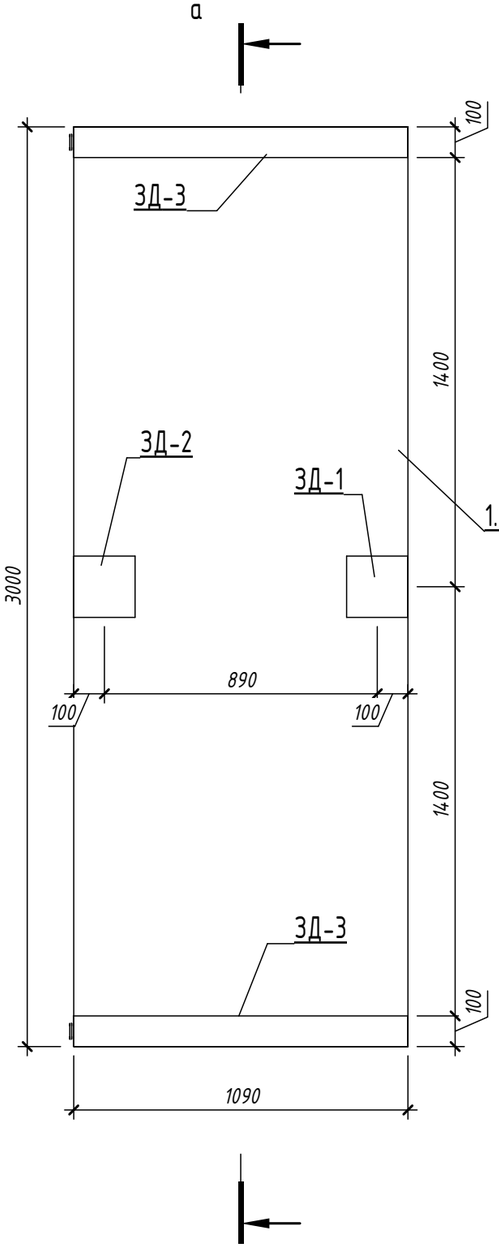

Вид сзади (1 : 20)

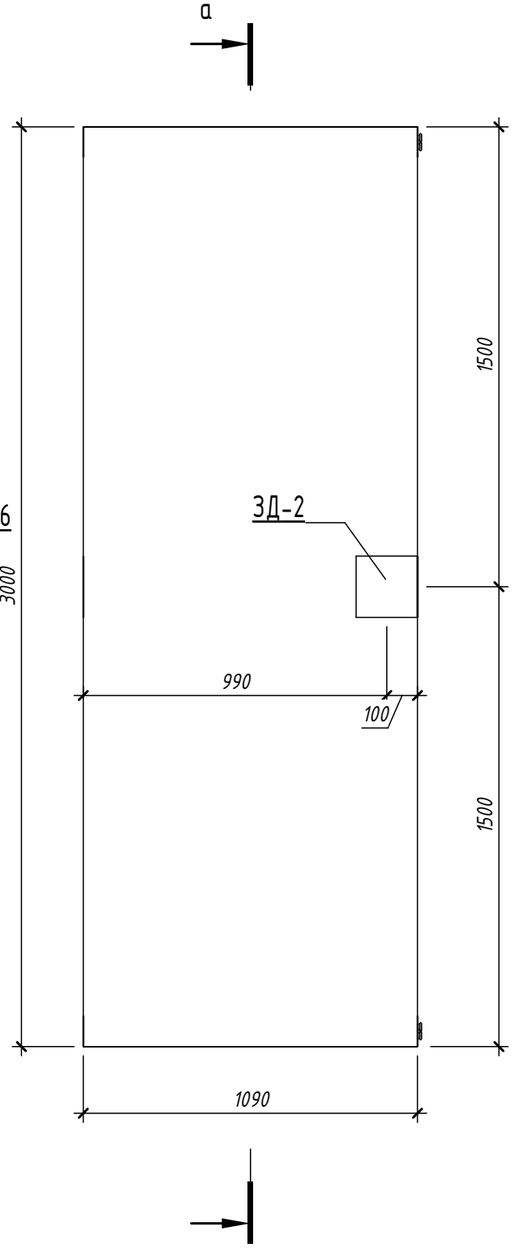

а - а

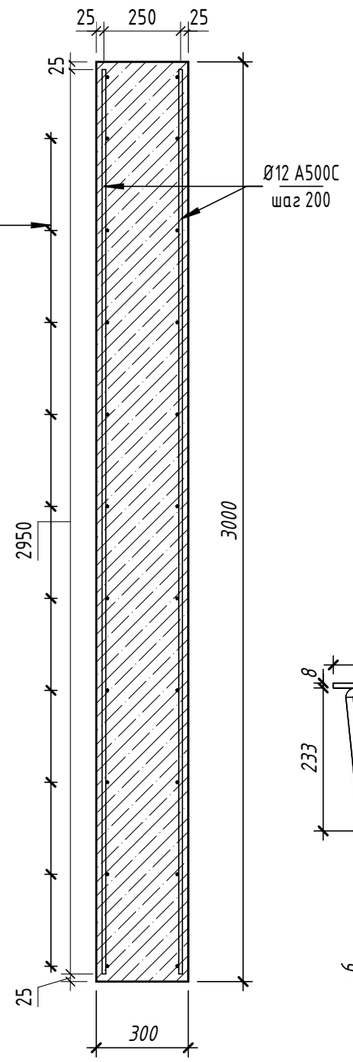

Закладные элементы

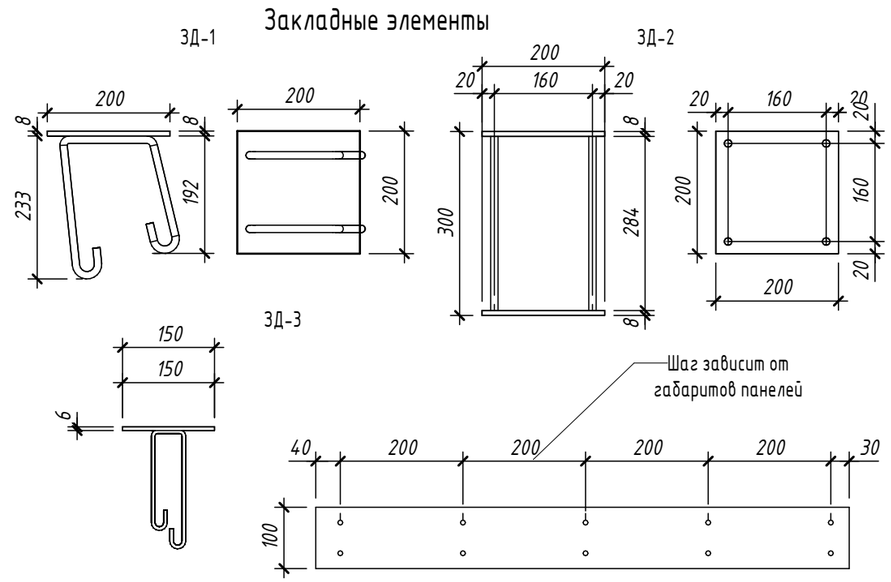

						25-31-ИЖС - КР
						Комплексная застройка группы земельных участков блокированными индивидуальными жилыми домами с повышенной для регионального уровня комфортностью мест общего пользования», расположенный адресу: Иркутская область, Иркутский район, мкр. Еловый
Изм.	Кол.уч.	Лист	№док.	Подп.	Дата	
Разработал		Павлов			06.0.4.26	Таунхаус тип 1-1.1
Проверил		Заец Д.О.			06.0.4.26	
Н.контр.		Заец Д.О			06.0.4.26	Чертежи 1.1_СП-06
ГИП		Заец Д.О			06.0.4.26	

Стадия	Лист	Листов
Р	35	

СФЕРА

Взам. инв. №

Подп. и дата

Инв. № подл.

Вид спереди (1 : 20)

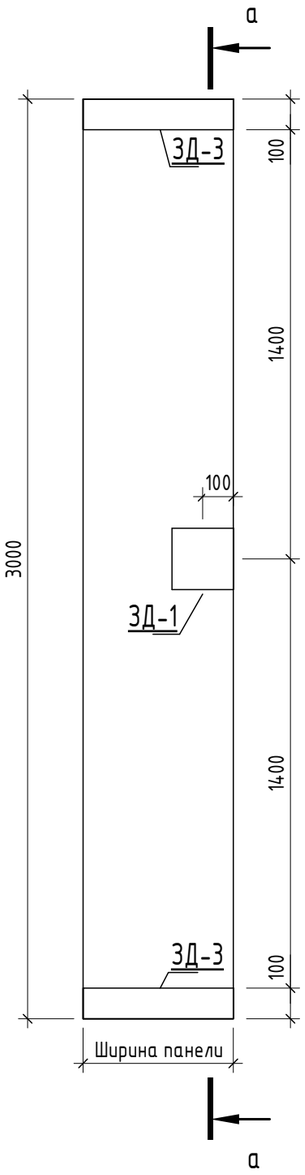

а – а (1 : 20)

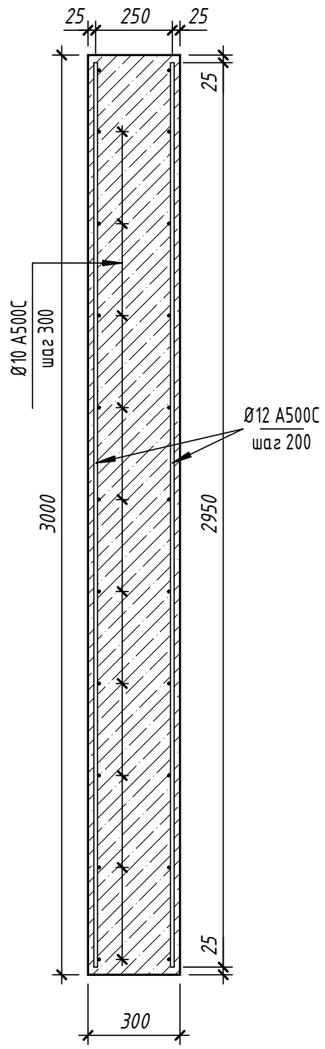

Спецификация несущих колонн_СП_..._2					
Марка	Размеры, [мм]	Площадь	Объем, [м3]	Количество	Примечание
1.1_СП-07_2	490х300	1.47 м^2	0.44 м^3	3	
1.1_СП-07_2_3р	490х300	1.47 м^2	0.44 м^3	1	
1.1_СП-10_2	690х300	2.07 м^2	0.62 м^3	1	

Закладные элементы

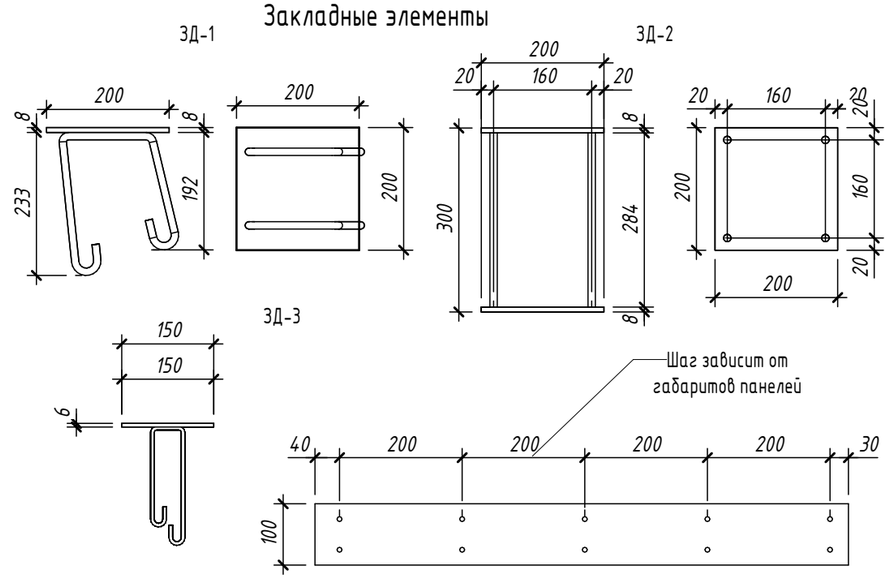

						25-31-ИЖС - КР	
						Комплексная застройка группы земельных участков блокированными индивидуальными жилыми домами с повышенной для регионального уровня комфортностью мест общего пользования», расположенный адресу: Иркутская область, Иркутский район, мкр. Еловый	
Изм.	Кол.уч.	Лист	№док.	Подп.	Дата		
Разработал		Павлов			22.05.26	Таунхаус тип 1-1.1	Стадия: Р; Лист: 36; Листов:
Проверил		Заец Д.О.			22.05.26		
Н.контр.		Заец Д.О			22.05.26	Чертежи стеновых панелей типа СП_..._2	СФЕРА
ГИП		Заец Д.О			22.05.26		

Взам. инв. № | Подп. и дата | Инв. № подл.

Вид спереди (1 : 20)

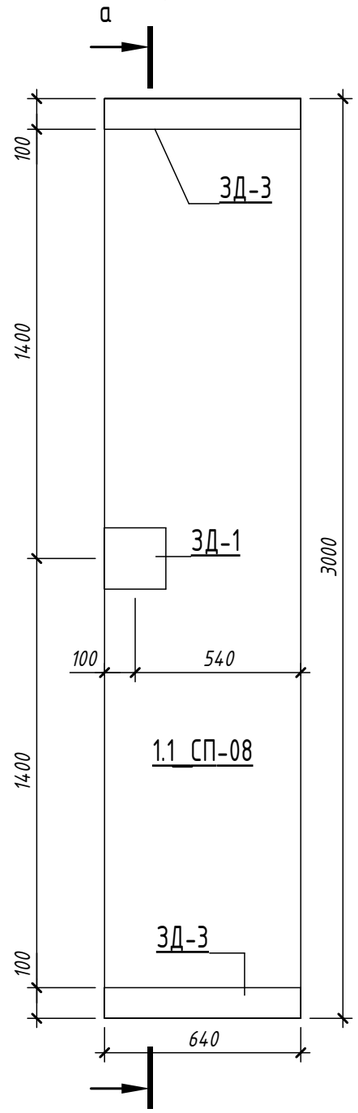

а – а (1 : 20)

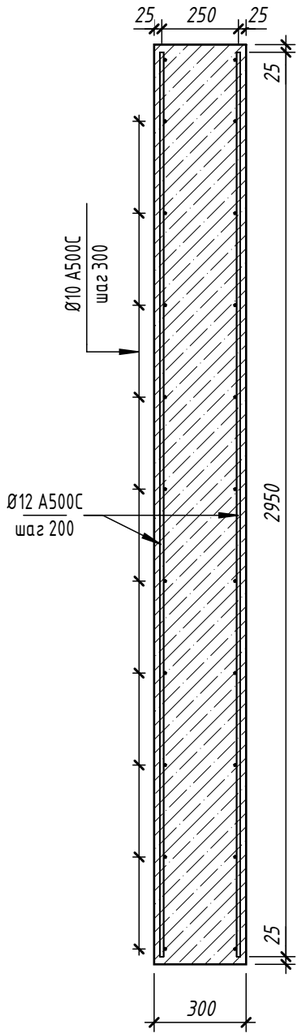

Вид спереди (1 : 20)

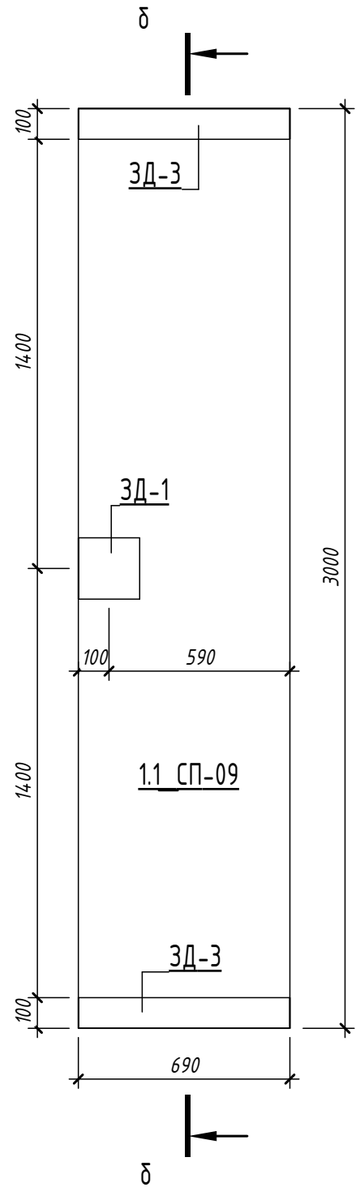

б – б (1 : 20)

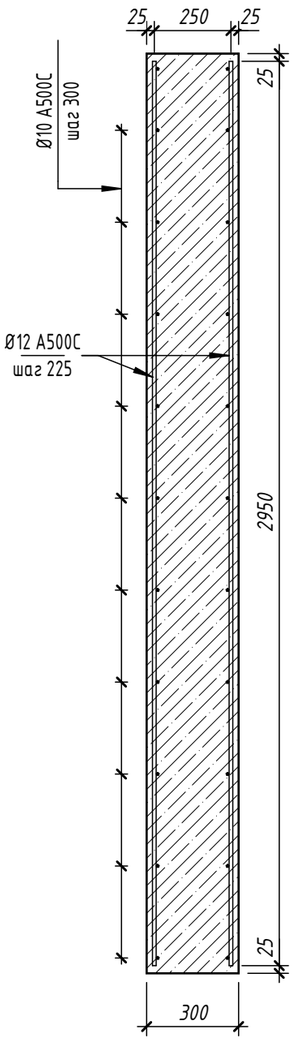

Закладные элементы

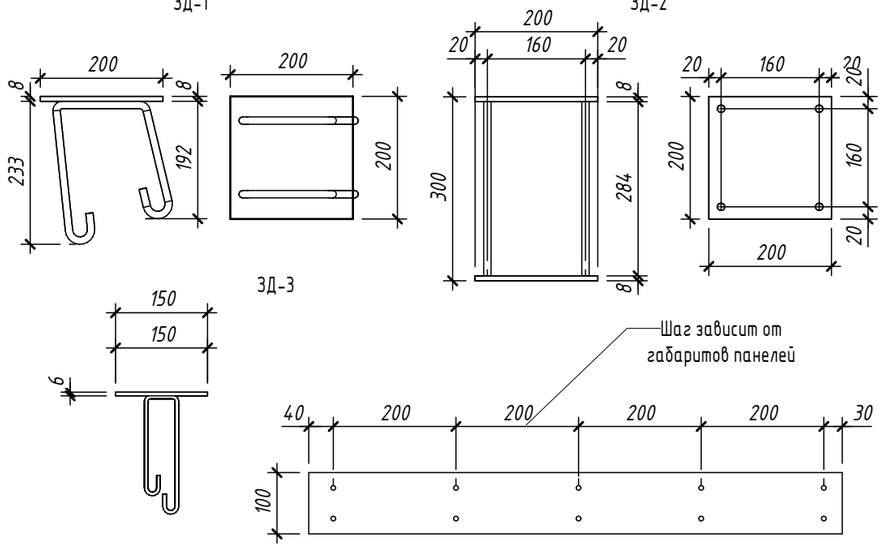

Взам. инв. №

Подп. и дата

Инв. № подл.

Изм.	Кол.уч.	Лист	№док.	Подп.	Дата
Разработал		Павлов			22.05.26
Проверил		Заец Д.О.			22.05.26
Н.контр.		Заец Д.О			22.05.26
ГИП		Заец Д.О			22.05.26

25-31-ИЖС - КР

Комплексная застройка группы земельных участков блокированными индивидуальными жилыми домами с повышенной для регионального уровня комфортностью мест общего пользования», расположенный адресу: Иркутская область, Иркутский район, мкр. Еловый

Таунхаус тип 1-1.1	Стадия	Лист	Листов
	Р	37	
Чертежи 1.1_СП-08,09	СФЕРА		

Вид спереди (1 : 20)

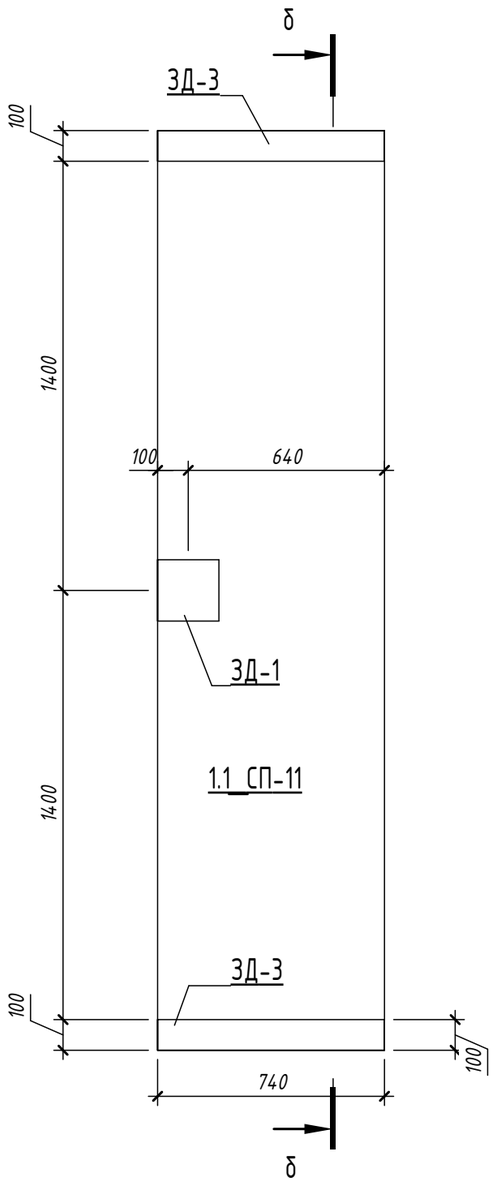

б – б (1 : 20)

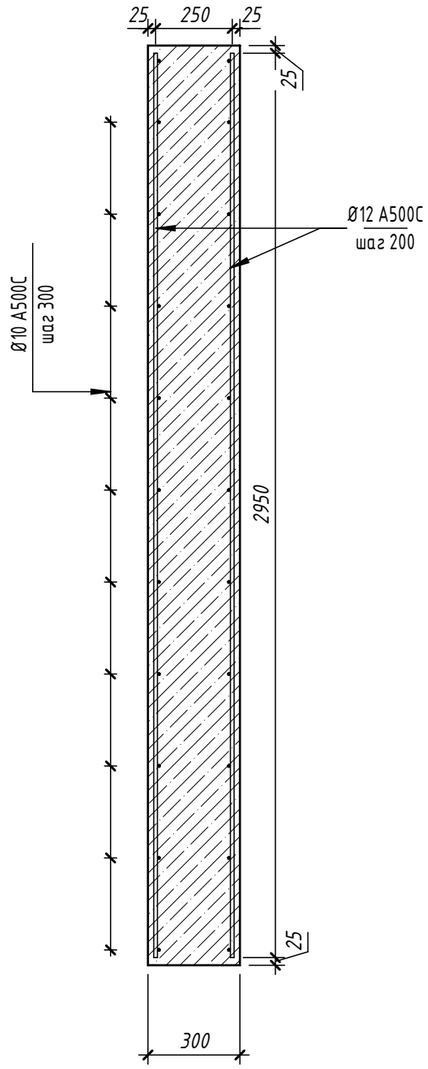

Закладные элементы

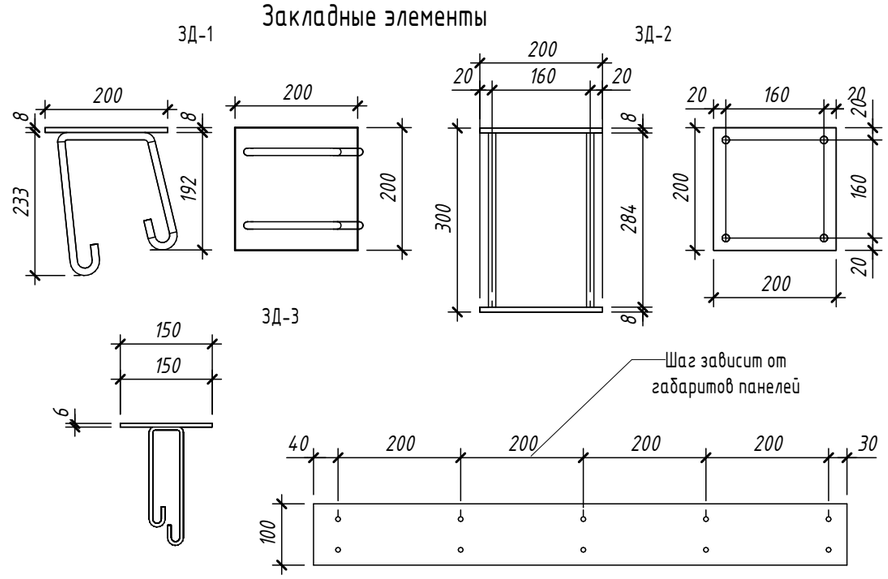

Изм.	Кол.уч.	Лист	№док.	Подп.	Дата
Разработал		Павлов			06.0.4.26
Проверил		Заец Д.О.			06.0.4.26
Н.контр.		Заец Д.О			06.0.4.26
ГИП		Заец Д.О			06.0.4.26

25-31-ИЖС - КР

Комплексная застройка группы земельных участков блокированными индивидуальными жилыми домами с повышенной для регионального уровня комфортностью мест общего пользования», расположенный адресу: Иркутская область, Иркутский район, мкр. Еловый

Таунхаус тип 1-1.1

Стадия	Лист	Листов
Р	38	

Чертежи 1.1_СП-10,11

СФЕРА

Взам. инв. №

Подп. и дата

Инв. № подл.

Вид спереди (1 : 20)

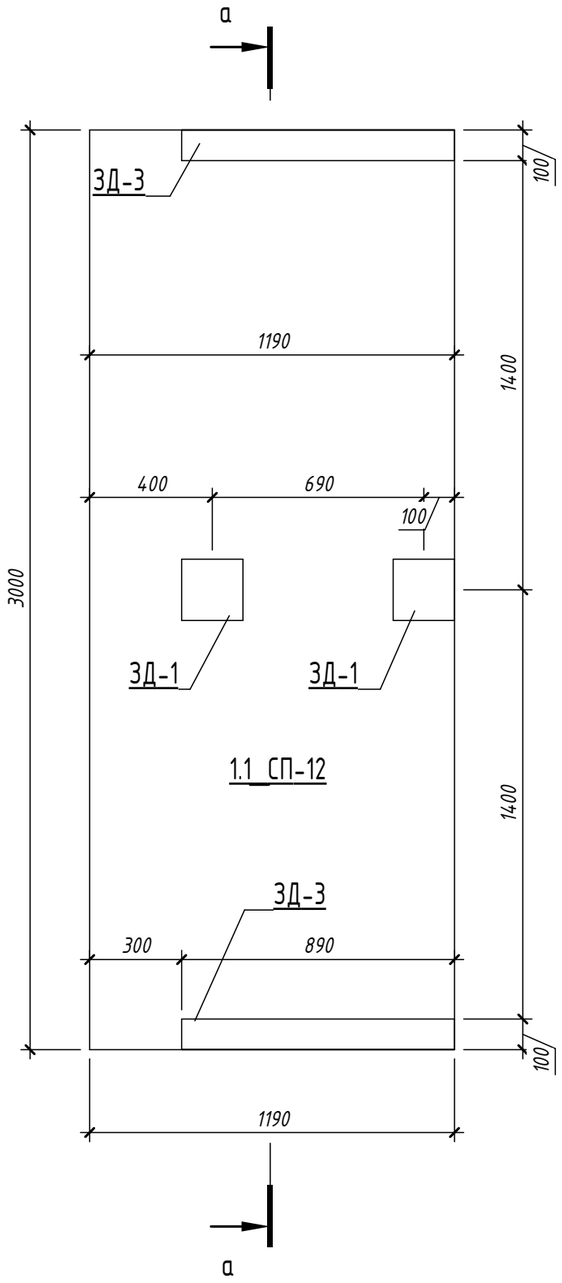

а – а (1 : 20)

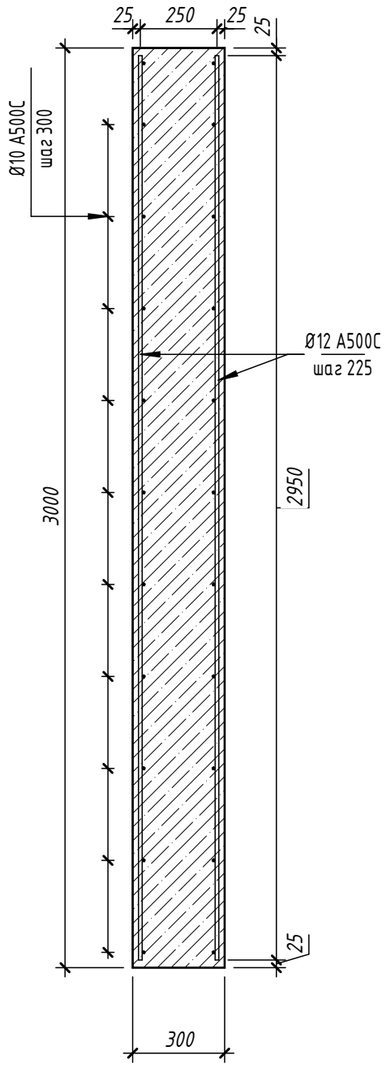

Закладные элементы

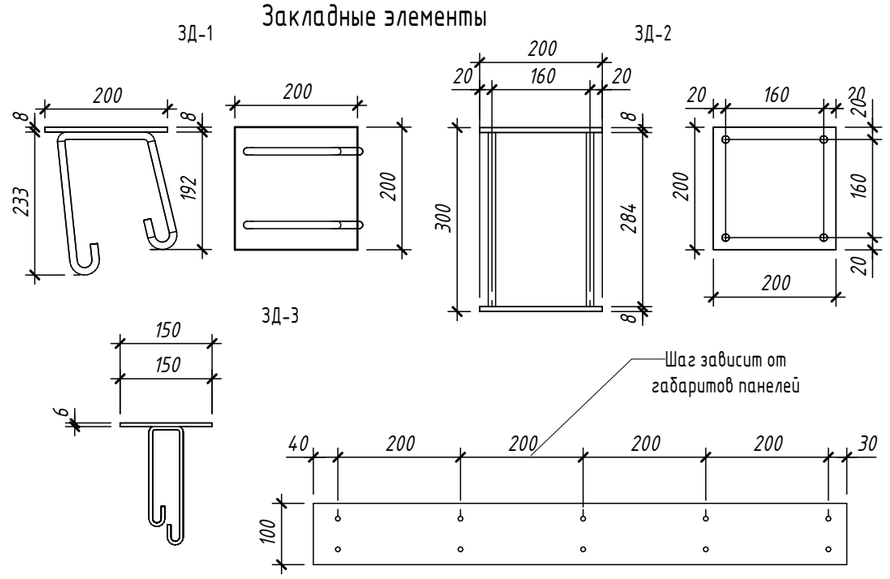

Изм.	Кол.уч.	Лист	№док.	Подп.	Дата
Разработал		Павлов			06.04.26
Проверил		Заец Д.О.			06.04.26
Н.контр.		Заец Д.О			06.04.26
ГИП		Заец Д.О			06.04.26

25-31-ИЖС - КР

Комплексная застройка группы земельных участков блокированными индивидуальными жилыми домами с повышенной для регионального уровня комфортностью мест общего пользования», расположенный адресу: Иркутская область, Иркутский район, мкр. Еловый

Таунхаус тип 1-1.1

Стадия	Лист	Листов
Р	39	

Чертежи 1.1_СП-12

СФЕРА

Взам. инв. №

Подп. и дата

Инв. № подл.

Вид спереди (1 : 20)

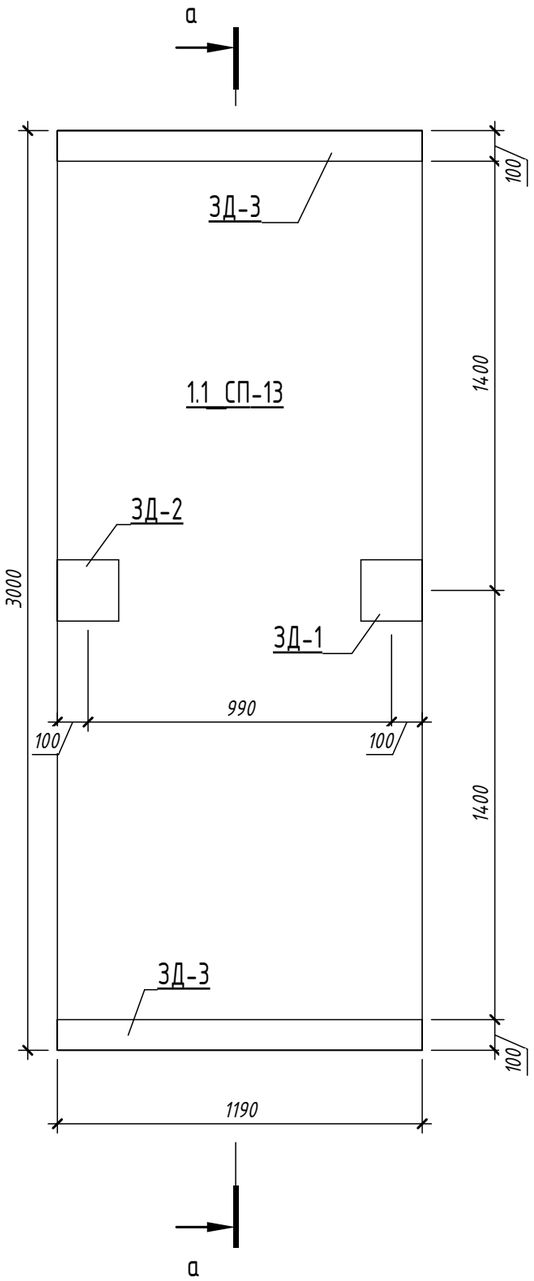

Вид сзади (1 : 20)

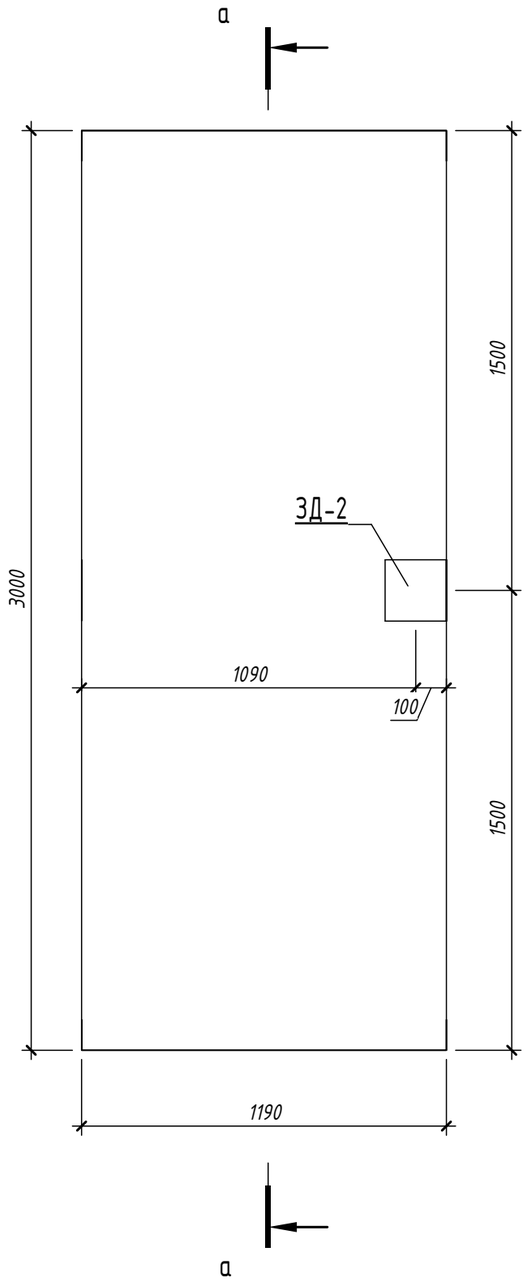

а – а (1 : 20)

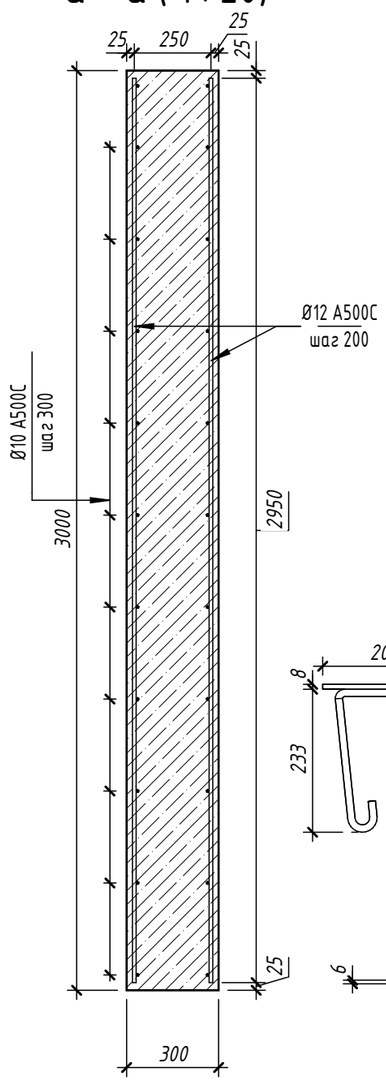

Закладные элементы

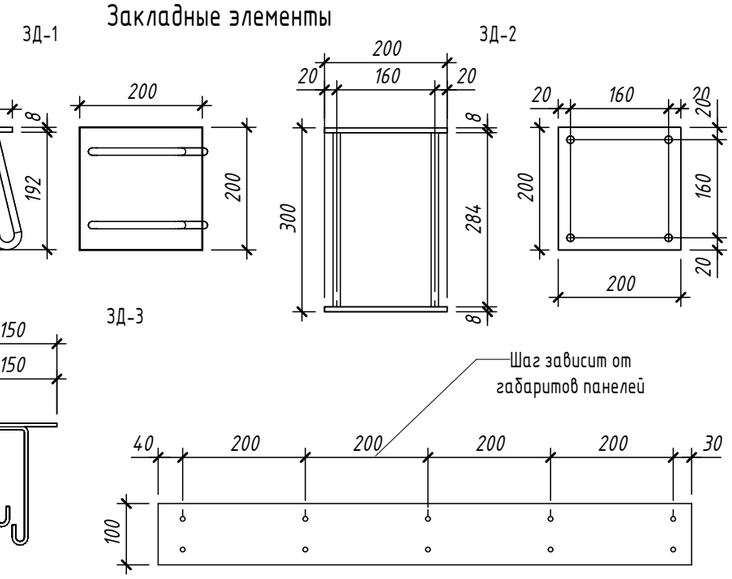

Взам. инв. №	
Подп. и дата	
Инв. № подл.	

Изм.	Кол.уч.	Лист	№док.	Подп.	Дата
Разработал		Павлов			06.04.26
Проверил		Заец Д.О.			06.04.26
Н.контр.		Заец Д.О			06.04.26
ГИП		Заец Д.О			06.04.26

25-31-ИЖС - КР

Комплексная застройка группы земельных участков блокированными индивидуальными жилыми домами с повышенной для регионального уровня комфортностью мест общего пользования», расположенный адресу: Иркутская область, Иркутский район, мкр. Еловый

Таунхаус тип 1-1.1	Стадия	Лист	Листов
	Р	40	
Чертежи 1.1_СП-13	СФЕРА		

М:1 Формат А3 297 x 420

Вид спереди (1 : 20)

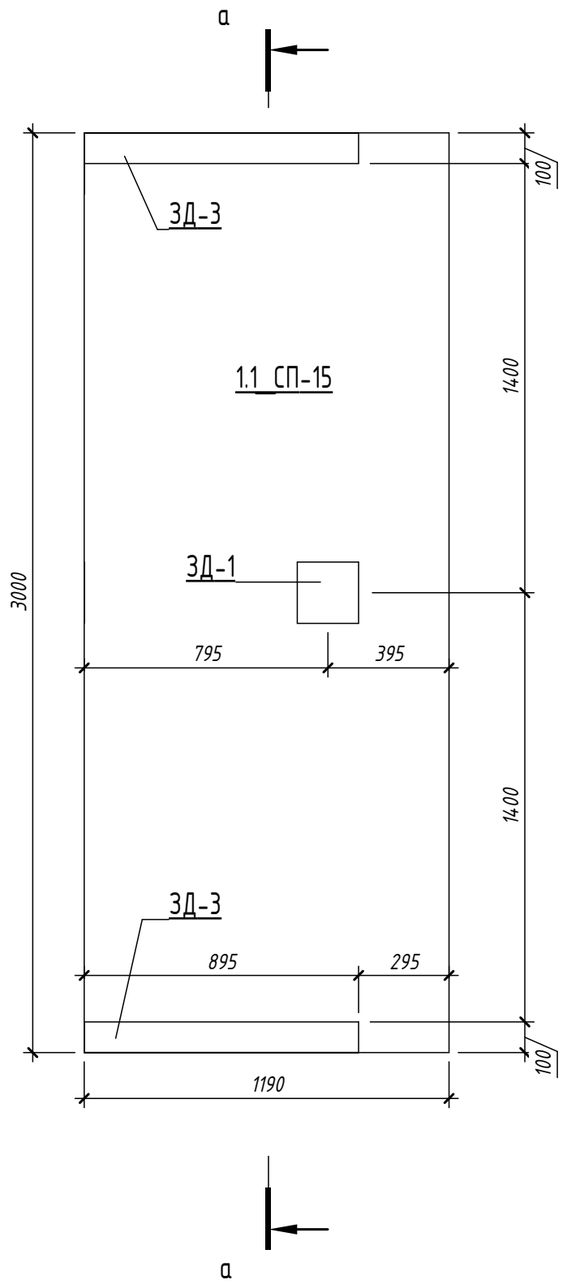

Вид слева (1 : 20)

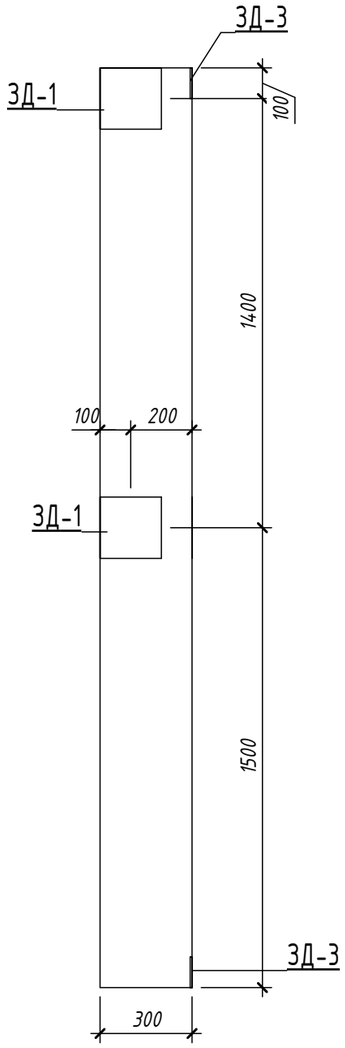

а – а (1 : 20)

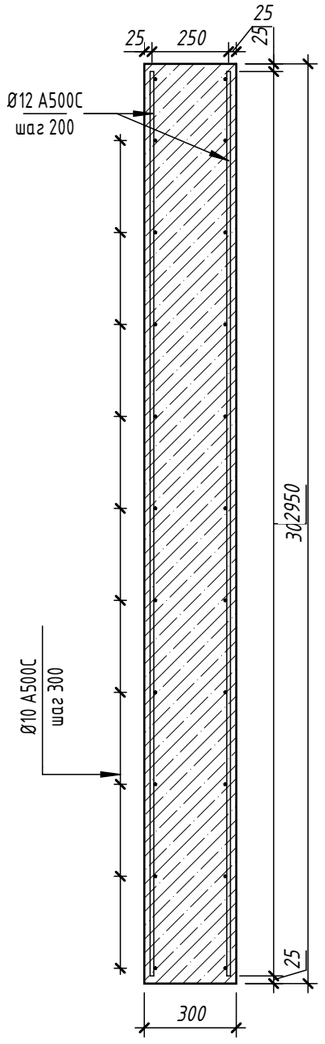

Закладные элементы

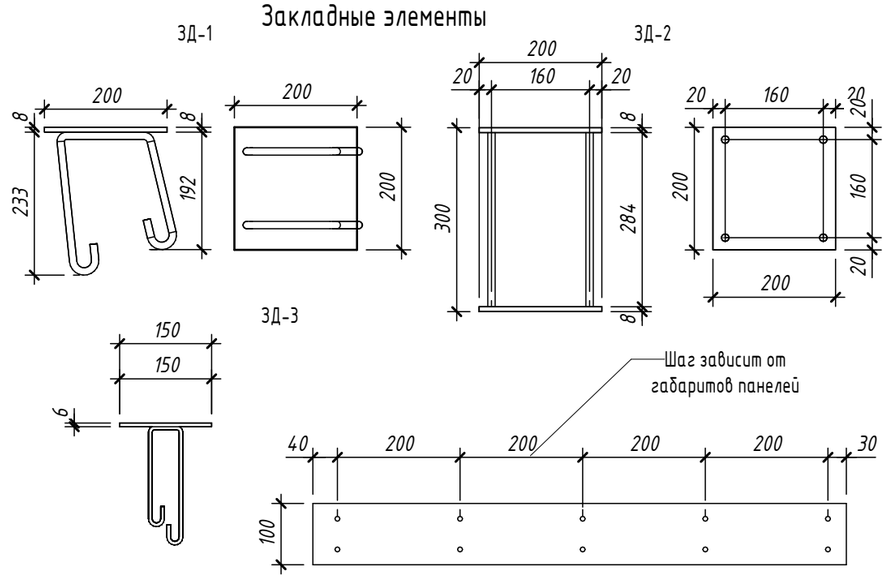

						25-31-ИЖС - КР
						Комплексная застройка группы земельных участков блокированными индивидуальными жилыми домами с повышенной для регионального уровня комфортностью мест общего пользования», расположенный адресу: Иркутская область, Иркутский район, мкр. Еловый
Изм.	Кол.уч.	Лист	№док.	Подп.	Дата	
Разработал		Павлов			06.0.4.26	Таунхаус тип 1-1.1
Проверил		Заец Д.О.			06.0.4.26	Стадия: Р; Лист: 41; Листов:
Н.контр.		Заец Д.О			06.0.4.26	Чертежи 1.1_СП-15
ГИП		Заец Д.О			06.0.4.26	СФЕРА

Взам. инв. №

Подп. и дата

Инв. № подл.

V:1 Формат А3 297 x 420

Вид спереди (1 : 20)

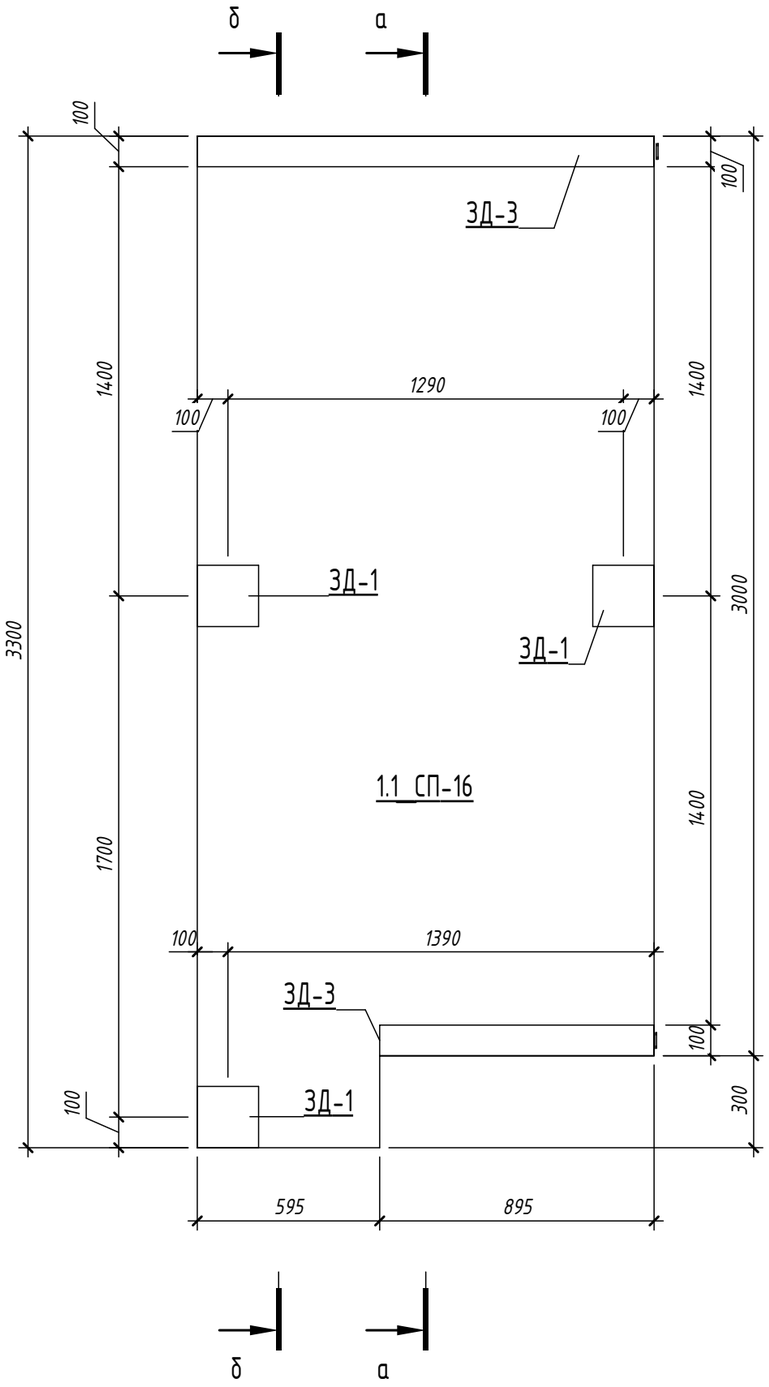

а – а (1 : 20)

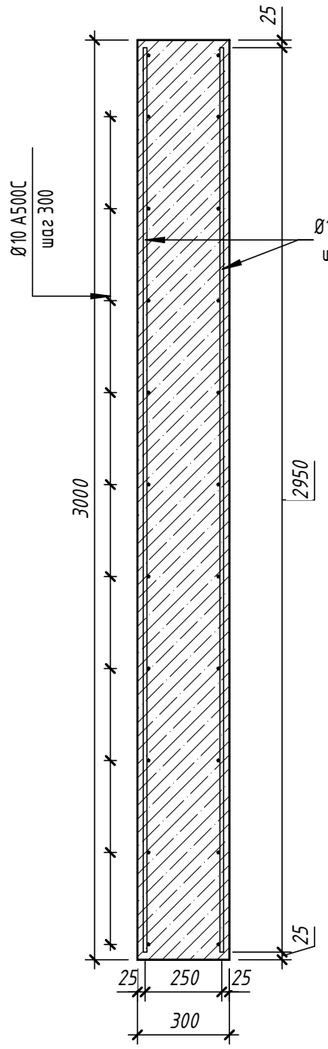

б – б (1 : 20)

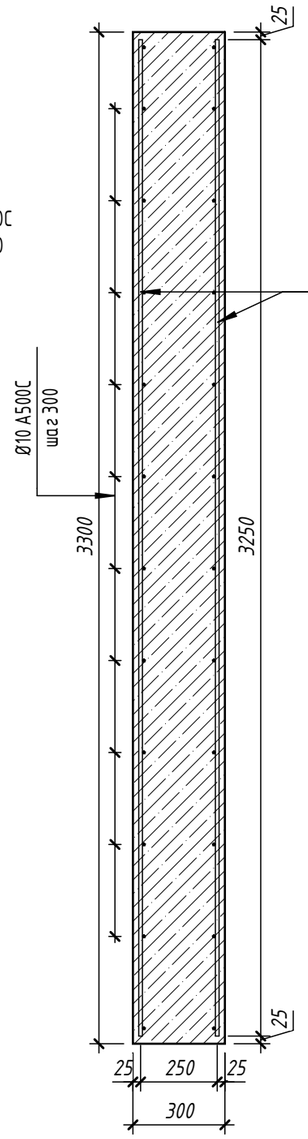

Закладные элементы

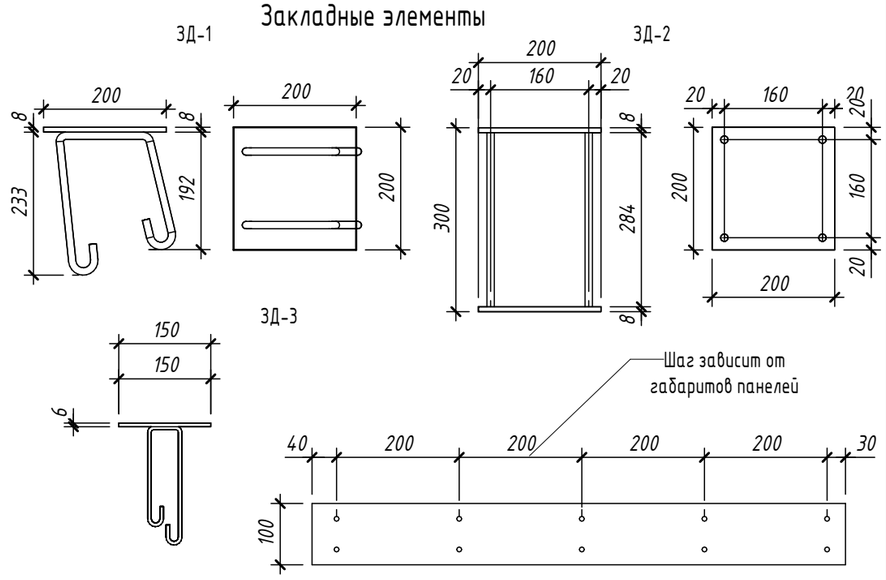

Взам. инв. №	
Подп. и дата	
Инв. № подл.	

Изм.	Кол.уч.	Лист	№док.	Подп.	Дата
Разработал		Павлов			06.0.4.26
Проверил		Заец Д.О.			06.0.4.26
Н.контр.		Заец Д.О			06.0.4.26
ГИП		Заец Д.О			06.0.4.26

25-31-ИЖС - КР

Комплексная застройка группы земельных участков блокированными индивидуальными жилыми домами с повышенной для регионального уровня комфортностью мест общего пользования», расположенный адресу: Иркутская область, Иркутский район, мкр. Еловый

Таунхаус тип 1-1.1	Стадия	Лист	Листов
	Р	42	
Чертежи 1.1_СП-16	СФЕРА		

Вид спереди (1 : 20)

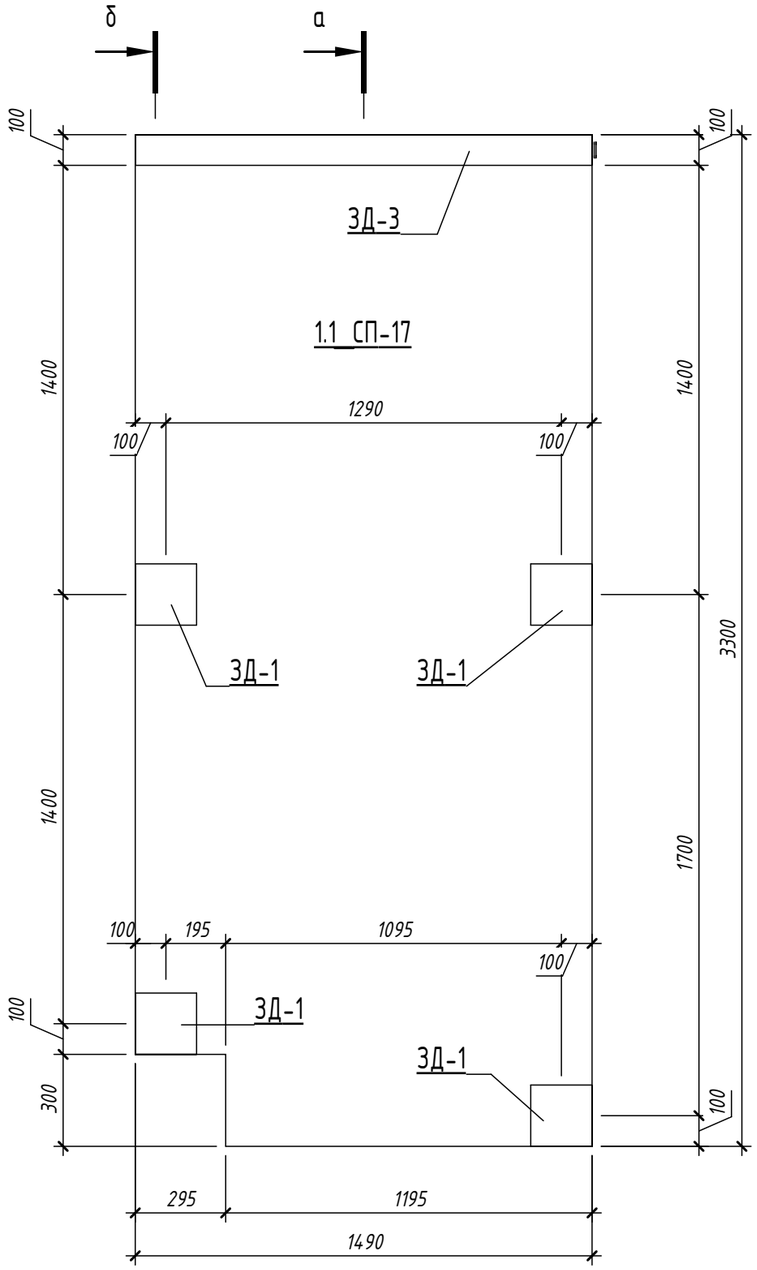

а - а (1 : 20)

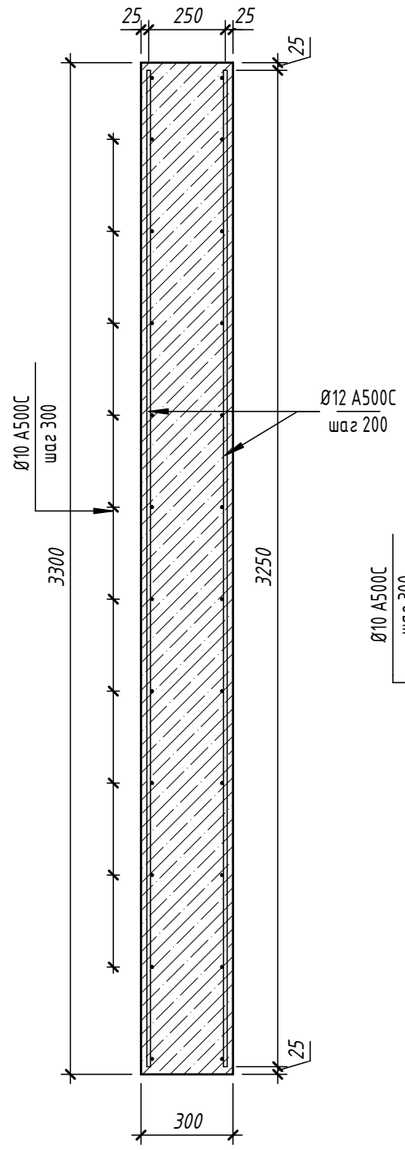

б - б (1 : 20)

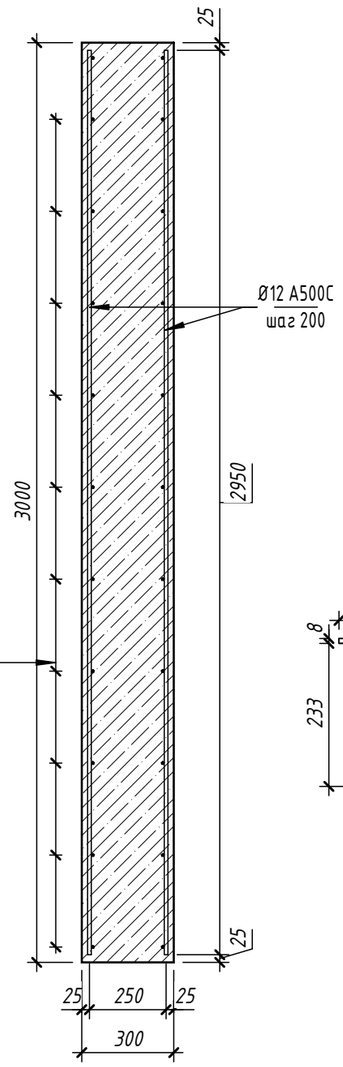

Закладные элементы

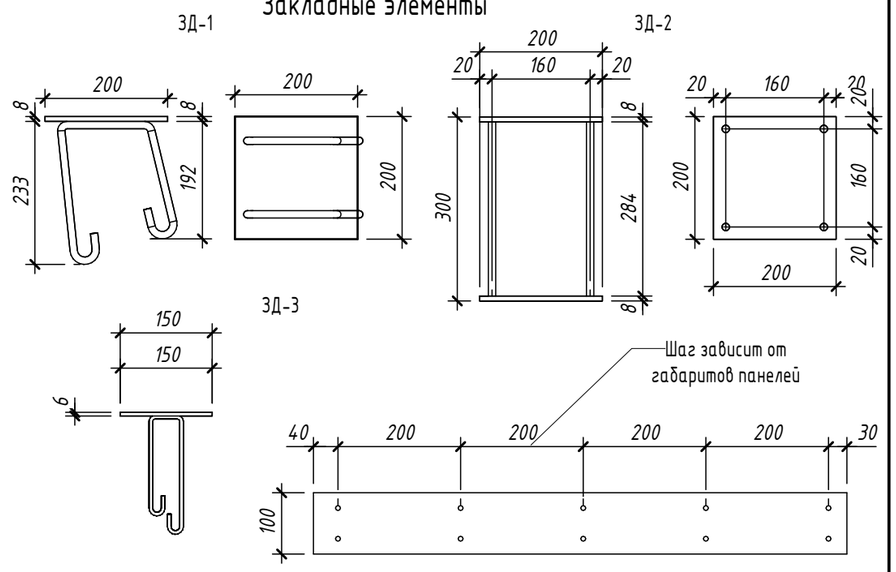

Изм.	Кол.уч.	Лист	№док.	Подп.	Дата
Разработал		Павлов			06.0.4.26
Проверил		Заец Д.О.			06.0.4.26
Н.контр.		Заец Д.О			06.0.4.26
ГИП		Заец Д.О			06.0.4.26

25-31-ИЖС - КР

Комплексная застройка группы земельных участков блокированными индивидуальными жилыми домами с повышенной для регионального уровня комфортностью мест общего пользования», расположенный адресу: Иркутская область, Иркутский район, мкр. Еловый

Таунхаус тип 1-1.1

Стадия	Лист	Листов
Р	43	

Чертежи 1.1_СП-17

СФЕРА

Взам. инв. №

Подп. и дата

Инв. № подл.

V:1 Формат А3 297 x 420

Вид спереди (1 : 20)

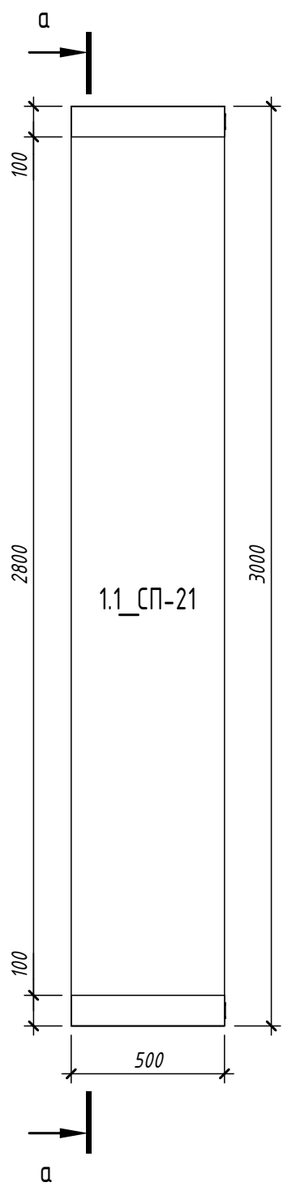

а – а (1 : 20)

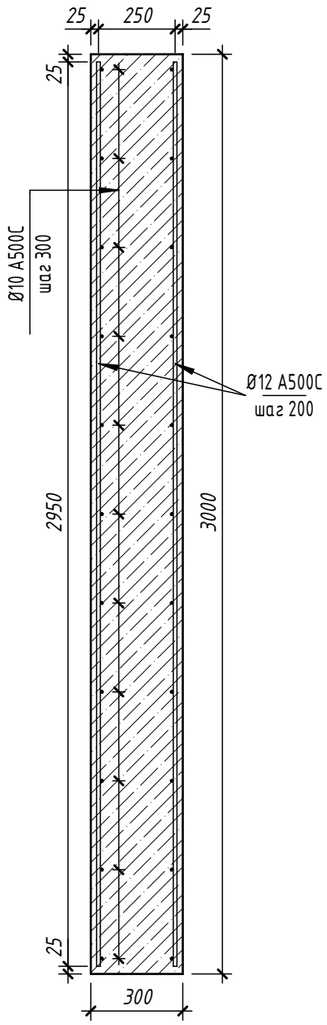

Закладные элементы

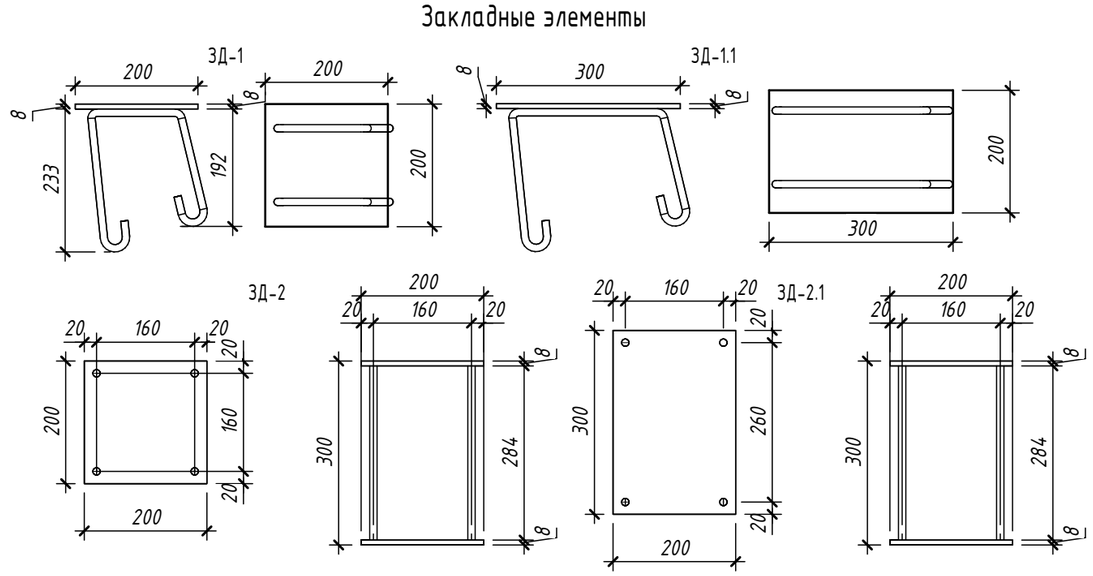

Взам. инв. №	Подп. и дата	Инв. № подл.

Изм.	Кол.уч.	Лист	№док.	Подп.	Дата
Разработал		Павлов			06.0.4.26
Проверил		Заец Д.О.			06.0.4.26
Н.контр.		Заец Д.О			06.0.4.26
ГИП		Заец Д.О			06.0.4.26

25-31-ИЖС - КР

Комплексная застройка группы земельных участков блокированными индивидуальными жилыми домами с повышенной для регионального уровня комфортностью мест общего пользования», расположенный адресу: Иркутская область, Иркутский район, мкр. Еловый

Таунхаус тип 1-1.1

Стадия	Лист	Листов
Р	44	

Чертежи 1.1_СП-21

СФЕРА

Вид спереди (1 : 20)

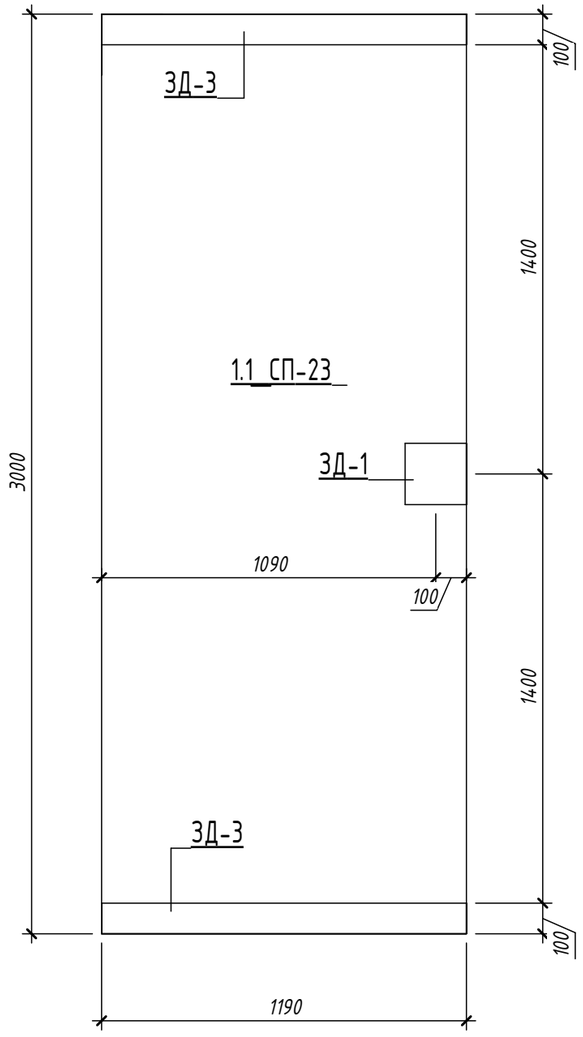

Вид сзади (1 : 20)

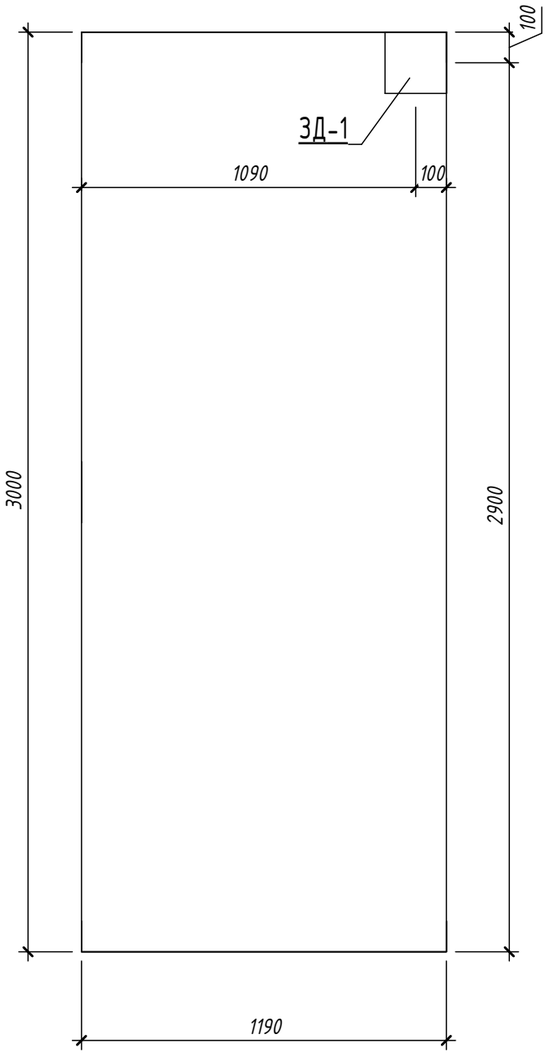

Закладные элементы

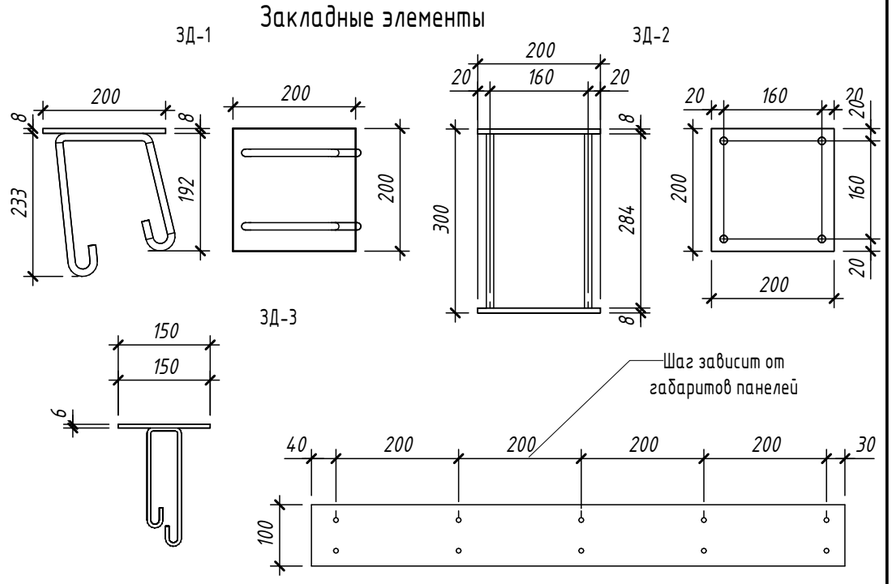

Взам. инв. №	
Подп. и дата	
Инв. № подл.	

Изм.	Кол.уч.	Лист	№док.	Подп.	Дата
Разработал		Павлов			06.04.26
Проверил		Заец Д.О.			06.04.26
Н.контр.		Заец Д.О			06.04.26
ГИП		Заец Д.О			06.04.26

25-31-ИЖС - КР

Комплексная застройка группы земельных участков блокированными индивидуальными жилыми домами с повышенной для регионального уровня комфортностью мест общего пользования», расположенный адресу: Иркутская область, Иркутский район, мкр. Еловый

Таунхаус тип 1-1.1	Стадия	Лист	Листов
	Р	45	
Чертежи 1.1_СП-23	СФЕРА		

V:1 Формат А3 297 x 420

Опалубочный план (1 : 20)

Вид сверху

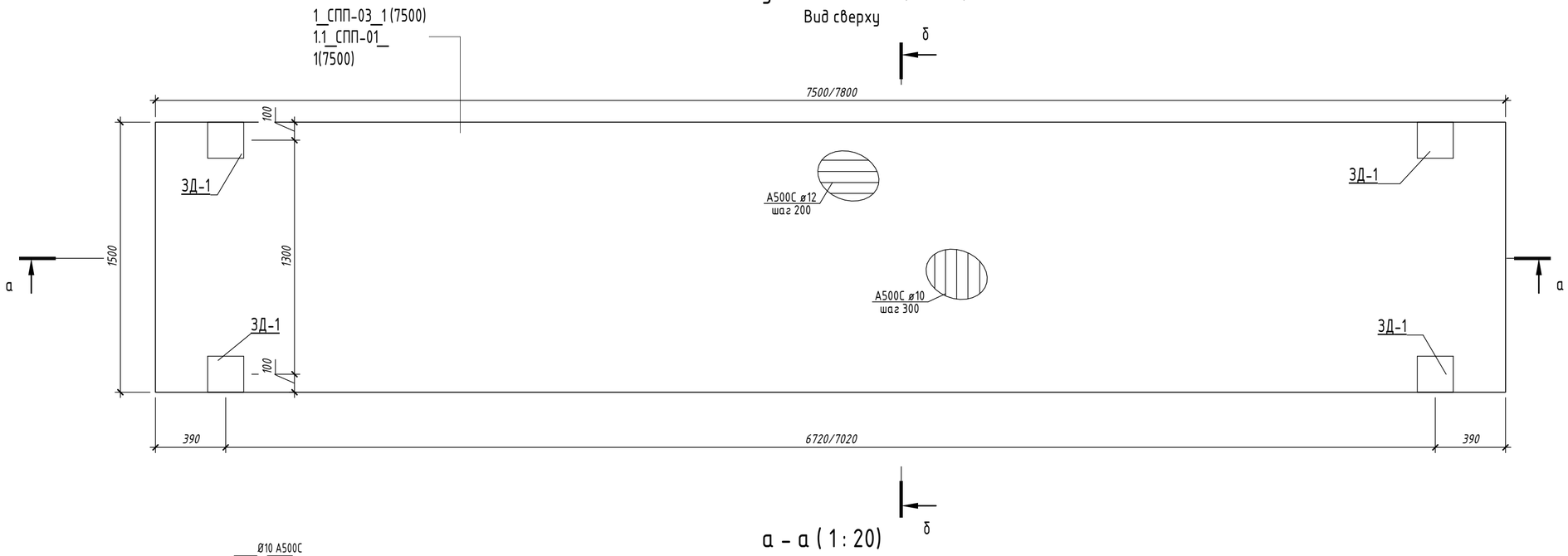

δ – δ (1 : 20)

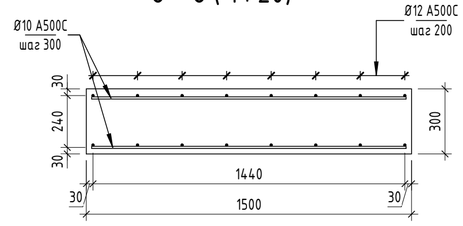

α – α (1 : 20)

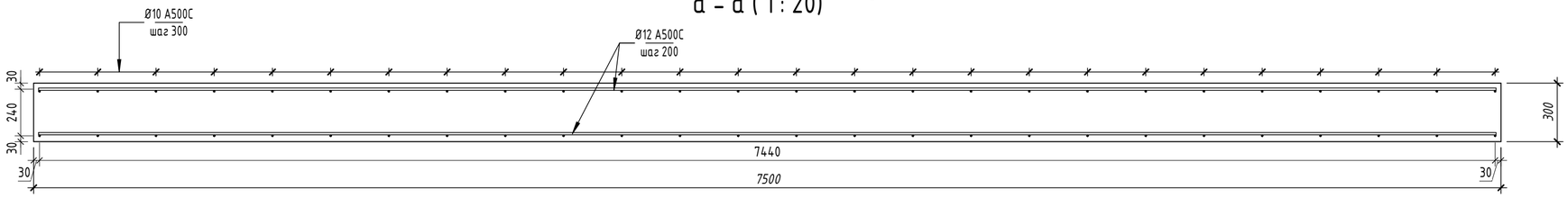

Закладные элементы

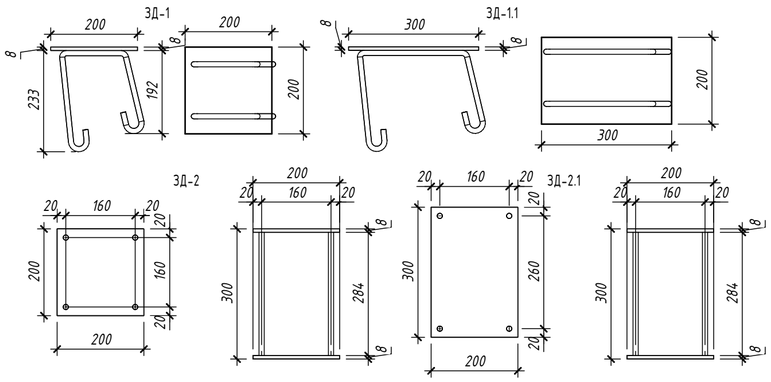

						25-31-ИЖС - КР	
						Комплексная застройка группы земельных участков блокированными индивидуальными жилыми домами с повышенной для регионального уровня комфортностью мест общего пользования», расположенный адресу: Иркутская область, Иркутский район, мкр. Еловый	
Изм.	Кол.уч.	Лист	№док.	Подп.	Дата		
Разработал		Павлов			30.10.26	Таунхаус тип 1-1.1	Стадия: Р; Лист: 46; Листов:
Проверил		Заец Д.О.			30.10.26		
Н.контр.		Заец Д.О			30.10.26	Чертежи плит перекрытия 1-го этажа марки СПП_1	СФЕРА
ГИП		Заец Д.О			30.10.26		

Взам. инв. №

Подп. и дата

Инв. № подл.

Опалубочный план (1 : 20)

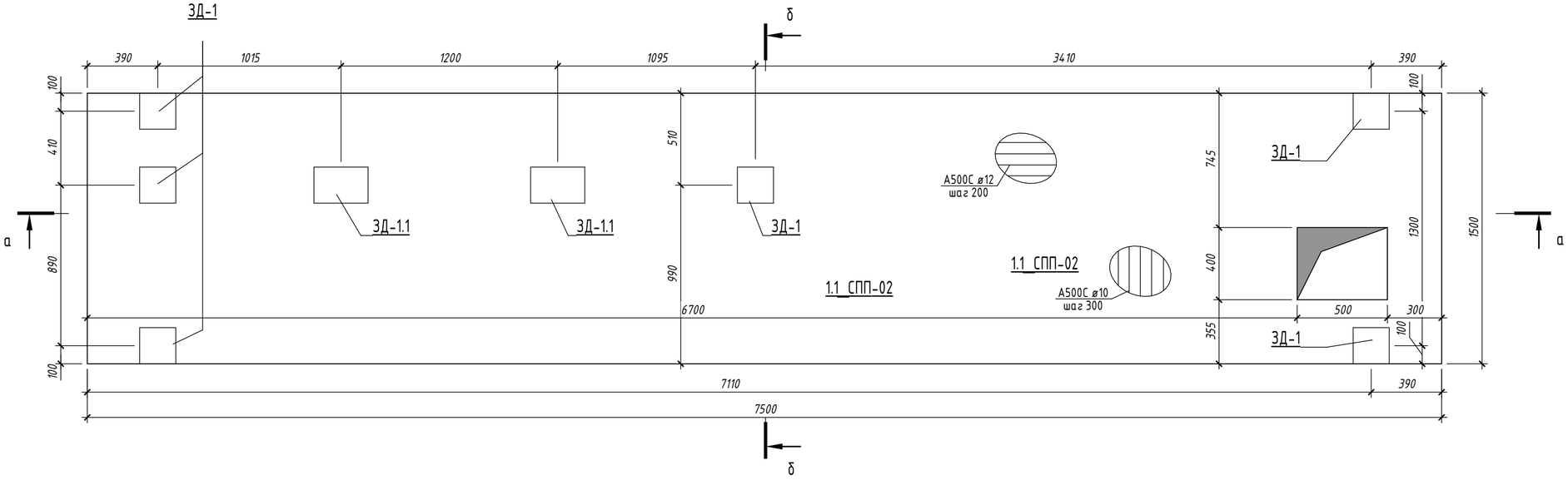

б – б (1 : 20)

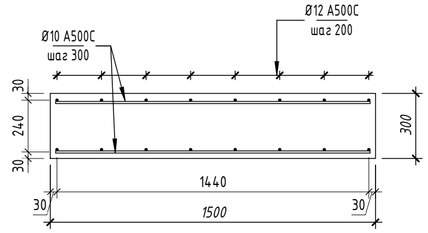

а – а (1 : 20)

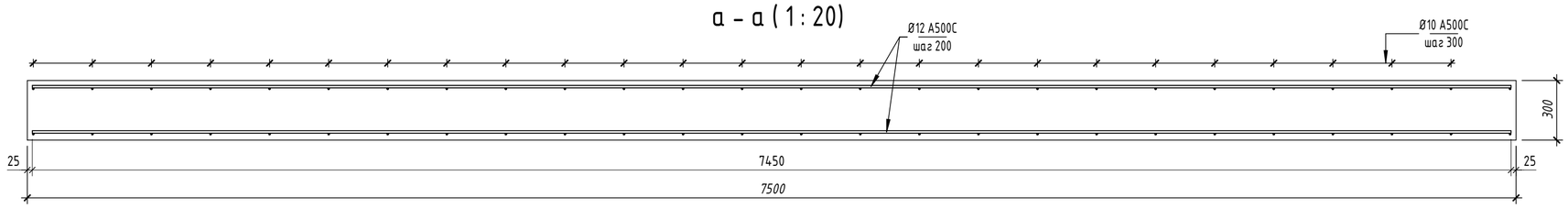

Закладные элементы

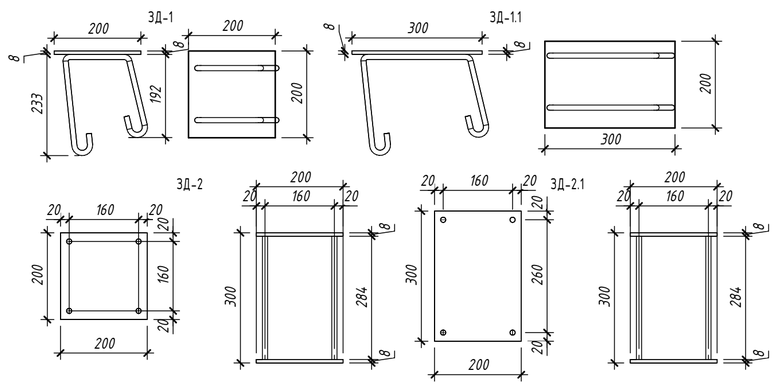

						25-31-ИЖС – КР		
						Комплексная застройка группы земельных участков блокированными индивидуальными жилыми домами с повышенной для регионального уровня комфортностью мест общего пользования», расположенный адресу: Иркутская область, Иркутский район, мкр. Еловый		
Изм.	Кол.уч.	Лист	№док.	Подп.	Дата			
Разработал		Павлов			06.04.26	Таунхаус тип 1-1.1	Стадия	Лист	Листов
Проверил		Заец Д.О.			06.04.26		Р	47	
Н.контр.		Заец Д.О			06.04.26	Чертежи 1.1_СПП-02	СФЕРА		
ГИП		Заец Д.О			06.04.26				

Взам. инв. №
Подп. и дата
Инв. № подл.

Опалубочный план (1 : 20)

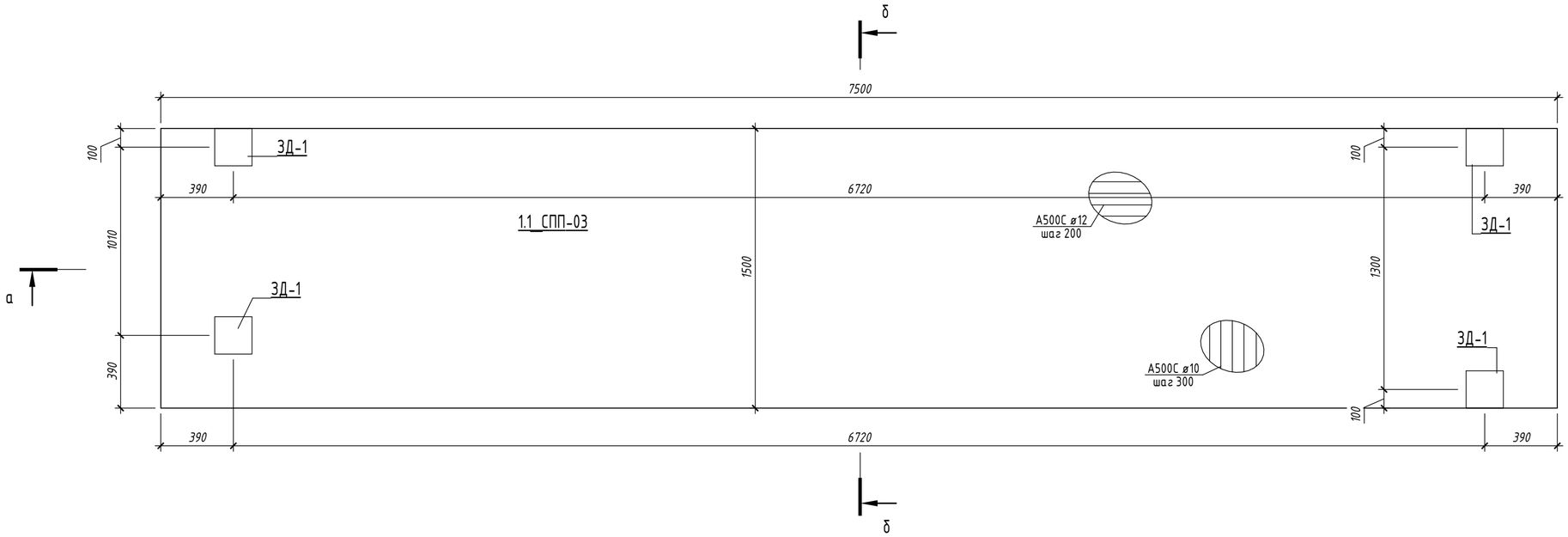

б – б (1 : 20)

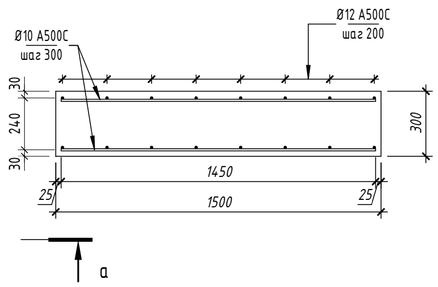

а – а (1 : 20)

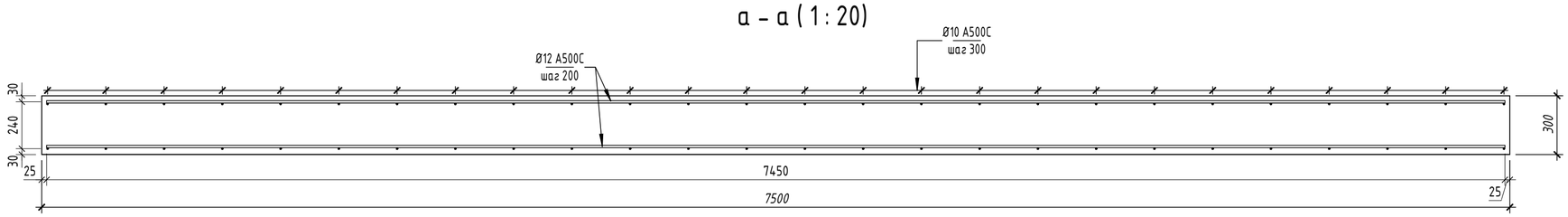

Закладные элементы

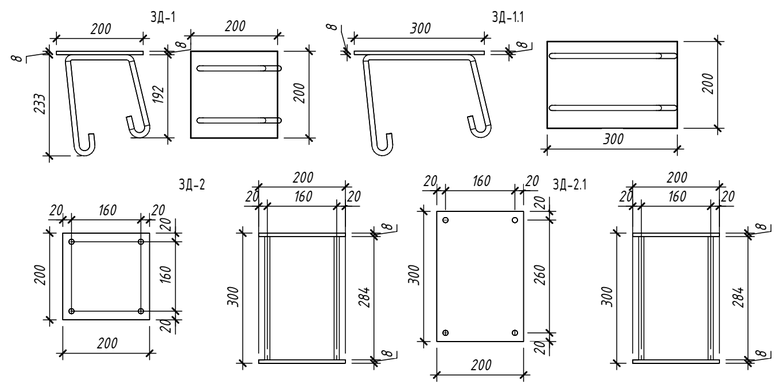

Изм.	Кол.уч.	Лист	№док.	Подп.	Дата
Разработал		Павлов			06.04.26
Проверил		Заец Д.О.			06.04.26
Н.контр.		Заец Д.О			06.04.26
ГИП		Заец Д.О			06.04.26

25-31-ИЖС - КР

Комплексная застройка группы земельных участков блокированными индивидуальными жилыми домами с повышенной для регионального уровня комфортностью мест общего пользования», расположенный адресу: Иркутская область, Иркутский район, мкр. Еловый

Таунхаус тип 1-1.1

Стадия	Лист	Листов
Р	48	

Чертежи 1.1_СПП-03

СФЕРА

Взам. инв. №

Подп. и дата

Инв. № подл.

Опалубочный план (1 : 20)

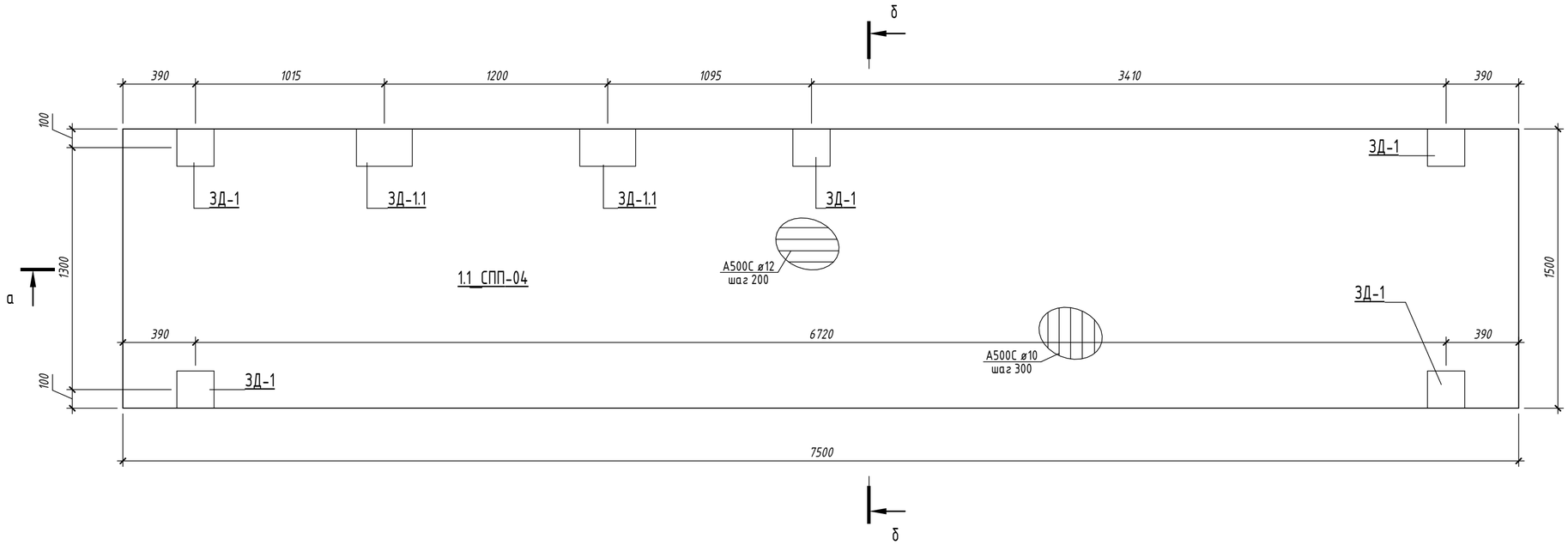

б – б (1 : 20)

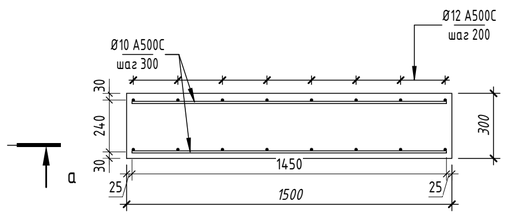

а – а (1 : 20)

Закладные элементы

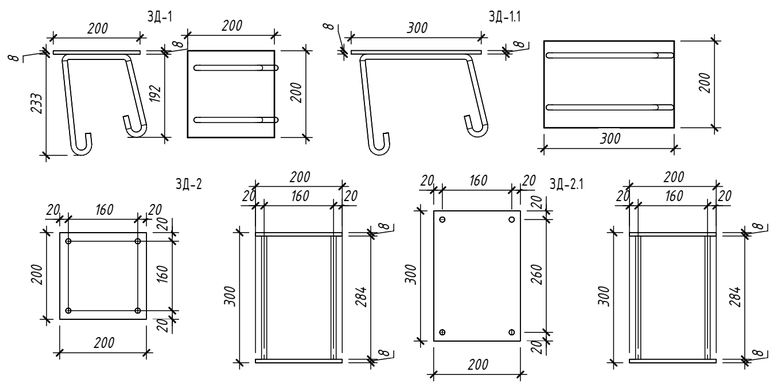

						25-31-ИЖС - КР
						Комплексная застройка группы земельных участков блокированными индивидуальными жилыми домами с повышенной для регионального уровня комфортностью мест общего пользования», расположенный адресу: Иркутская область, Иркутский район, мкр. Еловый
Изм.	Кол.уч.	Лист	№док.	Подп.	Дата	
Разработал		Павлов			06.04.26	Таунхаус тип 1-1.1
Проверил		Заец Д.О.			06.04.26	
						Стадия: Р; Лист: 49; Листов:
Н.контр.		Заец Д.О			06.04.26	Чертежи 1.1_СПП-04
ГИП		Заец Д.О			06.04.26	СФЕРА

Взам. инв. №

Подп. и дата

Инв. № подл.

Опалубочный план (1 : 20)

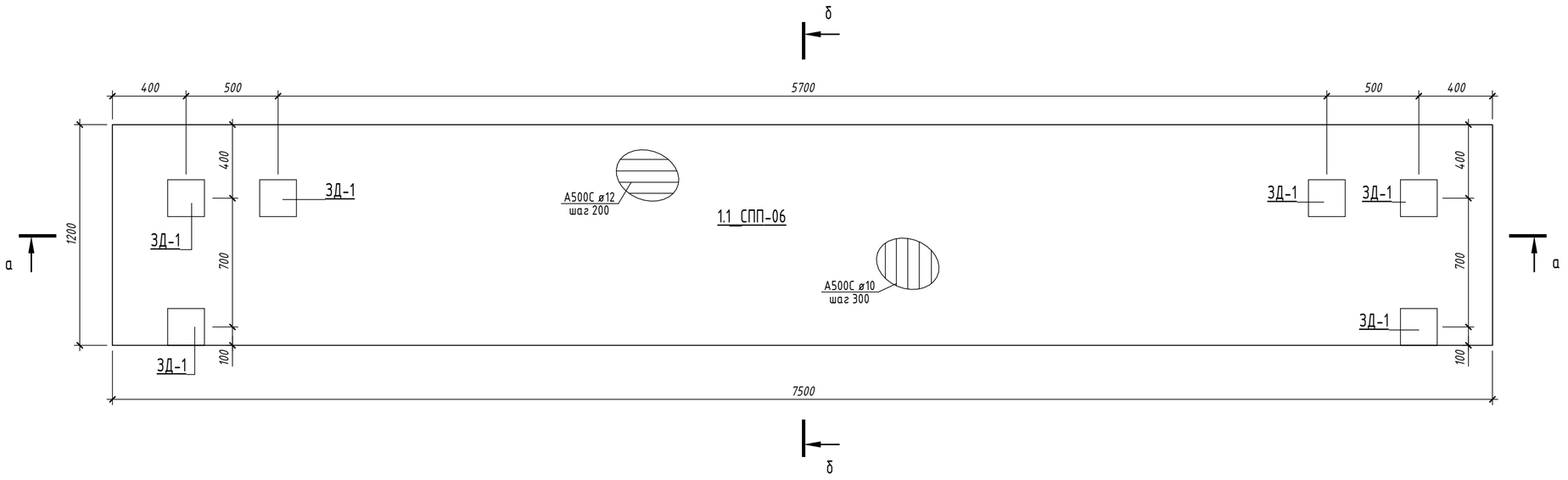

б – б (1 : 20)

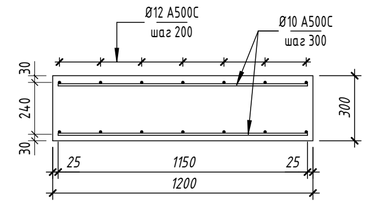

а – а (1 : 20)

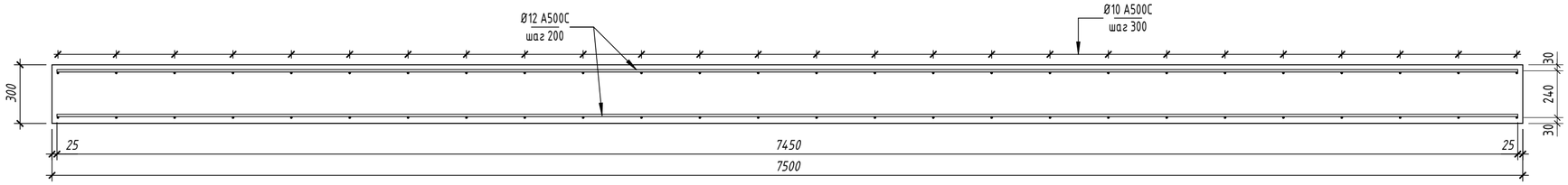

Закладные элементы

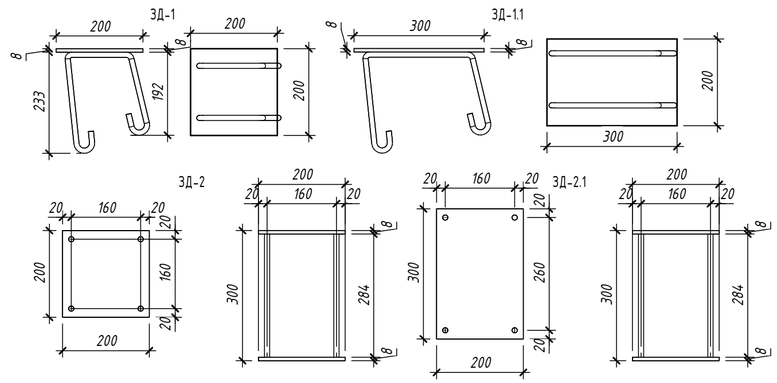

						25-31-ИЖС – КР
						Комплексная застройка группы земельных участков блокированными индивидуальными жилыми домами с повышенной для регионального уровня комфортностью мест общего пользования», расположенный адресу: Иркутская область, Иркутский район, мкр. Еловый
Изм.	Кол.уч.	Лист	№док.	Подп.	Дата	
Разработал		Павлов			22.05.26	Таунхаус тип 1-1.1
Проверил		Заец Д.О.			22.05.26	Стадия: Р; Лист: 50; Листов:
Н.контр.		Заец Д.О			22.05.26	Чертежи 1.1_СПП-06
ГИП		Заец Д.О			22.05.26	СФЕРА

Взам. инв. №

Подп. и дата

Инв. № подл.

V:1 Формат А2 420 x 594

Опалубочный план (1 : 20)

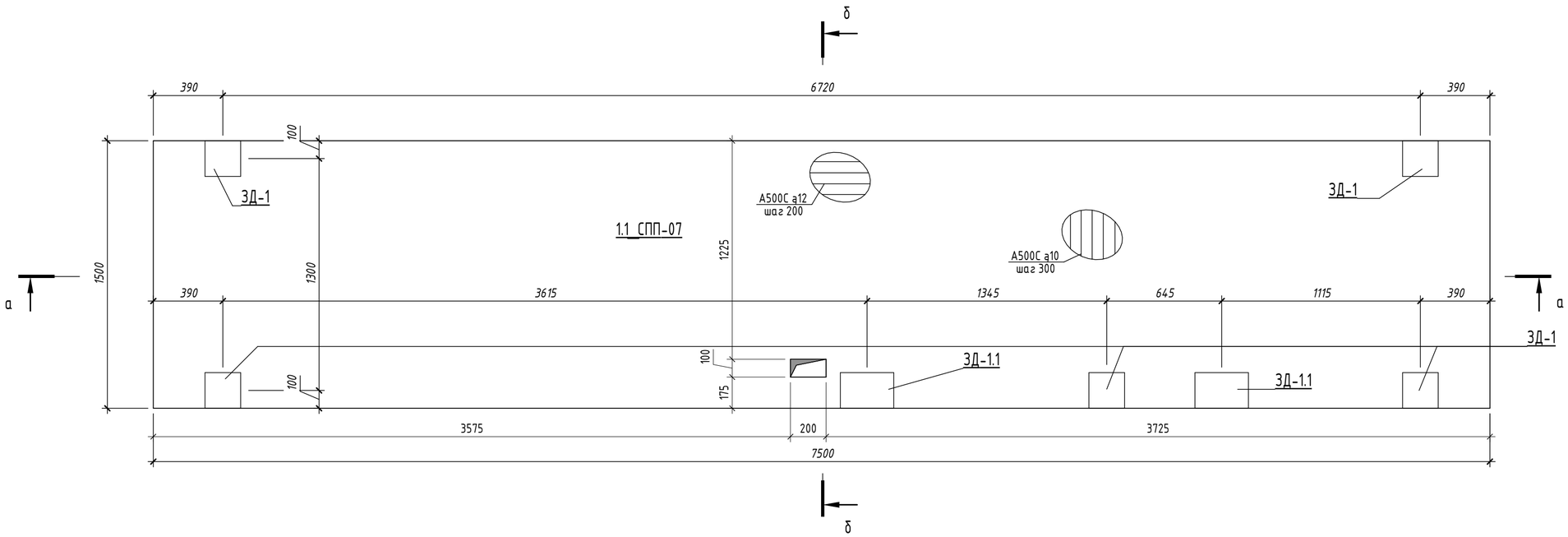

б – б (1 : 20)

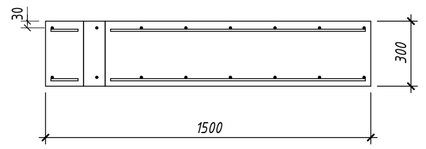

а – а (1 : 20)

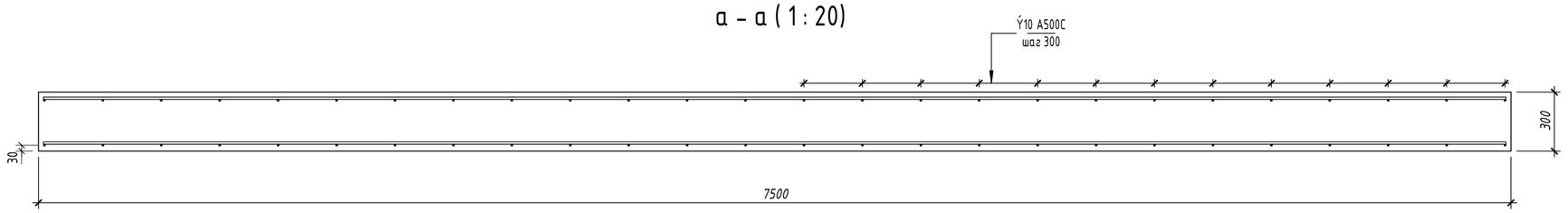

Закладные элементы

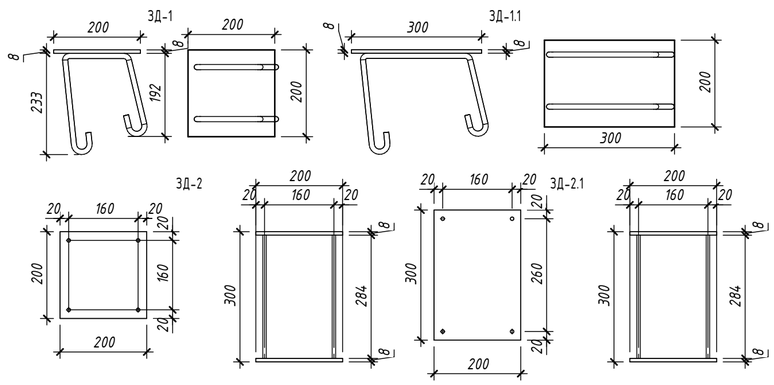

Изм.	Кол.уч.	Лист	№док.	Подп.	Дата
Разработал		Павлов			06.04.26
Проверил		Заец Д.О.			06.04.26
Н.контр.		Заец Д.О			06.04.26
ГИП		Заец Д.О			06.04.26

25-31-ИЖС - КЖ

Комплексная застройка группы земельных участков блокированными индивидуальными жилыми домами с повышенной для регионального уровня комфортностью мест общего пользования½, расположенный адресу: Иркутская область, Иркутский район, мкр. Еловый

Таунхаус тип 1-1.1

Стадия	Лист	Листов
Р	51	

Чертежи 1.1_СПП-07

СФЕРА

Взам. инв. №

Подп. и дата

Инв. № подл.

Опалубочный план (1 : 20)

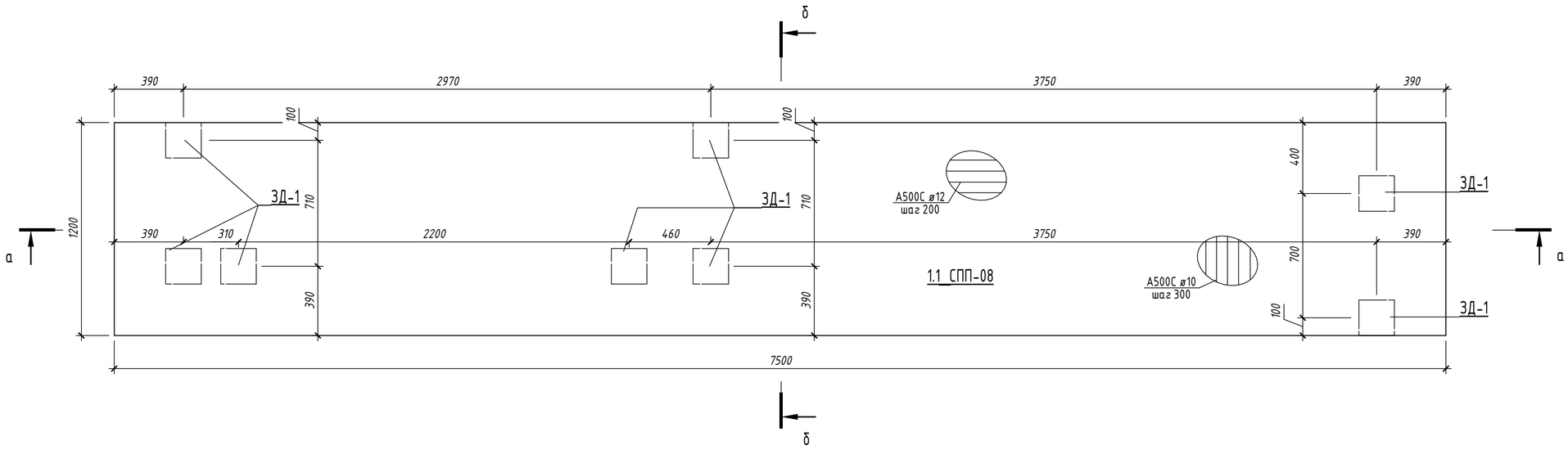

б – б (1 : 20)

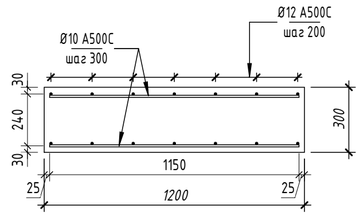

а – а (1 : 20)

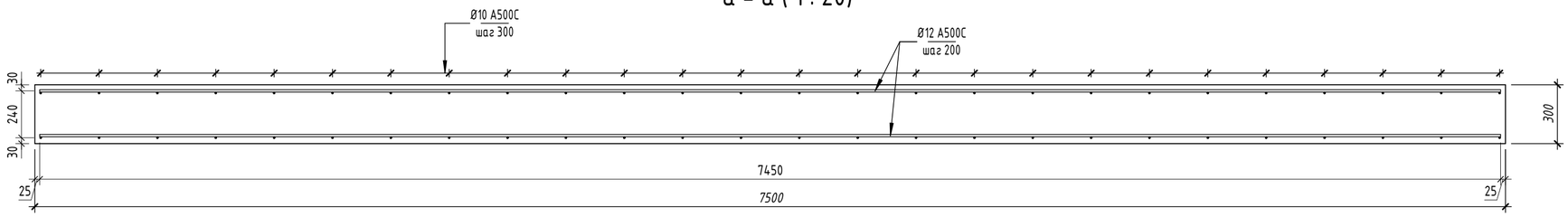

Закладные элементы

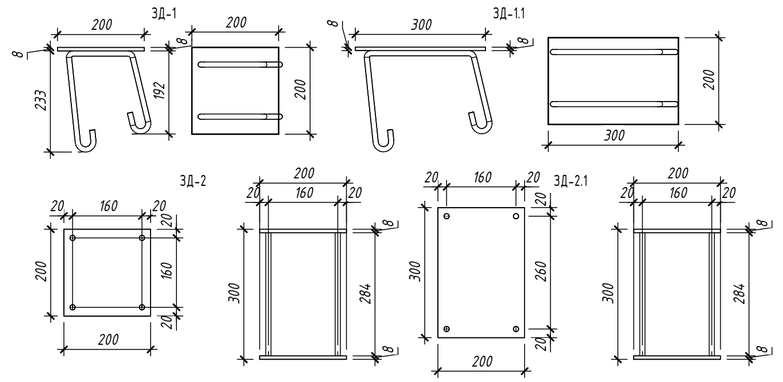

						25-31-ИЖС – КР
						Комплексная застройка группы земельных участков блокированными индивидуальными жилыми домами с повышенной для регионального уровня комфортностью мест общего пользования», расположенный адресу: Иркутская область, Иркутский район, мкр. Еловый
Изм.	Кол.уч.	Лист	№док.	Подп.	Дата	
Разработал		Павлов			06.04.26	Таунхаус тип 1-1.1
Проверил		Заец Д.О.			06.04.26	
Н.контр.		Заец Д.О			06.04.26	Чертежи 1.1_СПП-08
ГИП		Заец Д.О			06.04.26	

Стадия	Лист	Листов
Р	52	

СФЕРА

Взам. инв. №

Подп. и дата

Инв. № подл.

Опалубочный план (1 : 20)

Вид сверху

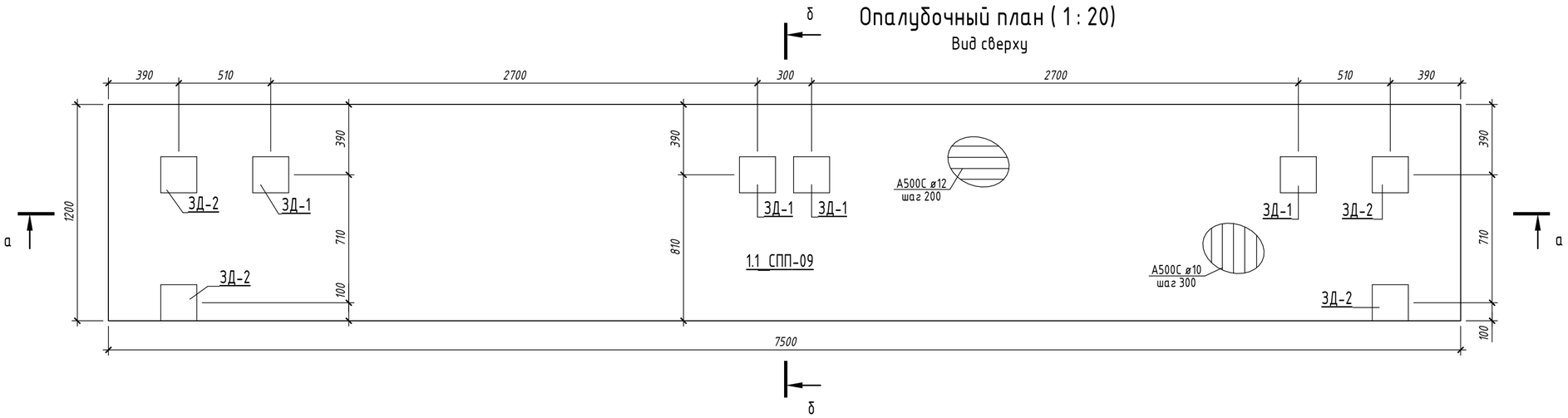

б – б (1 : 20)

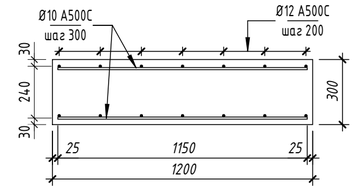

Отметка снизу (1 : 20)

Вид снизу

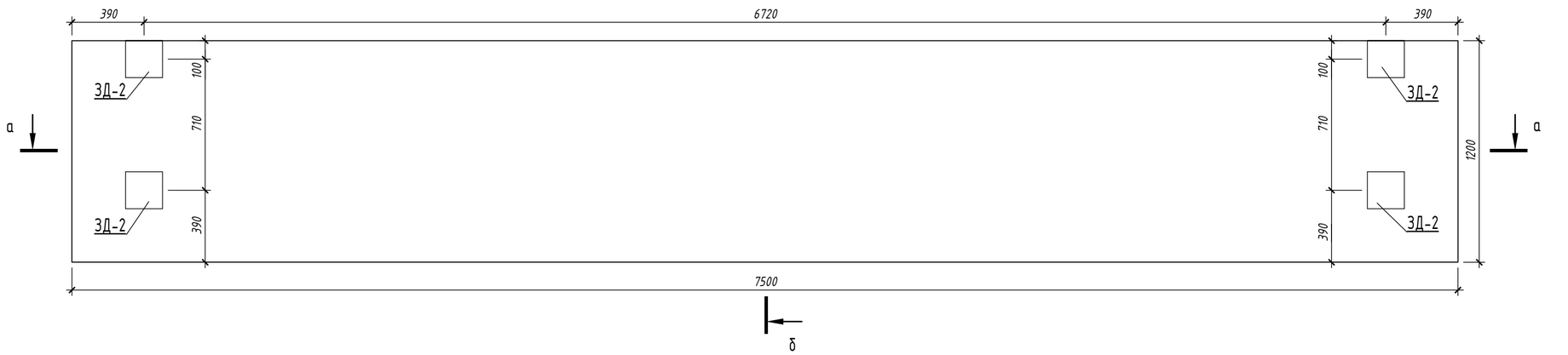

а – а (1 : 20)

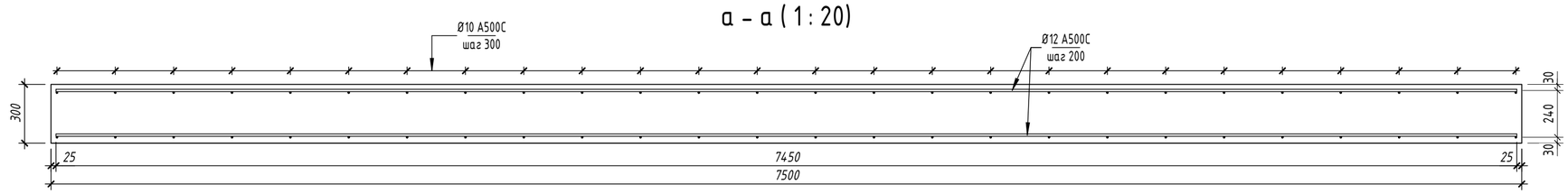

Закладные элементы

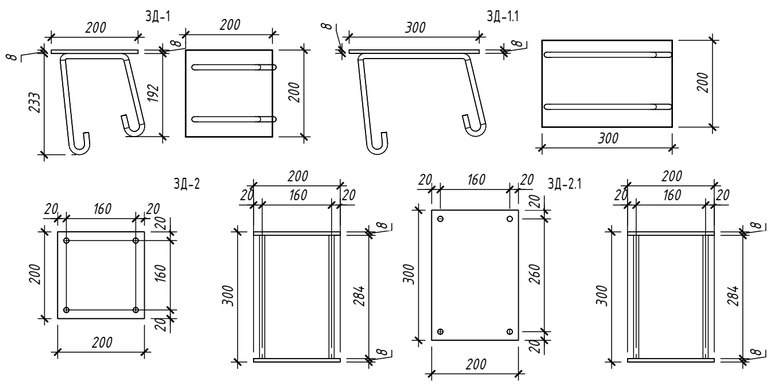

Взам. инв. №	Подп. и дата	Инв. № подл.

Изм.	Кол.уч.	Лист	№док.	Подп.	Дата
Разработал		Павлов			22.05.26
Проверил		Заец Д.О.			22.05.26
Н.контр.		Заец Д.О			22.05.26
ГИП		Заец Д.О			22.05.26

25-31-ИЖС – КР

Комплексная застройка группы земельных участков блокированными индивидуальными жилыми домами с повышенной для регионального уровня комфортностью мест общего пользования», расположенный адресу: Иркутская область, Иркутский район, мкр. Еловый

Таунхаус тип 1-1.1

Стадия	Лист	Листов
Р	53	

Чертежи 1.1_СПП-09

СФЕРА

V:1 Формат А2 420 x 594

Опалубочный план (1 : 20)

Вид сверху

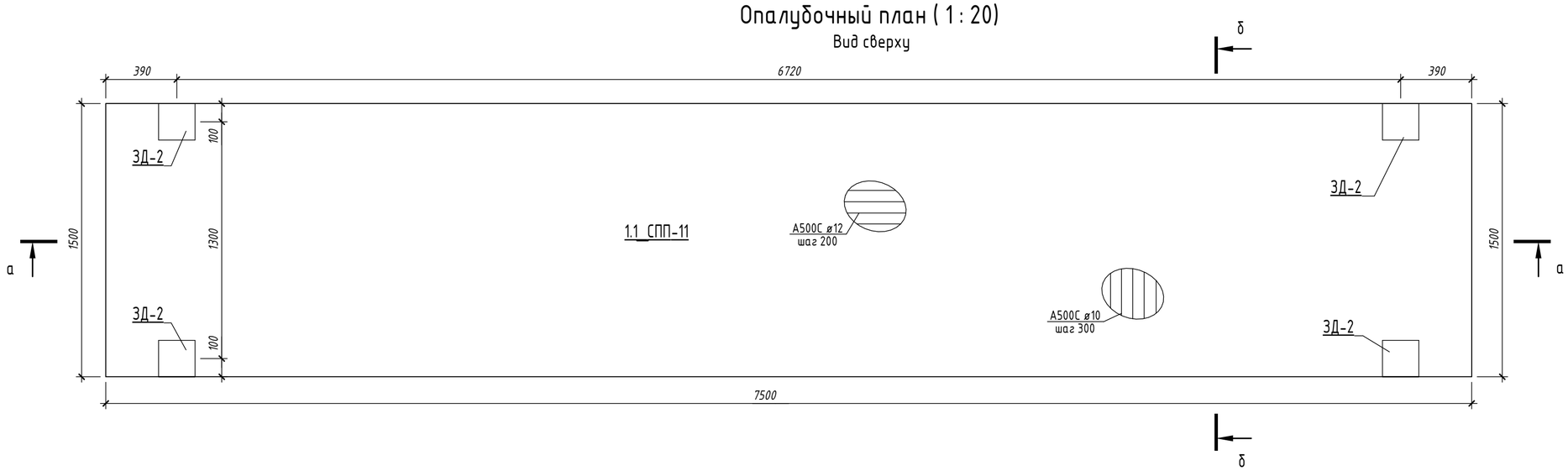

б – б (1 : 20)

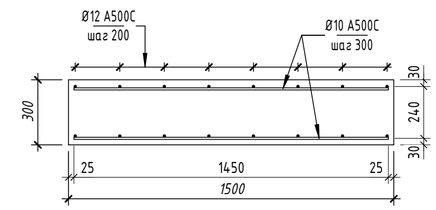

Опалубочный план (1 : 20)

Вид снизу

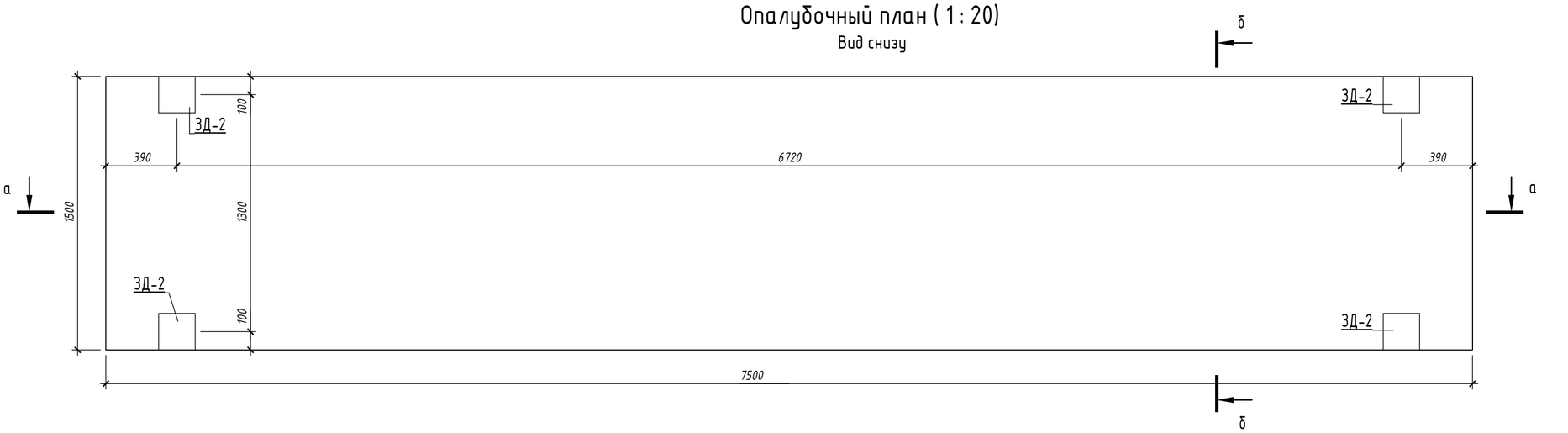

а – а (1 : 20)

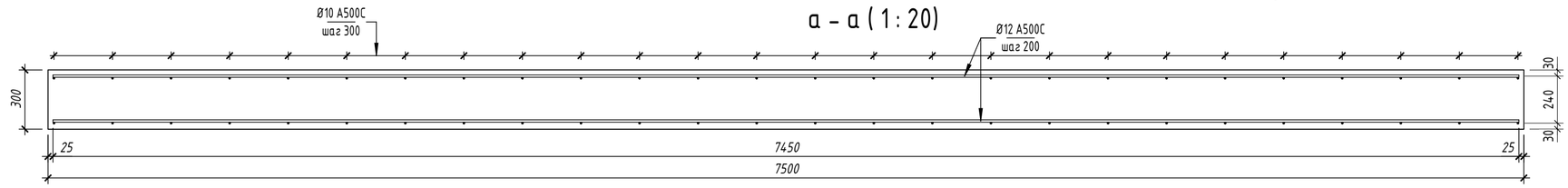

Закладные элементы

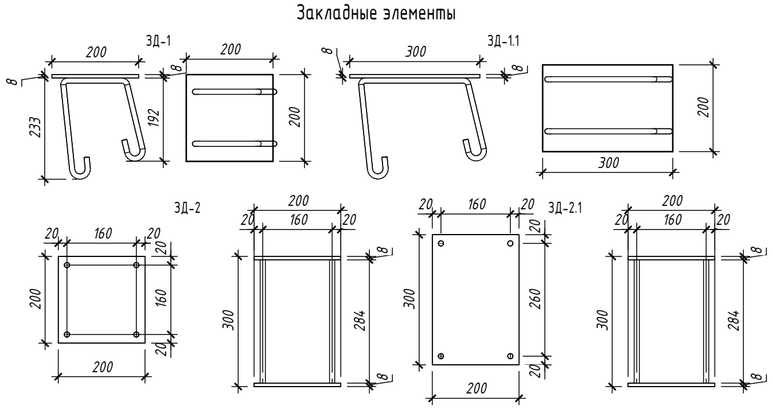

						25-31-ИЖС - КР	
						Комплексная застройка группы земельных участков блокированными индивидуальными жилыми домами с повышенной для регионального уровня комфортностью мест общего пользования», расположенный адресу: Иркутская область, Иркутский район, мкр. Еловый	
Изм.	Кол.уч.	Лист	№док.	Подп.	Дата		
Разработал		Павлов			22.05.26	Таунхаус тип 1-1.1	Стадия: Р; Лист: 54; Листов:
Проверил		Заец Д.О.			22.05.26		
Н.контр.		Заец Д.О			22.05.26	Чертежи 1.1_СПП-11	СФЕРА
ГИП		Заец Д.О			22.05.26		

Взам. инв. № | Подп. и дата | Инв. № подл.

Опалубочный план (1 : 20)

Вид сверху

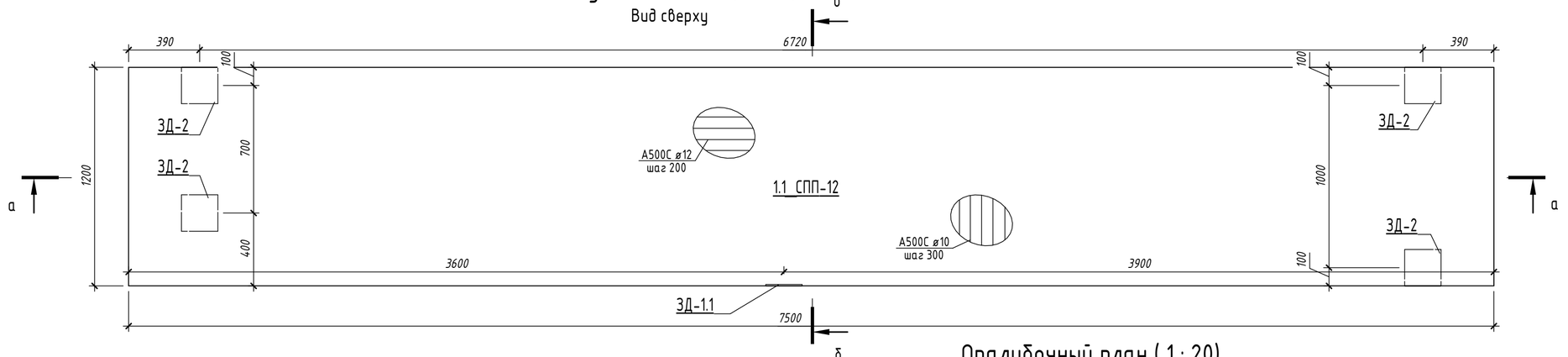

б – б (1 : 20)

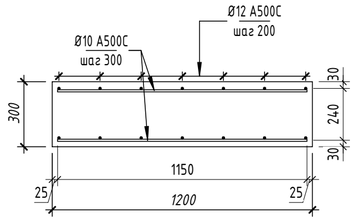

Опалубочный план (1 : 20)

Вид слева

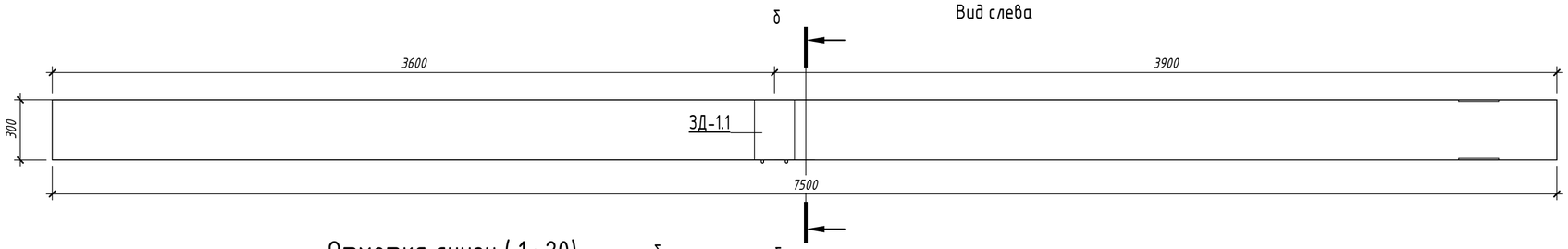

Отметка снизу (1 : 20)

Вид снизу

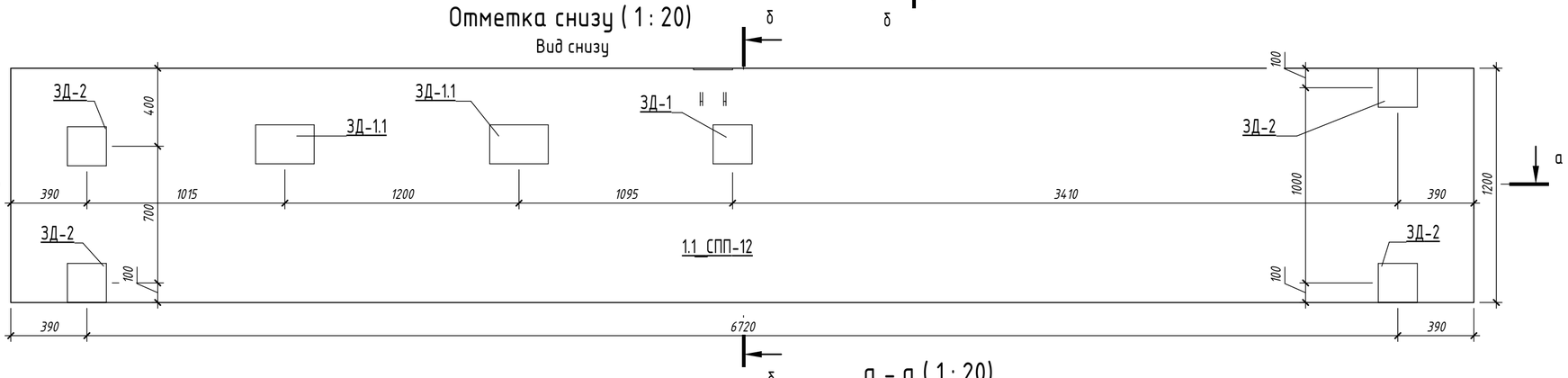

а – а (1 : 20)

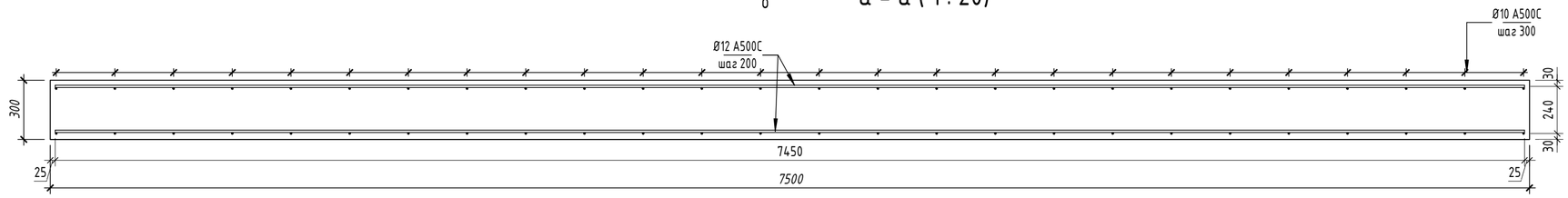

Закладные элементы

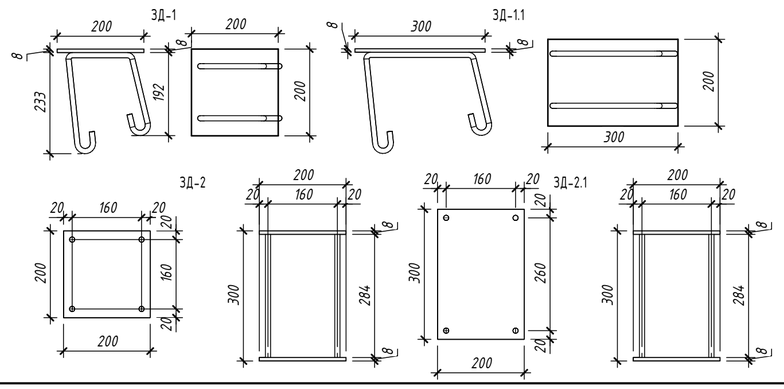

Изм.	Кол.уч.	Лист	№док.	Подп.	Дата
Разработал		Павлов			06.04.26
Проверил		Заец Д.О.			06.04.26
Н.контр.		Заец Д.О			06.04.26
ГИП		Заец Д.О			06.04.26

25-31-ИЖС - КР

Комплексная застройка группы земельных участков блокированными индивидуальными жилыми домами с повышенной для регионального уровня комфортностью мест общего пользования», расположенный адресу: Иркутская область, Иркутский район, мкр. Еловый

Стадия	Лист	Листов
Р	55	

Таунхаус тип 1-1.1

Чертежи 1.1_СПП-12

СФЕРА

Взам. инв. №

Подп. и дата

Инв. № подл.

Отметка сверху (1 : 20)

Вид сверху

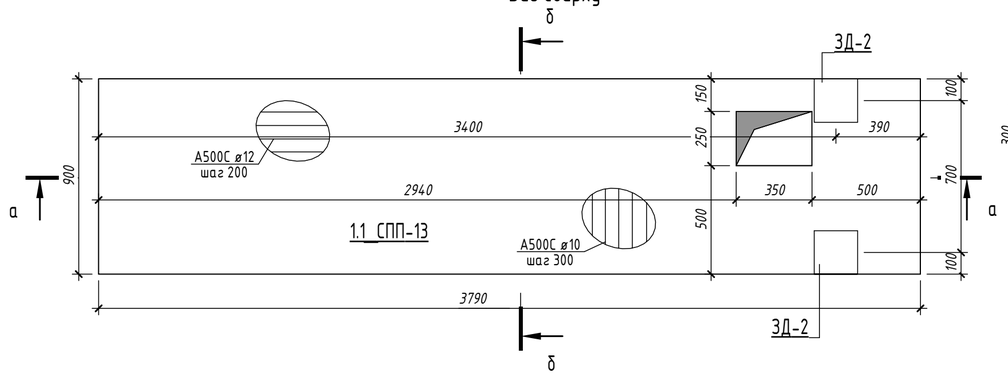

а – а (1 : 20)

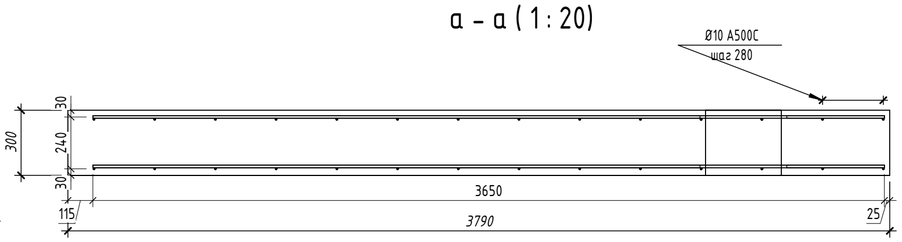

б – б (1 : 20)

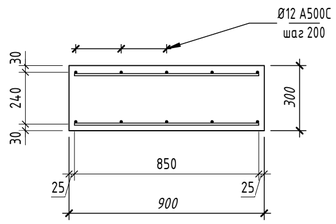

Опалубочный план (1 : 20)

Вид снизу

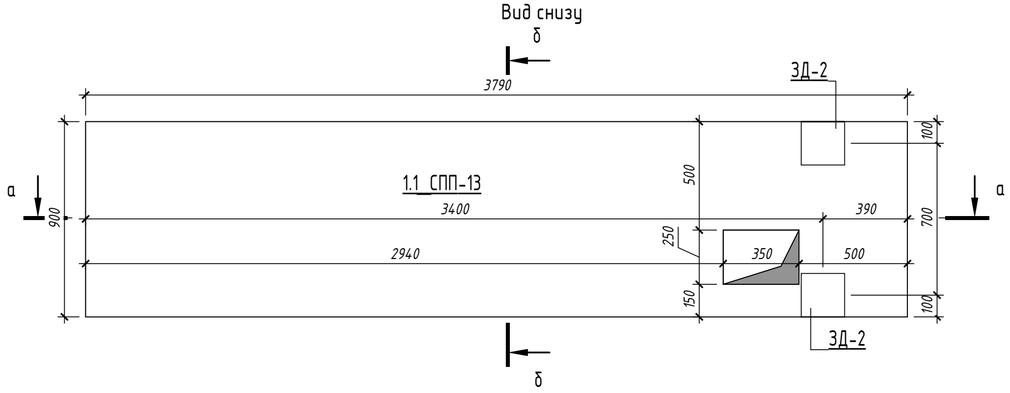

План армирования (1 : 20)

Вид сверху

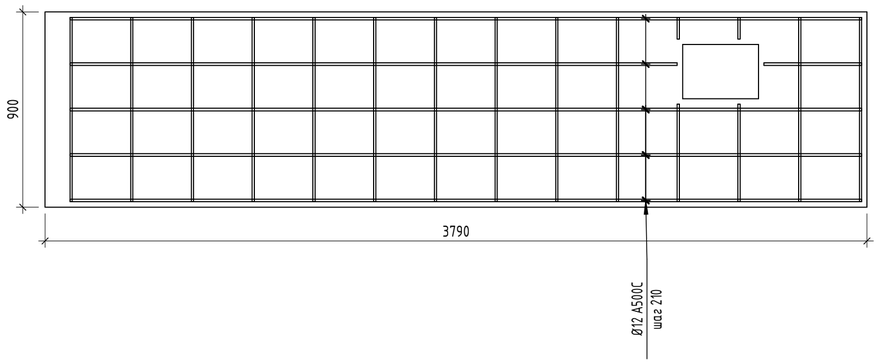

Типовой узел обрамления отверстия плиты перекрытия 300мм < А, Б < 1000мм

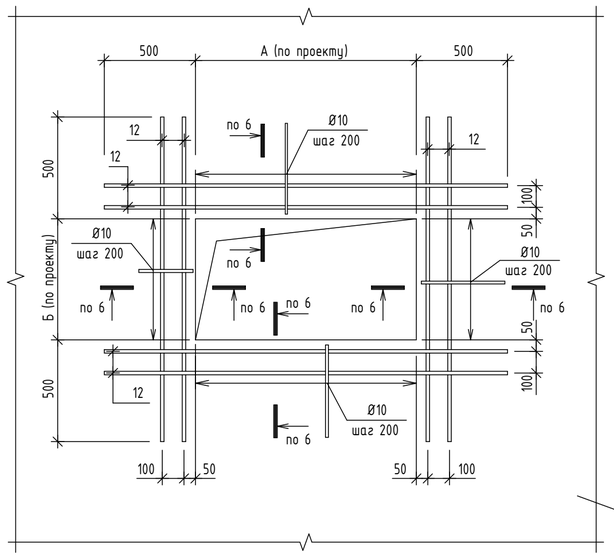

Типовой узел обрамления отверстия плиты перекрытия А, Б ≥ 1000мм

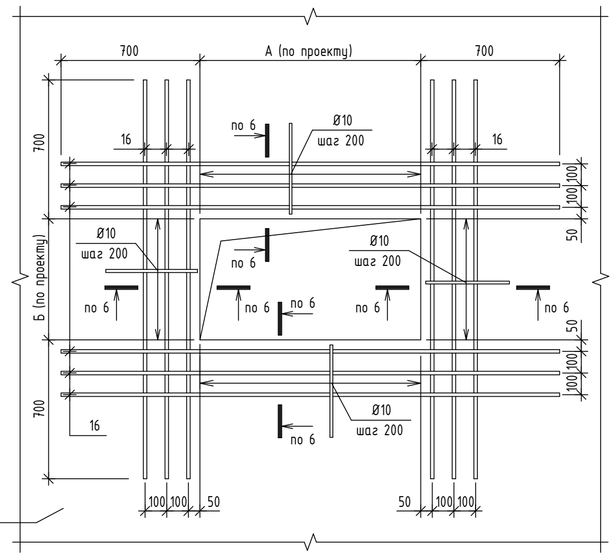

Фоновая арматура условно не показана

Закладные элементы

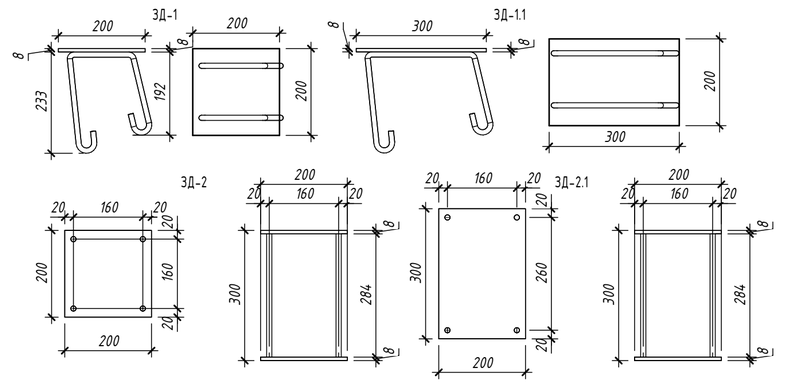

						25-31-ИЖС - КР
						Комплексная застройка группы земельных участков блокированными индивидуальными жилыми домами с повышенной для регионального уровня комфортностью мест общего пользования», расположенный адресу: Иркутская область, Иркутский район, мкр. Еловый
Изм.	Кол.уч.	Лист	№док.	Подп.	Дата	
Разработал		Павлов			06.04.26	Таунхаус тип 1-1.1
Проверил		Заец Д.О.			06.04.26	Стадия: Р; Лист: 56; Листов:
Н.контр.		Заец Д.О			06.04.26	Чертежи 1.1_СПП-13
ГИП		Заец Д.О			06.04.26	СФЕРА

Взам. инв. №

Подп. и дата

Инв. № подл.

V:1 Формат А2 420 x 594

Опалубочный план (1 : 20)

Вид сверху

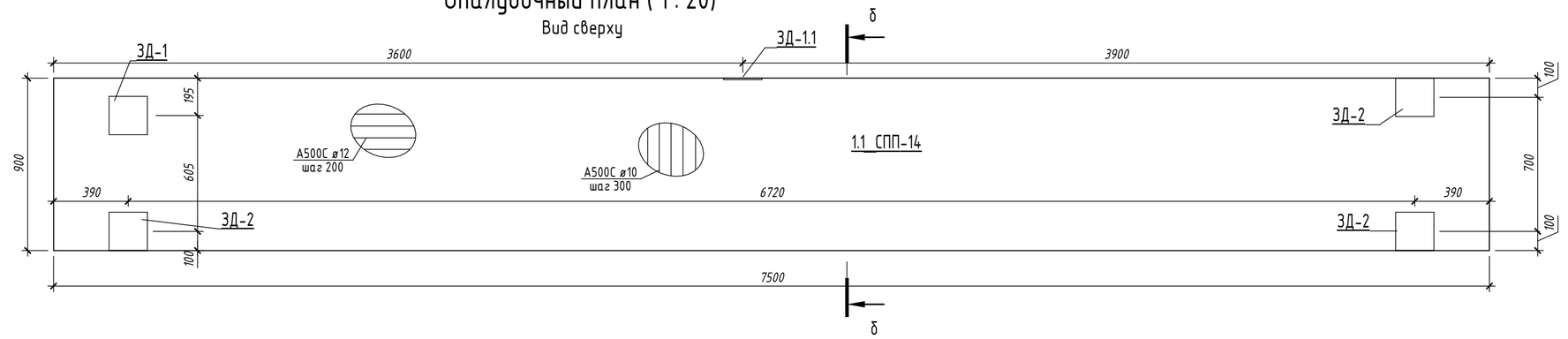

б – б (1 : 20)

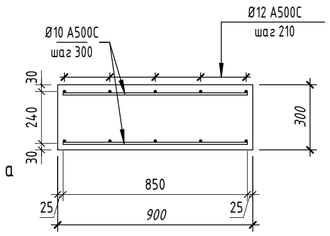

Опалубочный план (1 : 20)

Вид справа

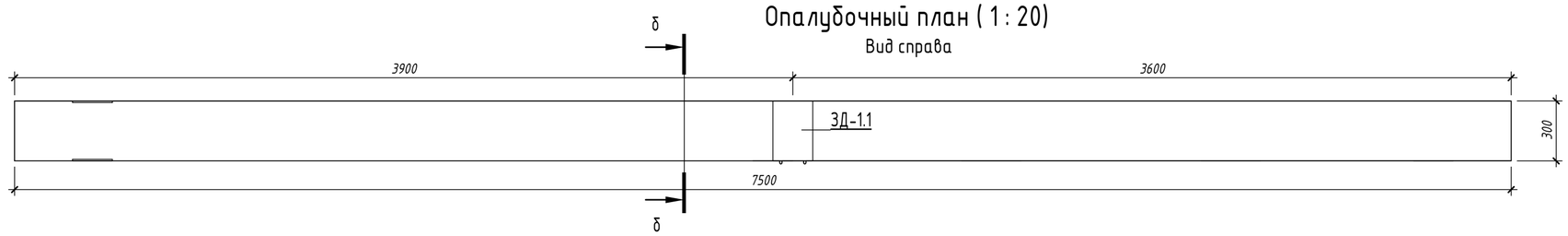

Опалубочный план (1 : 20)

Вид снизу

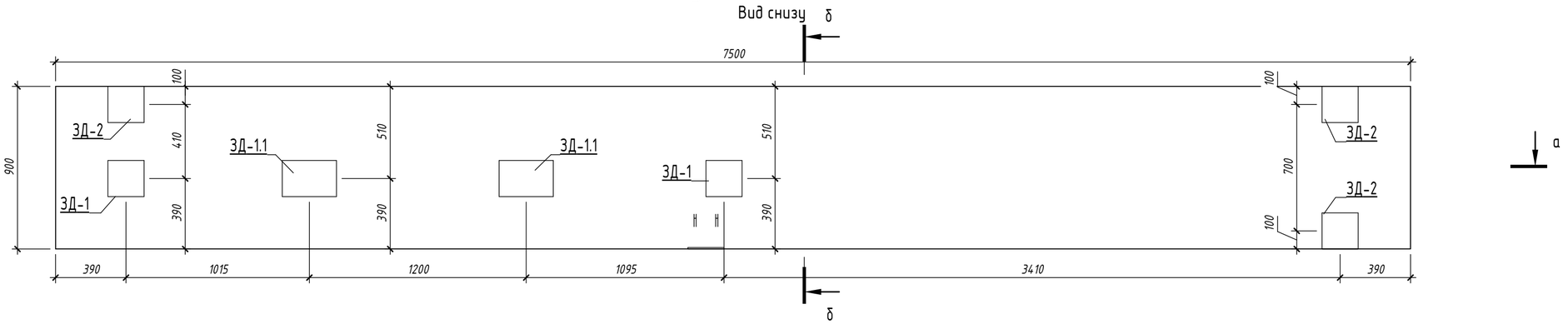

а – а (1 : 20)

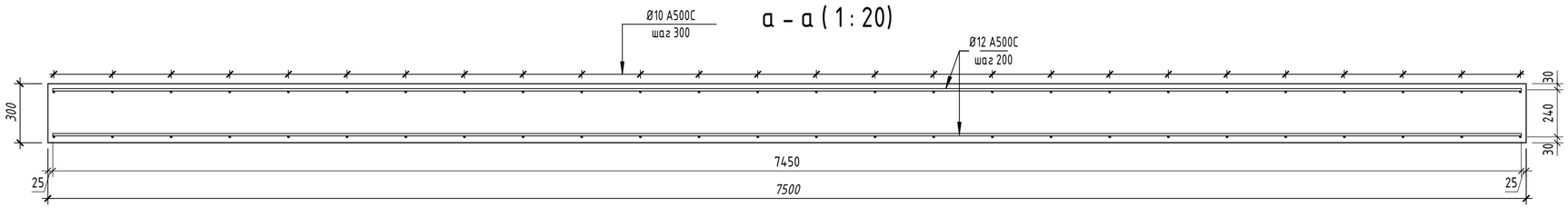

Закладные элементы

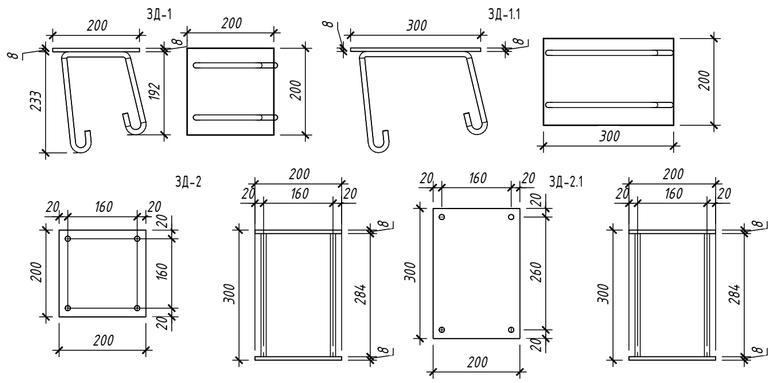

Взам. инв. №	Подп. и дата	Инв. № подл.

Изм.	Кол.уч.	Лист	№док.	Подп.	Дата
Разработал		Павлов			06.04.26
Проверил		Заец Д.О.			06.04.26
Н.контр.		Заец Д.О			06.04.26
ГИП		Заец Д.О			06.04.26

25-31-ИЖС - КР

Комплексная застройка группы земельных участков блокированными индивидуальными жилыми домами с повышенной для регионального уровня комфортностью мест общего пользования», расположенный адресу: Иркутская область, Иркутский район, мкр. Еловый

Стадия	Лист	Листов
Р	57	

Таунхаус тип 1-1.1

Чертежи 1.1_СПП-14

СФЕРА

V:1 Формат А2 420 x 594

Опалубочный план (1 : 20)

Вид сверху

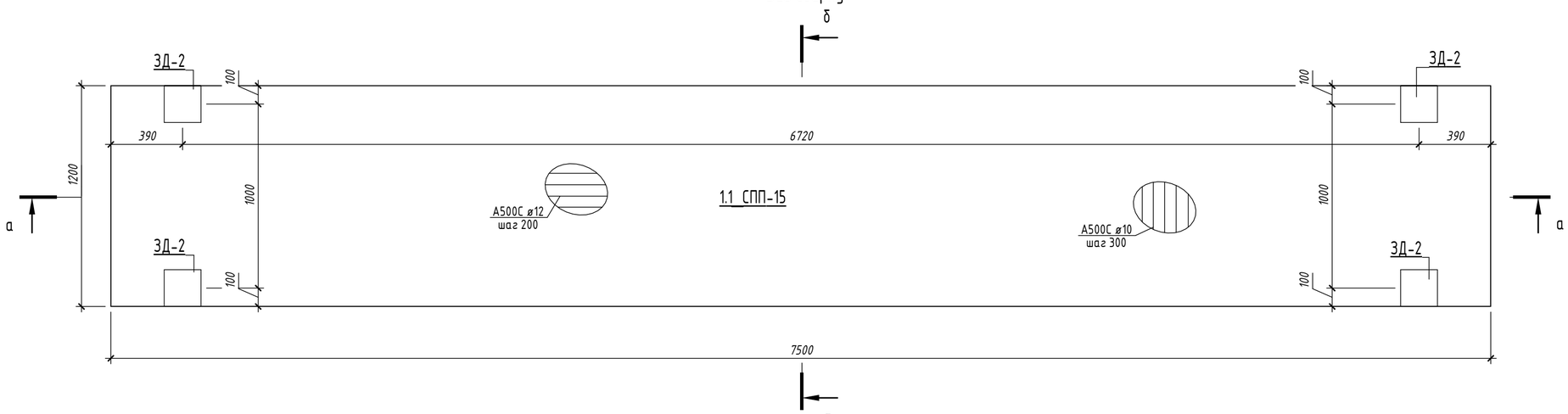

б – б (1 : 20)

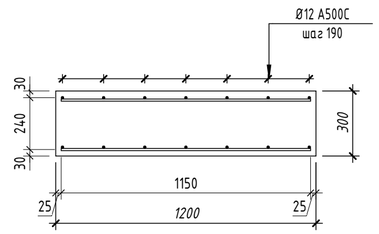

Опалубочный план (1 : 20)

Вид снизу

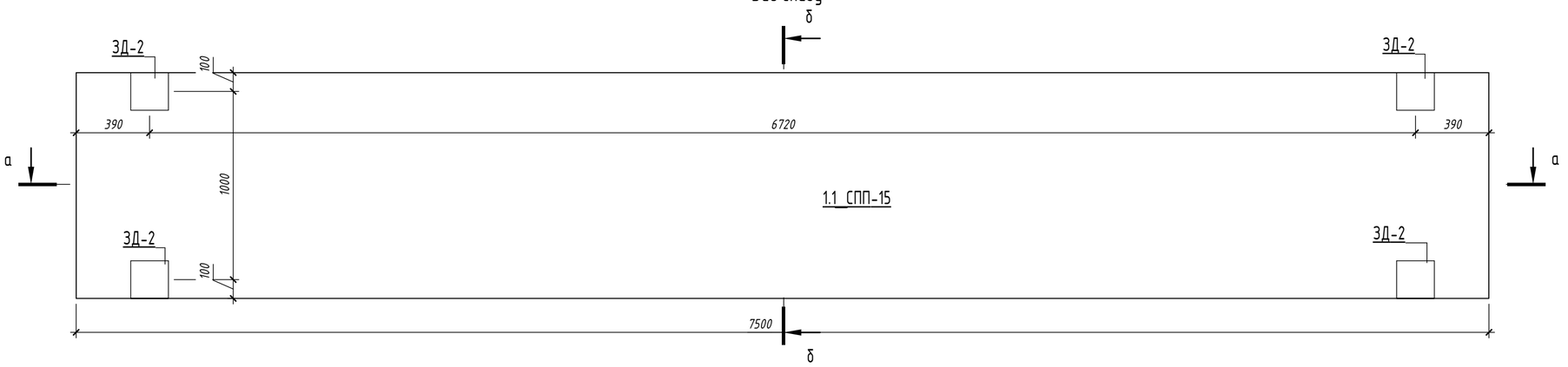

а – а (1 : 20)

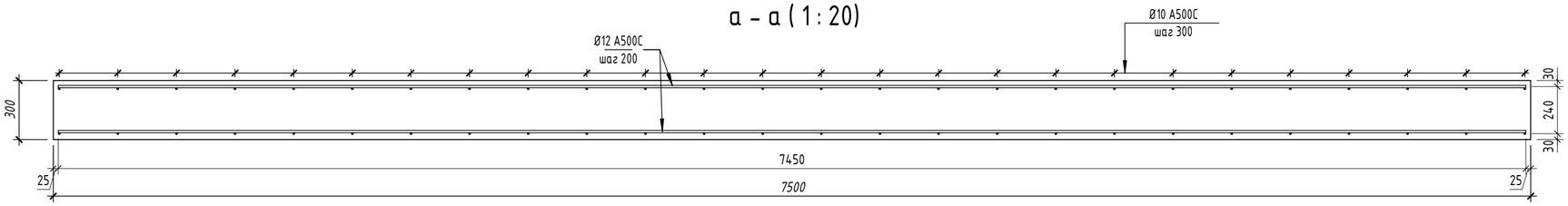

Закладные элементы

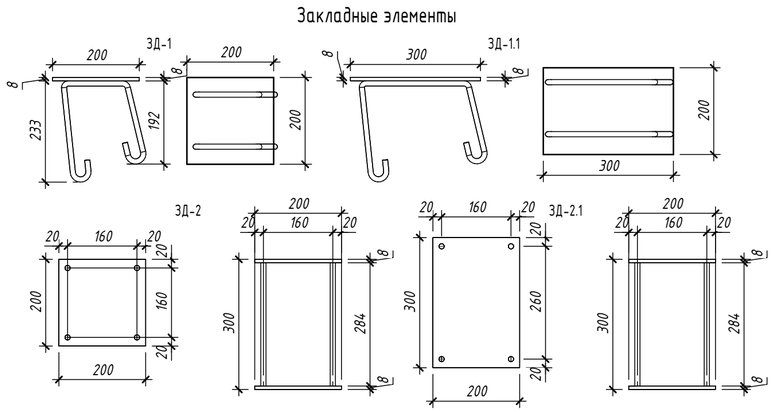

Изм.	Кол.уч.	Лист	№док.	Подп.	Дата	25-31-ИЖС - КР		
						Комплексная застройка группы земельных участков блокированными индивидуальными жилыми домами с повышенной для регионального уровня комфортностью мест общего пользования», расположенный адресу: Иркутская область, Иркутский район, мкр. Еловый		
Разработал		Павлов			06.04.26	Таунхаус тип 1-1.1	Стадия	Лист	Листов
Проверил		Заец Д.О.			06.04.26		Р	58	
Н.контр.		Заец Д.О			06.04.26	Чертёж 1.1_СПП-15	СФЕРА		
ГИП		Заец Д.О			06.04.26				

Взам. инв. №

Подп. и дата

Инв. № подл.

М:1 Формат А2 420 x 594

Опалубочный план (1 : 20)

Вид сверху

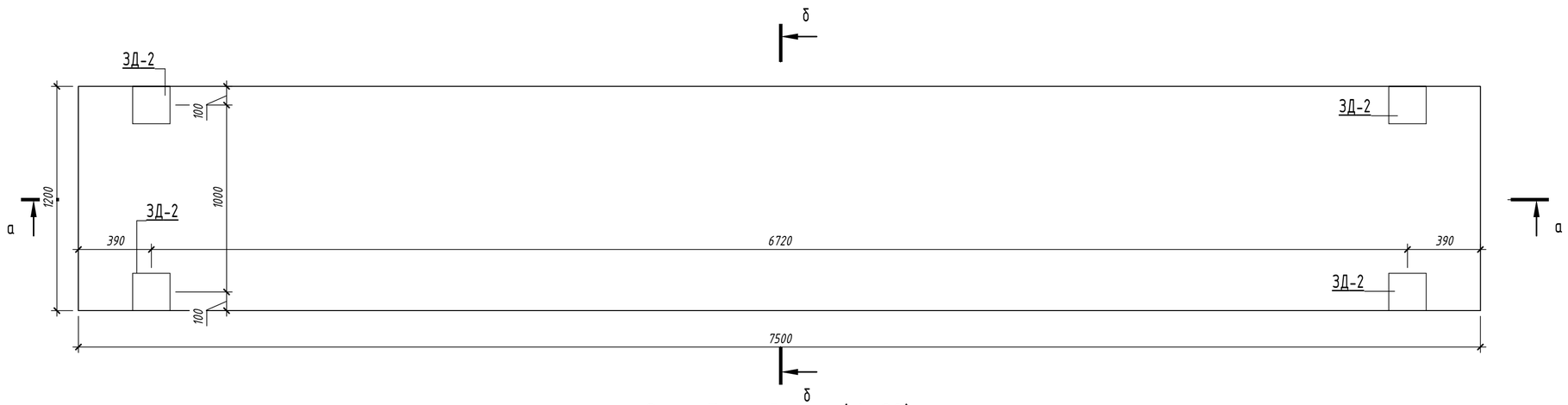

б – б (1 : 20)

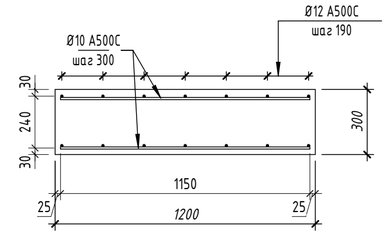

Опалубочный план (1 : 20)

Вид снизу

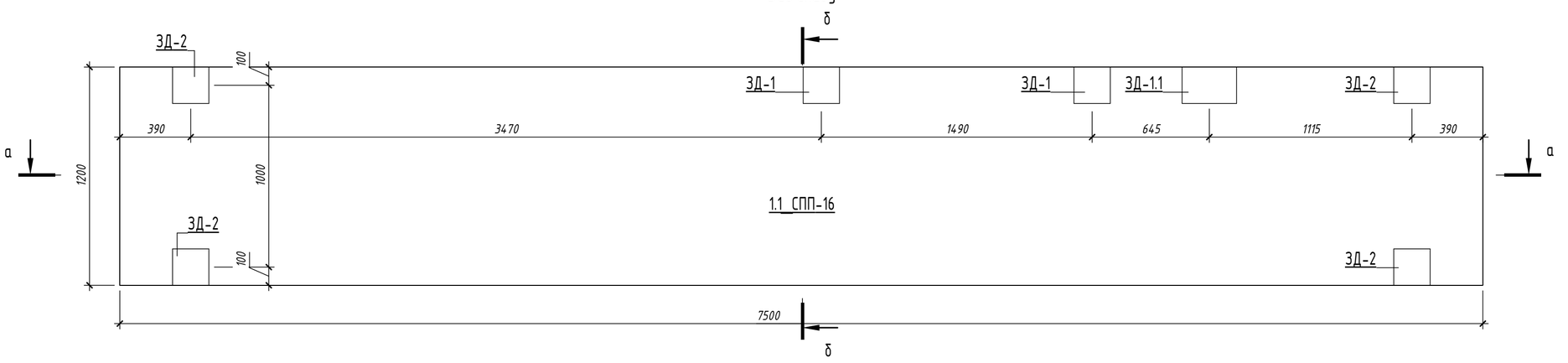

а – а (1 : 20)

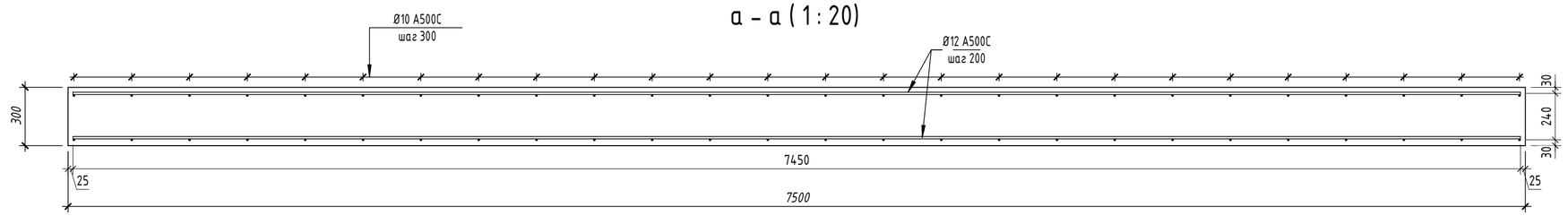

Закладные элементы

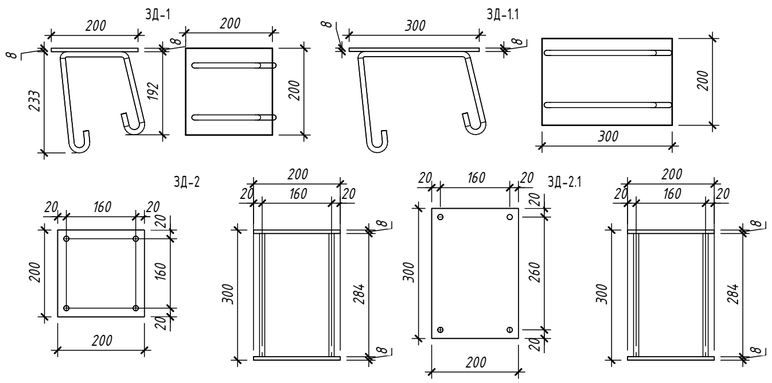

Изм.	Кол.уч.	Лист	№док.	Подп.	Дата
Разработал		Павлов			06.04.26
Проверил		Заец Д.О.			06.04.26
Н.контр.		Заец Д.О			06.04.26
ГИП		Заец Д.О			06.04.26

25-31-ИЖС - КР

Комплексная застройка группы земельных участков блокированными индивидуальными жилыми домами с повышенной для регионального уровня комфортностью мест общего пользования», расположенный адресу: Иркутская область, Иркутский район, мкр. Еловый

Таунхаус тип 1-1.1	Стадия	Лист	Листов
	Р	59	
Чертежи 1.1_СПП-16	СФЕРА		

Взам. инв. №

Подп. и дата

Инв. № подл.

V:1 Формат А2 420 x 594

Опалубочный план (1 : 20)

Вид сверху

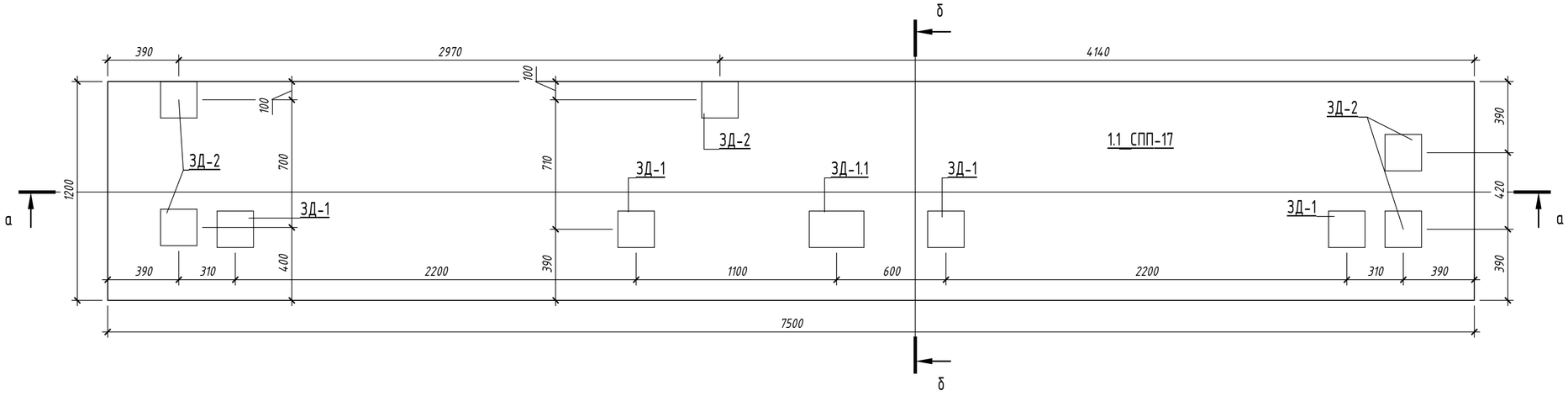

δ – δ (1 : 20)

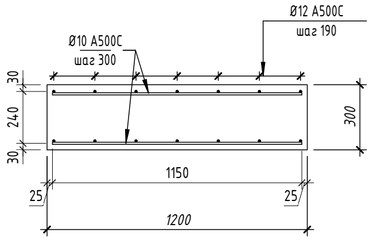

Опалубочный план (1 : 20)

Вид снизу

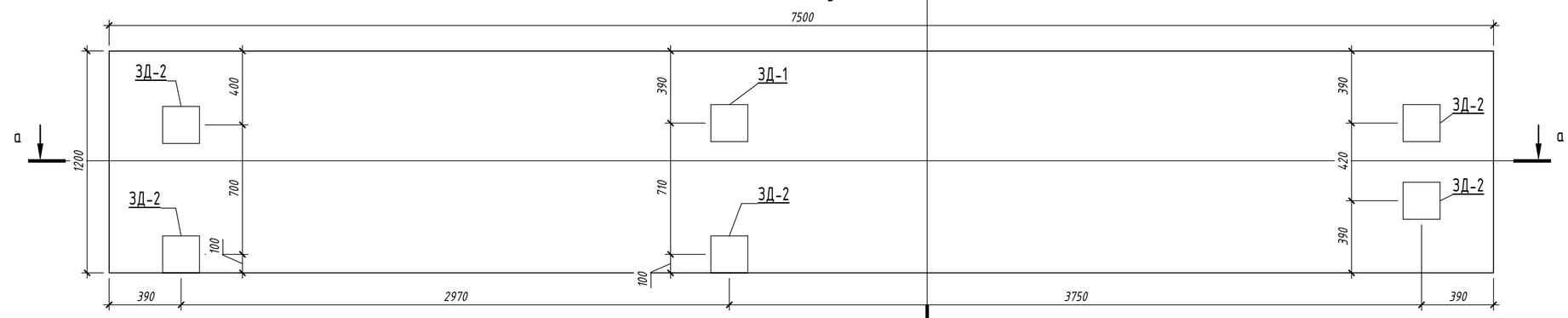

а – а (1 : 20)

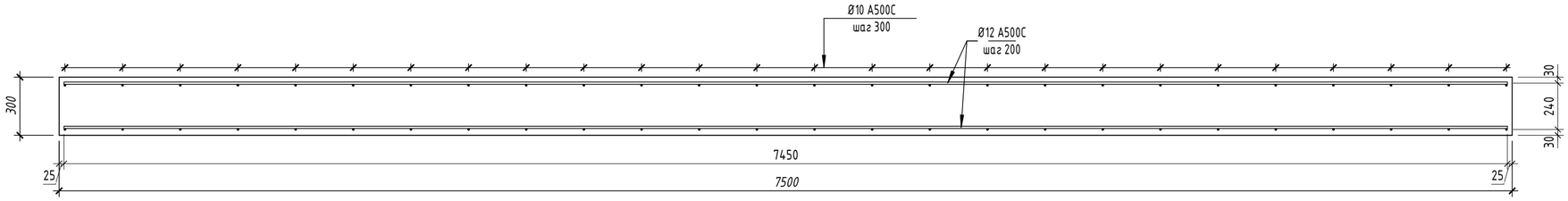

Закладные элементы

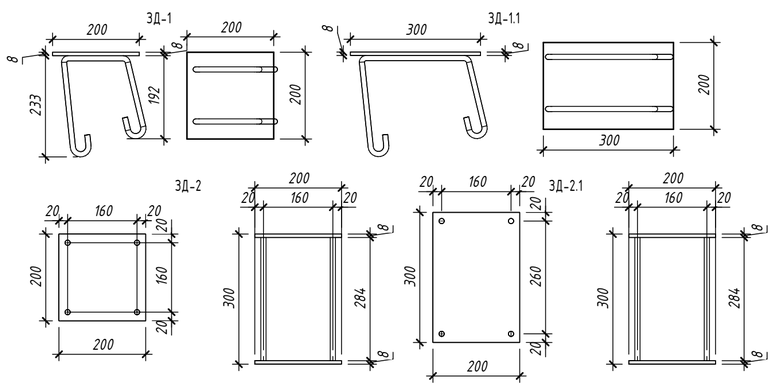

						25-31-ИЖС – КР	
						Комплексная застройка группы земельных участков блокированными индивидуальными жилыми домами с повышенной для регионального уровня комфортностью мест общего пользования», расположенный адресу: Иркутская область, Иркутский район, мкр. Еловый	
Изм.	Кол.уч.	Лист	№док.	Подп.	Дата		
Разработал		Павлов			06.04.26	Таунхаус тип 1-1.1	Стадия: Р; Лист: 60; Листов:
Проверил		Заец Д.О.			06.04.26		
Н.контр.		Заец Д.О			06.04.26	Чертежи 1.1_СПП-17	СФЕРА
ГИП		Заец Д.О			06.04.26		

Взам. инв. № | Подп. и дата | Инв. № подл.

V:1 Формат А2 420 x 594

Опалубочный план (1 : 20)

Вид сверху

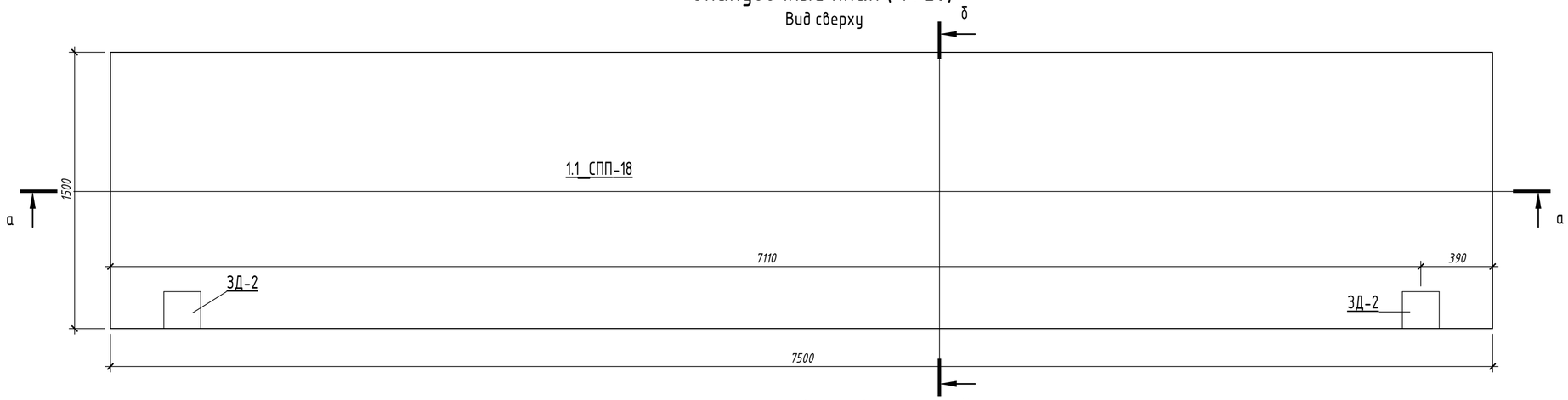

Опалубочный план (1 : 20)

Вид снизу



б – б (1 : 20)

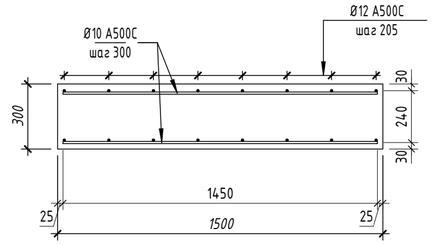

а – а (1 : 20)

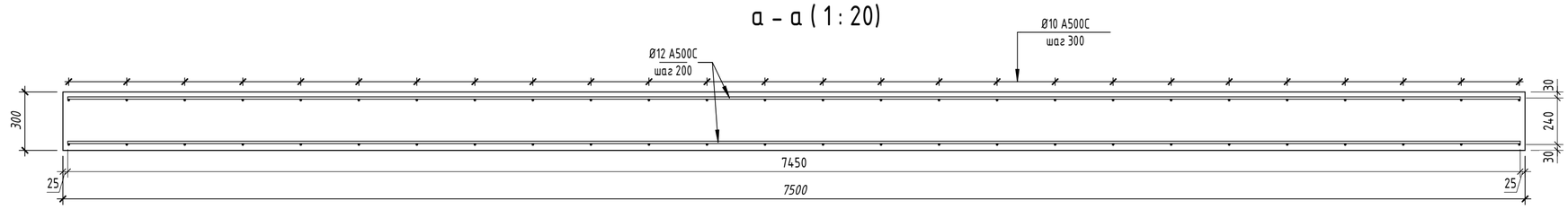

Закладные элементы

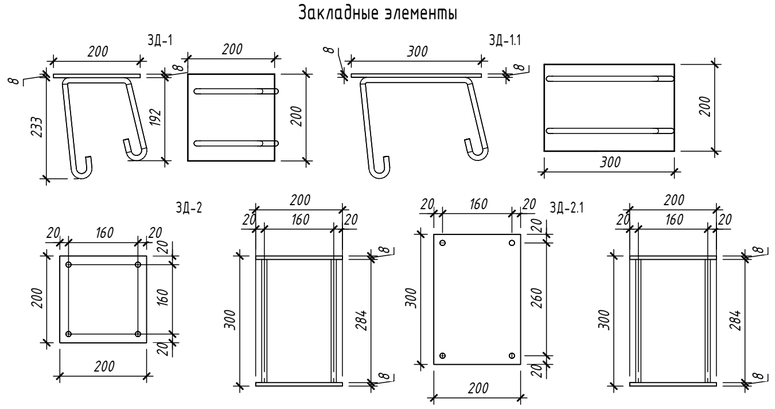

						25-31-ИЖС - КР	
						Комплексная застройка группы земельных участков блокированными индивидуальными жилыми домами с повышенной для регионального уровня комфортностью мест общего пользования», расположенный адресу: Иркутская область, Иркутский район, мкр. Еловый	
Изм.	Кол.уч.	Лист	№док.	Подп.	Дата		
Разработал		Павлов			06.04.26	Таунхаус тип 1-1.1	Стадия: Р; Лист: 61; Листов:
Проверил		Заец Д.О.			06.04.26		
Н.контр.		Заец Д.О			06.04.26	Чертежи 1.1_СПП-18	СФЕРА
ГИП		Заец Д.О			06.04.26		

Взам. инв. №

Подп. и дата

Инв. № подл.

Опалубочный план (1 : 20)

Вид сверху

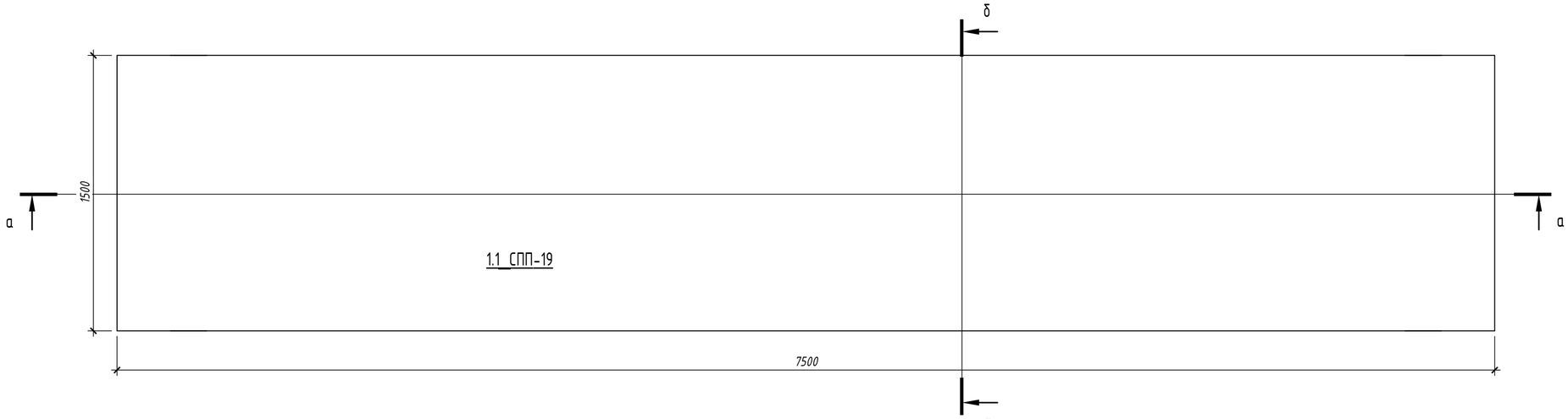

б – б (1 : 20)

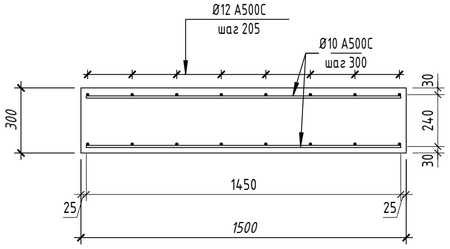

Опалубочный план (1 : 20)

Вид снизу

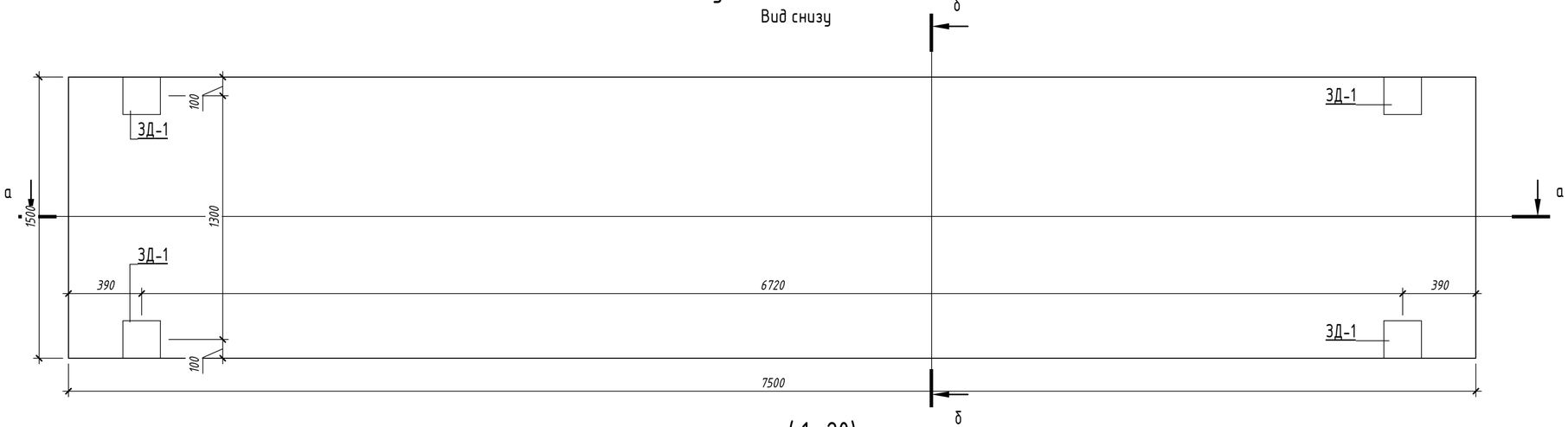

а – а (1 : 20)

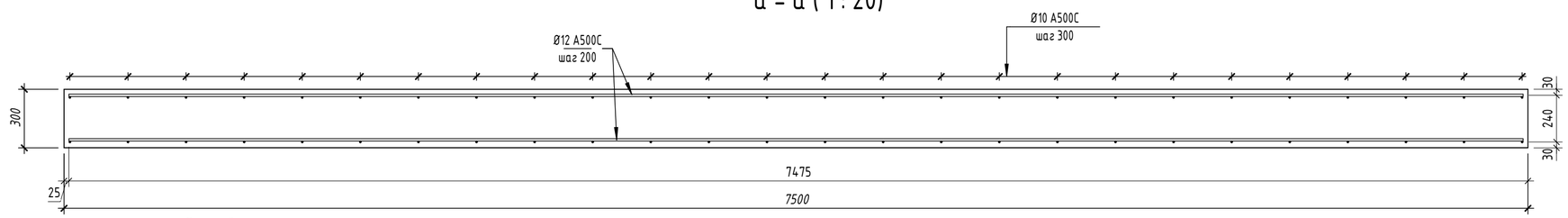

Закладные элементы

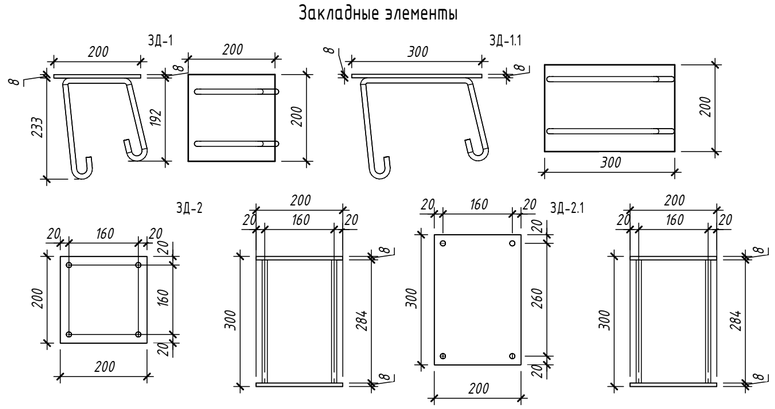

							25-31-ИЖС - КР
							Комплексная застройка группы земельных участков блокированными индивидуальными жилыми домами с повышенной для регионального уровня комфортностью мест общего пользования», расположенный адресу: Иркутская область, Иркутский район, мкр. Еловый
Изм.	Кол.уч.	Лист	№док.	Подп.	Дата		
Разработал		Павлов			06.04.26	Таунхаус тип 1-1.1	Стадия: Р; Лист: 62; Листов:
Проверил		Заец Д.О.			06.04.26		
Н.контр.		Заец Д.О			06.04.26	Чертежи 1.1_СПП-19	СФЕРА
ГИП		Заец Д.О			06.04.26		

Взам. инв. №

Подп. и дата

Инв. № подл.

Опалубочный план (1 : 20)

Вид сверху

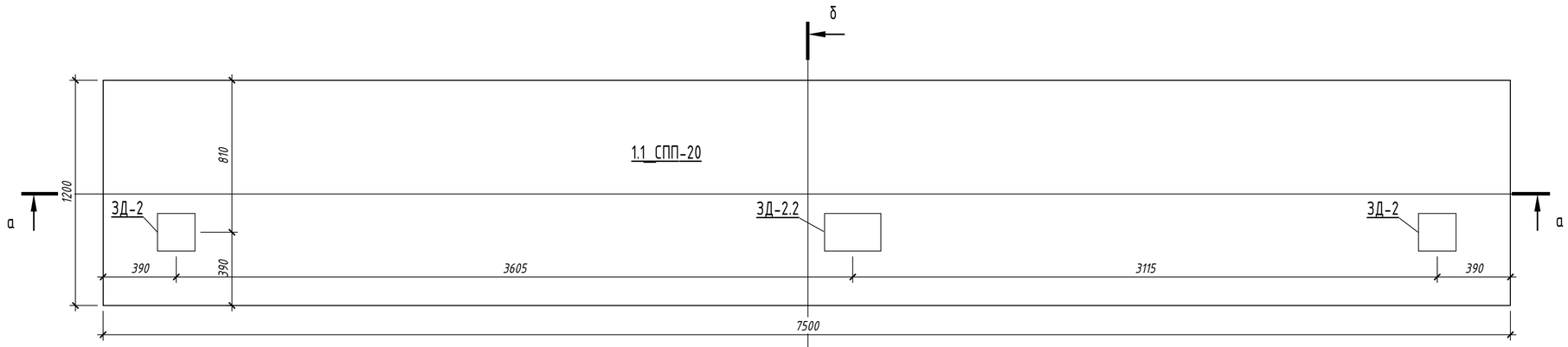

б – б (1 : 20)

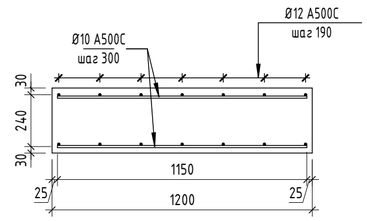

Опалубочный план (1 : 20)

Вид снизу

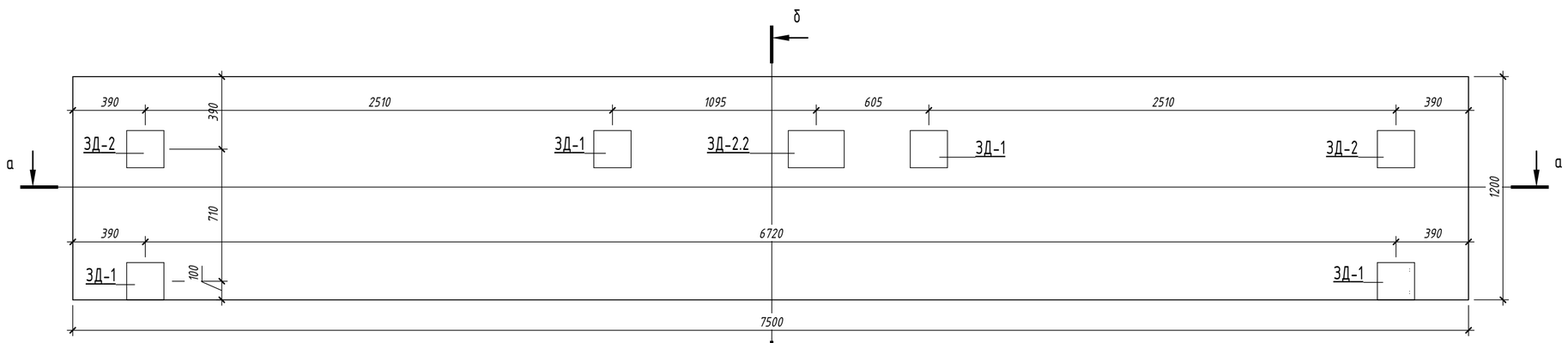

а – а (1 : 20)

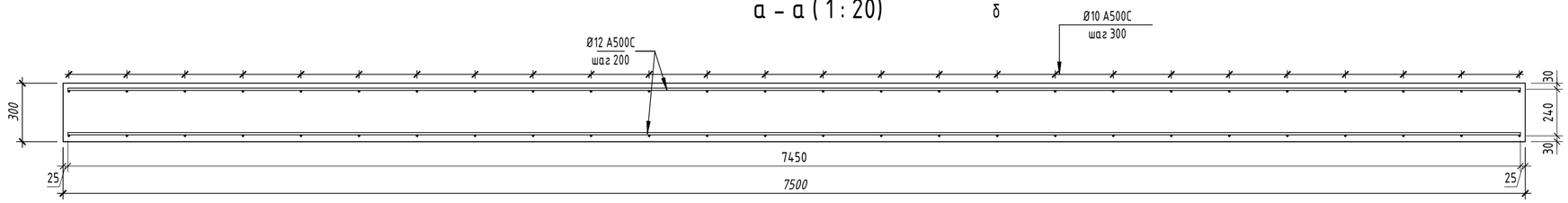

Закладные элементы

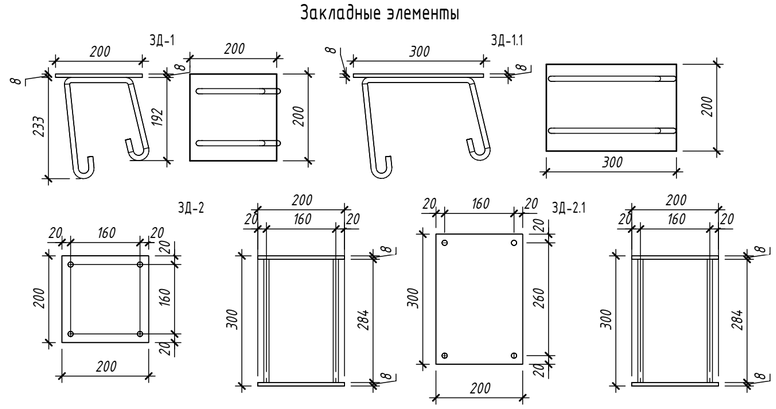

						25-31-ИЖС – КР
						Комплексная застройка группы земельных участков блокированными индивидуальными жилыми домами с повышенной для регионального уровня комфортностью мест общего пользования», расположенный адресу: Иркутская область, Иркутский район, мкр. Еловый
Изм.	Кол.уч.	Лист	№док.	Подп.	Дата	
Разработал		Павлов			06.04.26	Таунхаус тип 1-1.1
Проверил		Заец Д.О.			06.04.26	Стадия: Р; Лист: 63; Листов:
Н.контр.		Заец Д.О			06.04.26	Чертежи 1.1_СПП-20
ГИП		Заец Д.О			06.04.26	СФЕРА

Взам. инв. №

Подп. и дата

Инв. № подл.

Опалубочный план (1 : 20)

Вид сверху

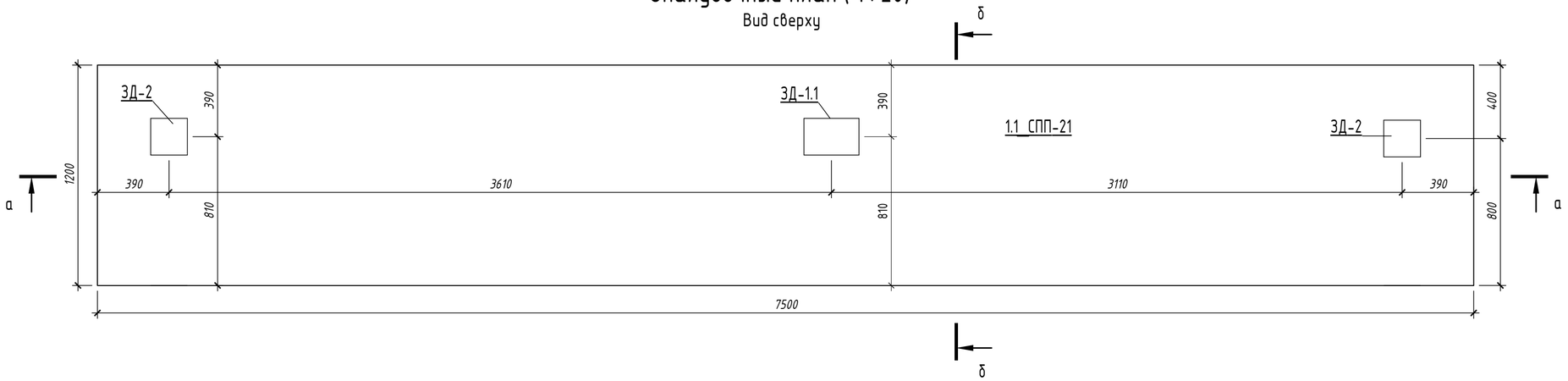

б – б (1 : 20)

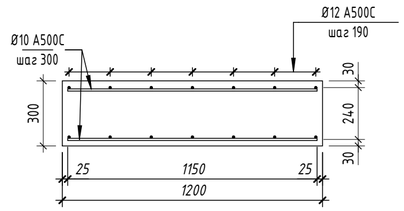

Опалубочный план (1 : 20)

Вид снизу

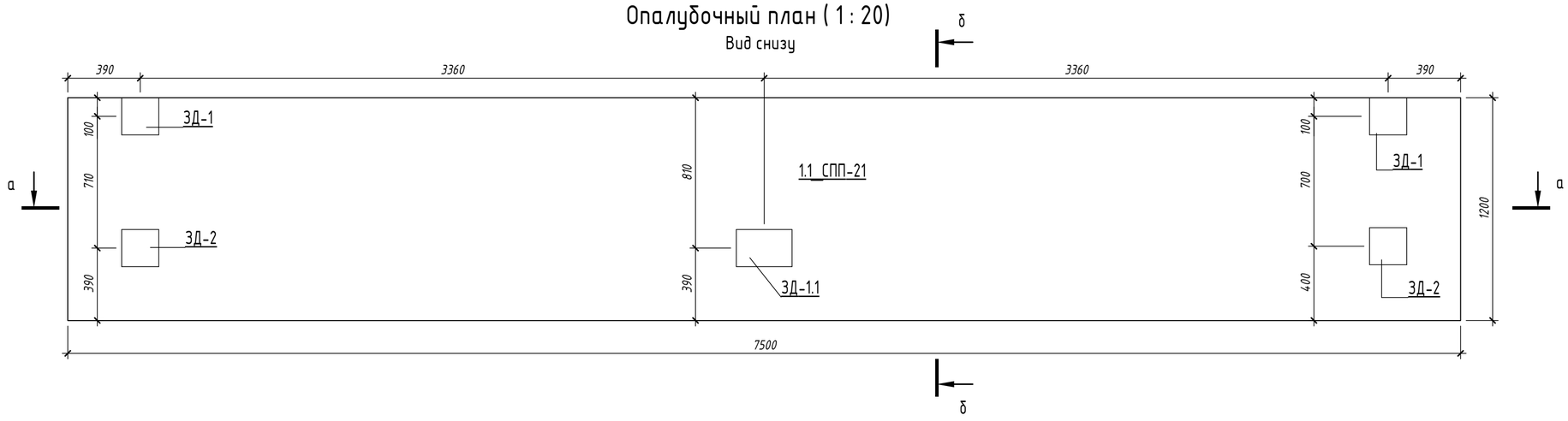

а – а (1 : 20)

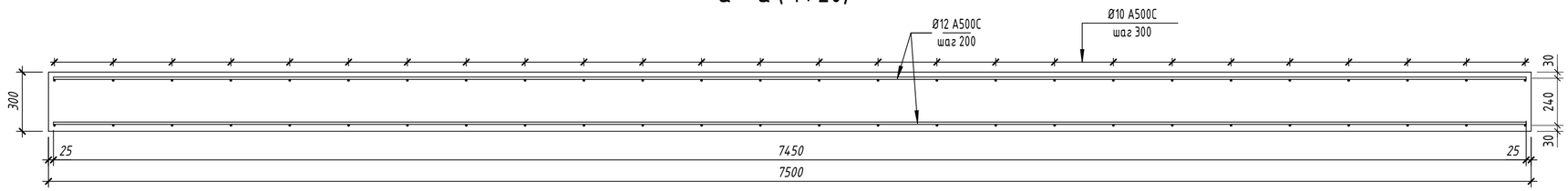

Закладные элементы

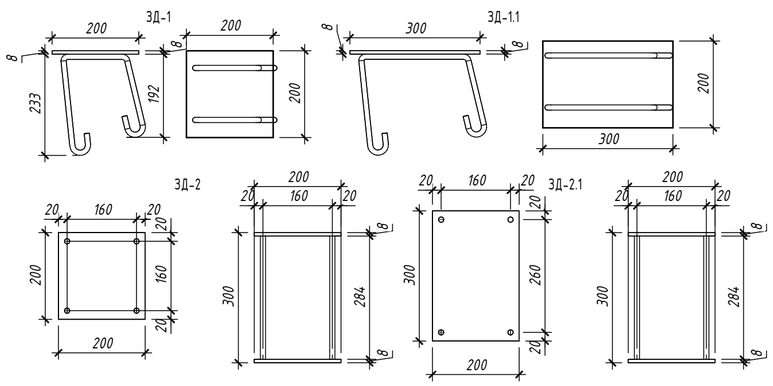

Изм.	Кол.уч.	Лист	№док.	Подп.	Дата
Разработал		Павлов			22.05.26
Проверил		Заец Д.О.			22.05.26
Н.контр.		Заец Д.О			22.05.26
ГИП		Заец Д.О			22.05.26

25-31-ИЖС - КР

Комплексная застройка группы земельных участков блокированными индивидуальными жилыми домами с повышенной для регионального уровня комфортностью мест общего пользования», расположенный адресу: Иркутская область, Иркутский район, мкр. Еловый

Таунхаус тип 1-1.1

Стадия	Лист	Листов
Р	64	

Чертежи 1.1_СПП-21

СФЕРА

Взам. инв. №

Подп. и дата

Инв. № подл.

v:1 Формат А2 420 x 594

Опалубочный план (1 : 20)

Вид сверху

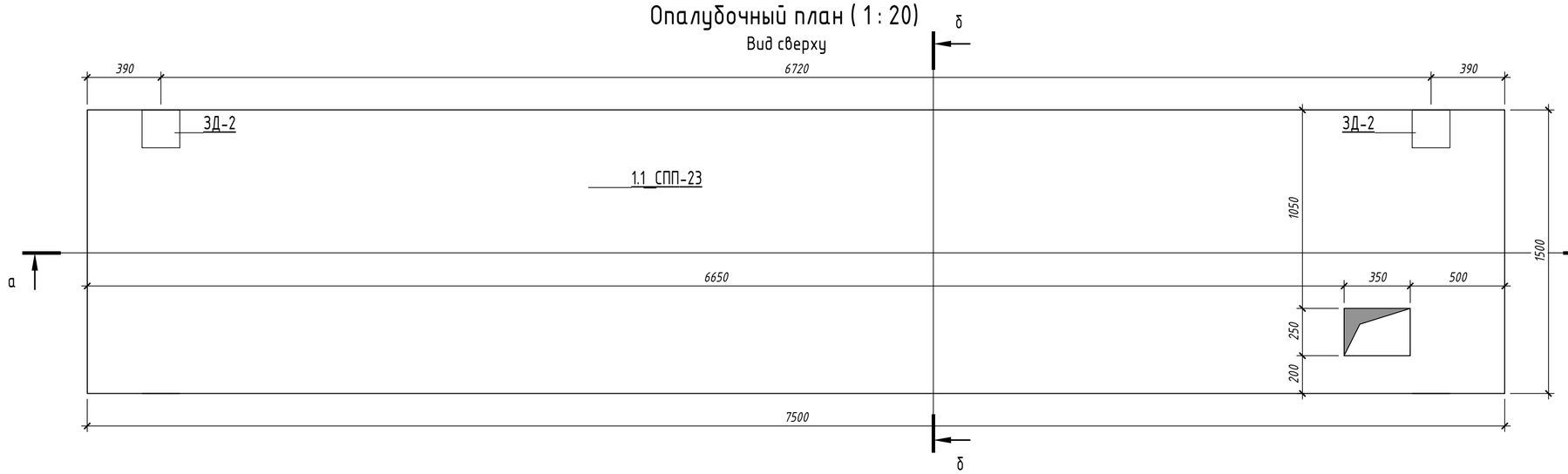

Разрез б – б (1 : 20)

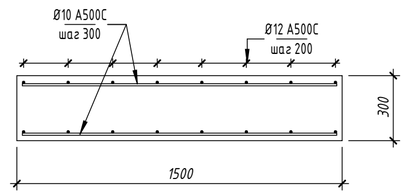

Опалубочный план (1 : 20)

Вид снизу

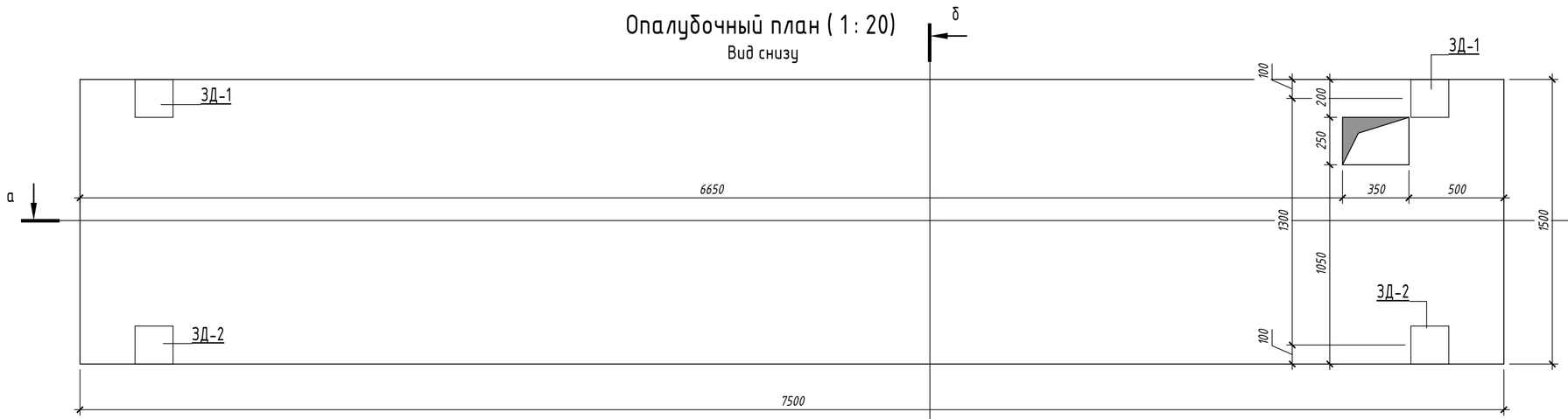

Разрез а – а (1 : 20)

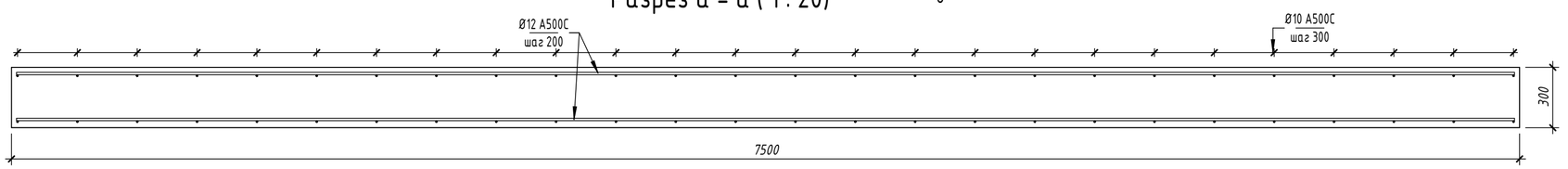

Закладные элементы

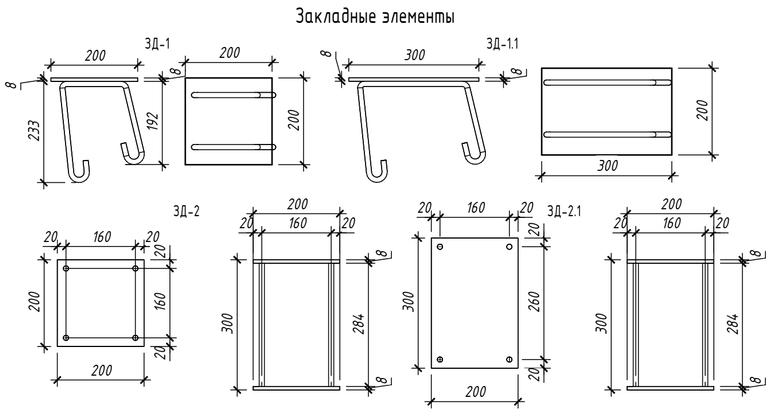

*см совместно с схемой усиления отверстий на листе "Чертежи 1.1 СПП-13"

						25-31-ИЖС - КР			
						Комплексная застройка группы земельных участков блокированными индивидуальными жилыми домами с повышенной для регионального уровня комфортностью мест общего пользования», расположенный адресу: Иркутская область, Иркутский район, мкр. Еловый			
Изм.	Кол.уч.	Лист	№док.	Подп.	Дата				
Разработал		Павлов			06.04.26	Таунхаус тип 1-1.1	Стадия	Лист	Листов
Проверил		Заец Д.О.			06.04.26		Р	65	
Н.контр.		Заец Д.О			06.04.26	Чертежи 1.1_СПП-23	СФЕРА		
ГИП		Заец Д.О			06.04.26				

Взам. инв. №

Подп. и дата

Инв. № подл.

Вид спереди (1 : 20)

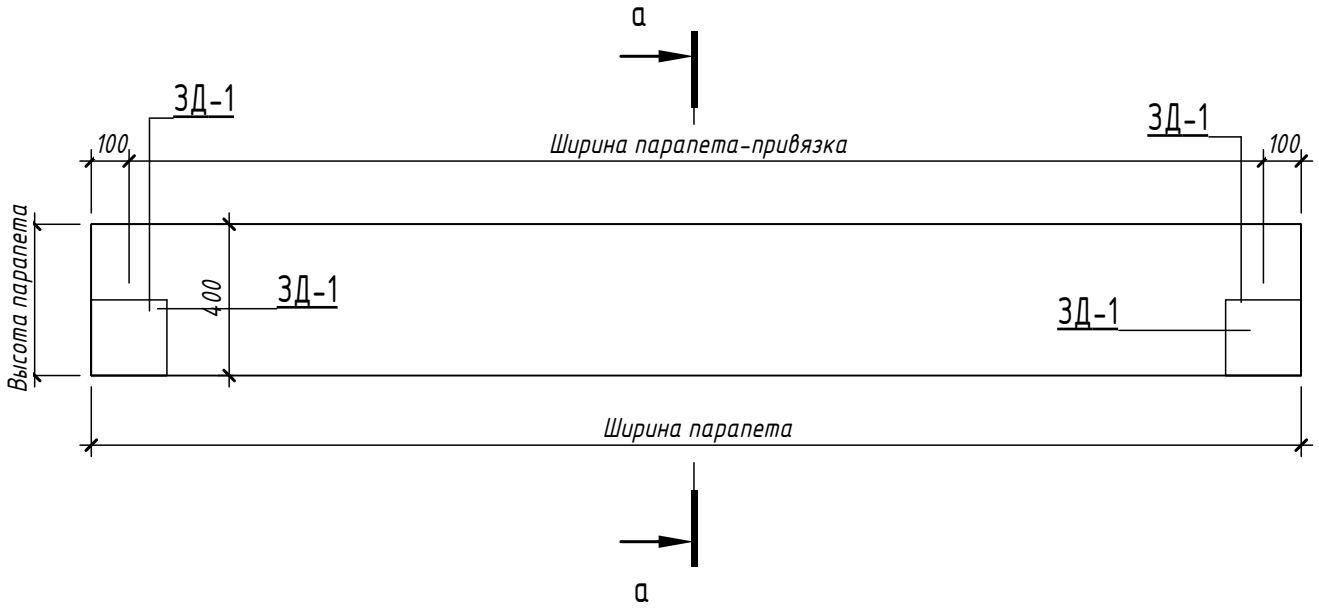

а – а (1 : 10)

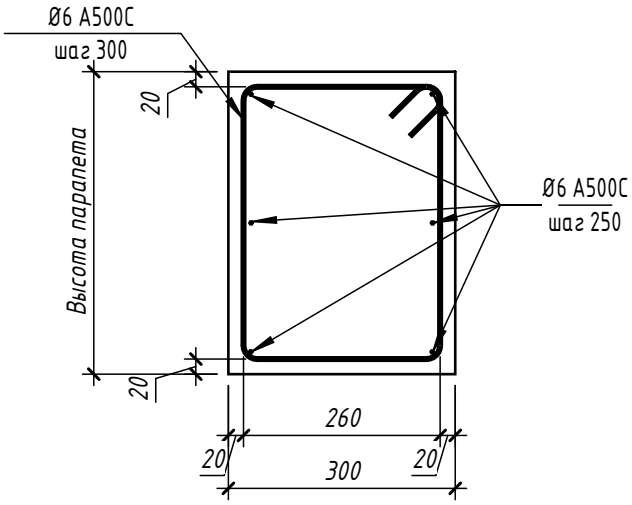

Спецификация несущего каркаса _СПк_..._1					
Марка	Размеры, [мм]	Площадь, [м2]	Объем, [м3]	Количество, [шт]	Примечание
1.1_СПк-01_1	3200х400	1.28	0.38 $м^3$	1	
1.1_СПк-01_1	3200х400	1.28	0.38 $м^3$	1	
1.1_СПк-02_1	3700х400	1.48	0.44 $м^3$	1	
1.1_СПк-02_1	3700х400	1.48	0.44 $м^3$	1	
1.1_СПк-04_1	3000х400	1.2	0.36 $м^3$	1	
1.1_СПк-04_1	3000х400	1.2	0.36 $м^3$	1	

Взам. инв. №

Подп. и дата

Инв. № подл.

Изм.	Кол.уч.	Лист	№док.	Подп.	Дата
Разработал		Павлов			06.0.4.26
Проверил		Заец Д.О.			06.0.4.26
Н.контр.		Заец Д.О			06.0.4.26
ГИП		Заец Д.О			06.0.4.26

25-31-ИЖС - КР

Комплексная застройка группы земельных участков блокированными индивидуальными жилыми домами с повышенной для регионального уровня комфортностью мест общего пользования», расположенный адресу: Иркутская область, Иркутский район, мкр. Еловый

Таунхаус тип 1-1.1

Стадия	Лист	Листов
Р	66	

Чертежи сборных парапетов марки СПк_..._1

СФЕРА

V:1 Формат А4 297 x 210

Вид спереди (1 : 20)

1.1_СПк

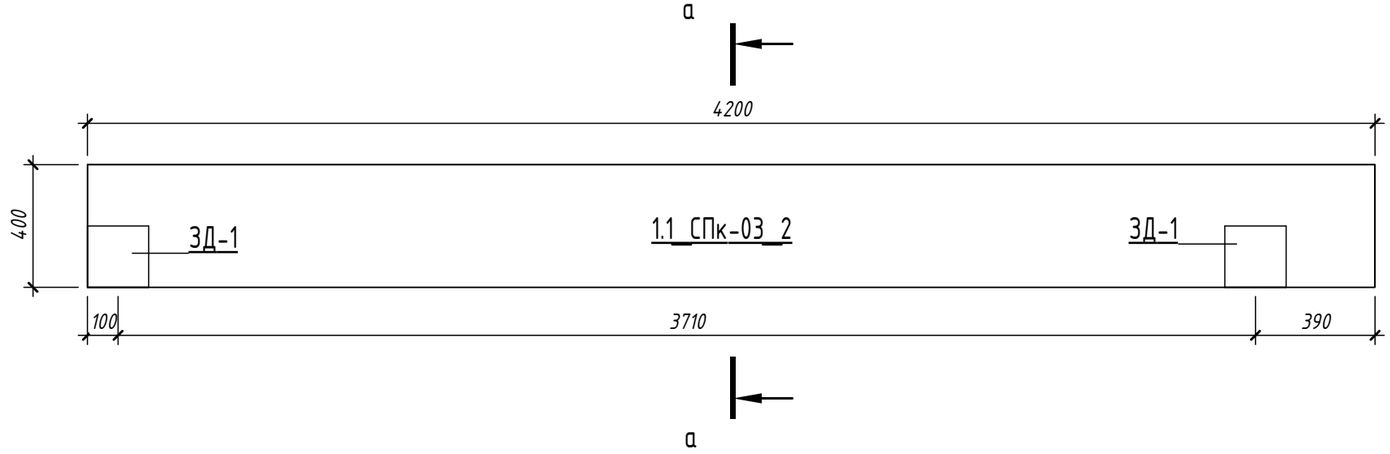

Спецификация несущего каркаса 1.1_СПк					
Марка	Размеры, [мм]	Площадь, [м2]	Объем, [м3]	Количество, [шт]	Примечание
1.1_СПк-03_2	4200x400	1.68	0.50 м^3	1	
1.1_СПк-03_2	4200x400	1.68	0.50 м^3	1	
1.1_СПк-03_2_3р	4200x400	1.68	0.50 м^3	1	
1.1_СПк-03_2_3р	4200x400	1.68	0.50 м^3	1	

а – а (1 : 10)

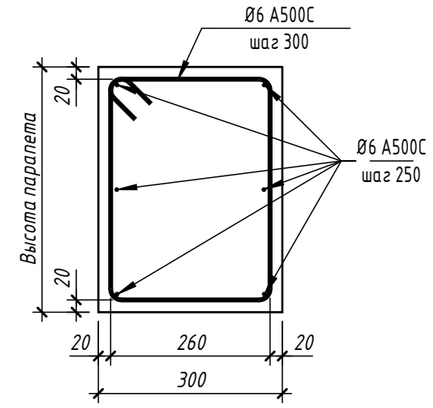

Вид снизу (1 : 10)

1.1_СПп

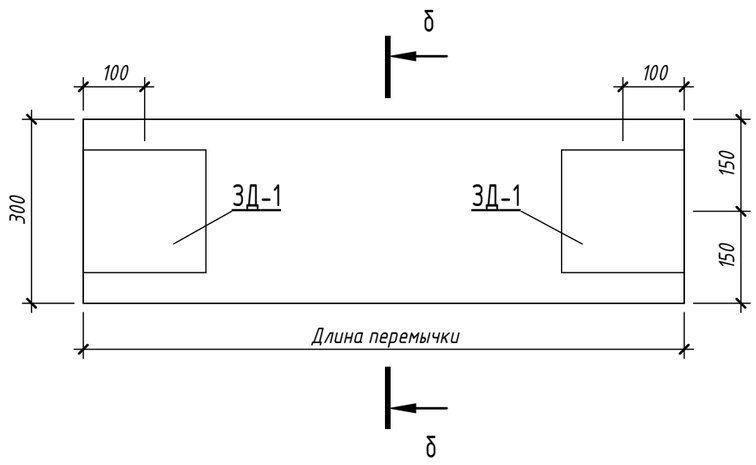

б – б (1 : 10)

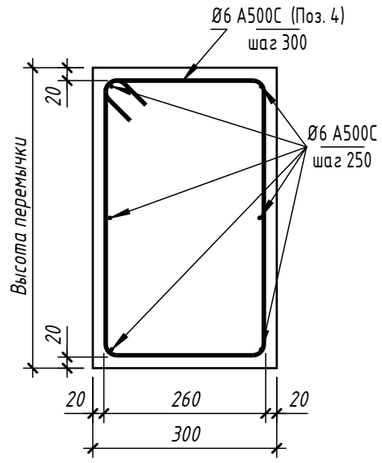

Закладные элементы

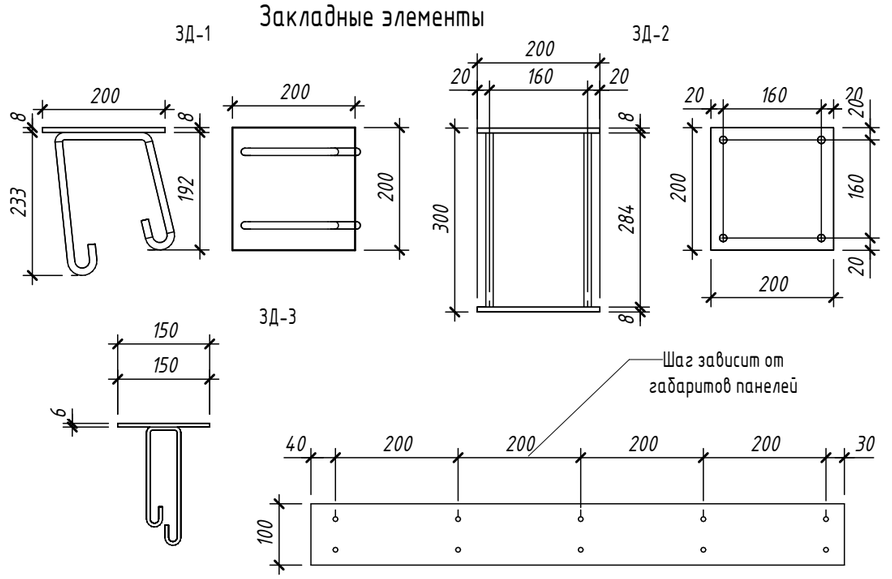

Спецификация несущего каркаса 1.1_СПп					
Марка	Размеры, [мм]	Площадь, [м2]	Объем, [м3]	Количество, [шт]	Примечание
1.1_СПп-01	980x490	0.4802	0.14 м^3	1	
1.1_СПп-02	5480x290	1.5892	0.48 м^3	1	
1.1_СПп-03	2480x290	0.7192	0.22 м^3	2	
1.1_СПп-04	1980x290	0.5742	0.17 м^3	3	

Общий итог: 7

Изм.	Кол.уч.	Лист	№док.	Подп.	Дата
Разработал		Павлов			29.05.26
Проверил		Заец Д.О.			29.05.26
Н.контр.		Заец Д.О			29.05.26
ГИП		Заец Д.О			29.05.26

25-31-ИЖС - КР

Комплексная застройка группы земельных участков блокированными индивидуальными жилыми домами с повышенной для регионального уровня комфортностью мест общего пользования», расположенный адресу: Иркутская область, Иркутский район, мкр. Еловый

Таунхаус тип 1-1.1

Стадия	Лист	Листов
Р	67	

Чертежи сборных парапетов марки 1.1_СПк. Чертежи сборных перемычек марки 1.1_СПп.

СФЕРА

Взам. инв. №

Подп. и дата

Инв. № подл.

Ведомость расхода стали

Марка элемента	Изделия арматурные						
	Арматура класса						Всего
	А240		А500				
	ГОСТ 34028-2016		ГОСТ 34028-2016				
	Ø8	Итого	Ø6	Ø10	Ø12	Итого	
1.1_СП-01_1	0	0	0	1063.59	2263.42	3327.02	3327.02
1.1_СП-02_1	0	0	0	62.48	125.76	188.24	188.24
1.1_СП-03	0	0	0	46.86	94.32	141.18	141.18
1.1_СП-04	0	0	0	39.36	83.83	123.19	123.19
1.1_СП-05	0	0	0	78.96	167.67	246.63	246.63
1.1_СП-06	0	0	0	42.9	94.32	137.22	137.22
1.1_СП-06_3р	0	0	0	28.6	62.88	91.48	91.48
1.1_СП-07_2	0	0	0	43.12	110.04	153.16	153.16
1.1_СП-07_2_3р	0	0	0	24.64	62.88	87.52	87.52
1.1_СП-08	0	0	0	16.72	41.92	58.64	58.64
1.1_СП-09	0	0	0	36.08	83.32	119.4	119.4
1.1_СП-09_3р	0	0	0	36.08	83.84	119.92	119.92
1.1_СП-10_2	0	0	0	18.04	41.92	59.96	59.96
1.1_СП-11	0	0	0	19.36	41.92	61.28	61.28
1.1_СП-12	0	0	0	140.58	282.96	423.54	423.54
1.1_СП-12_3р	0	0	0	109.34	230.56	339.9	339.9
1.1_СП-13	0	0	0	31.24	73.36	104.6	104.6
1.1_СП-15	0	0	0	31.24	73.36	104.6	104.6
1.1_СП-16	0	0	0	40.72	87.02	127.75	127.75
1.1_СП-17	0	0	0	42.2	90.22	132.42	132.42
1.1_СП-18_3р	0	0	0	31.24	62.88	94.12	94.12
1.1_СП-21	0	0	0	12.76	41.92	54.68	54.68
1.1_СП-23	0	0	0	31.24	62.88	94.12	94.12
1.1_СП-23_3р	0	0	0	31.24	62.88	94.12	94.12
1.1_СПП-01_1	0	0	0	186.09	423.4	609.49	609.49
1.1_СПП-02	0	0	0	91.07	208.22	299.29	299.29
1.1_СПП-03	0	0	0	93.04	211.7	304.74	304.74
1.1_СПП-04	0	0	0	93.04	211.7	304.74	304.74
1.1_СПП-06	0	0	0	73.79	185.24	259.03	259.03
1.1_СПП-07	0	0	0	92.82	211.02	303.85	303.85
1.1_СПП-08	0	0	0	73.79	185.24	259.03	259.03
1.1_СПП-09	0	0	0	73.79	185.24	259.03	259.03
1.1_СПП-11	0	0	0	93.04	211.7	304.74	304.74
1.1_СПП-12	0	0	0	73.79	185.24	259.03	259.03
1.1_СПП-13	0	0	0	27.89	63.4	91.29	91.29
1.1_СПП-13.1	0	0	0	29.37	64.82	94.19	94.19
1.1_СПП-14	0	0	0	54.54	132.31	186.85	186.85
1.1_СПП-15	0	0	0	147.59	370.47	518.06	518.06
1.1_СПП-16	0	0	0	73.79	185.24	259.03	259.03
1.1_СПП-17	0	0	0	73.79	185.24	259.03	259.03
1.1_СПП-18	0	0	0	186.09	423.4	609.49	609.49
1.1_СПП-18_3р	0	0	0	93.04	211.7	304.74	304.74
1.1_СПП-19	0	0	0	186.09	423.4	609.49	609.49
1.1_СПП-20	0	0	0	73.79	185.24	259.03	259.03

Ведомость расхода стали

Марка элемента	Изделия арматурные						
	Арматура класса						Всего
	А240		А500				
	ГОСТ 34028-2016		ГОСТ 34028-2016				
	Ø8	Итого	Ø6	Ø10	Ø12	Итого	
1.1_СПП-21	0	0	0	73.79	185.24	259.03	259.03
1.1_СПП-23	0	0	0	92.3	208.86	301.16	301.16
1.1_СПк-01_1	0	0	31.68	0	0	31.68	31.68
1.1_СПк-02_1	0	0	35.56	0	0	35.56	35.56
1.1_СПк-04_1	0	0	29.48	0	0	29.48	29.48
1.1_СПп-01	0	0	5.32	0	0	5.32	5.32
1.1_СПп-02	0	0	19.56	0	0	19.56	19.56
1.1_СПп-03	0	0	18	0	0	18	18
1.1_СПп-04	0	0	22.8	0	0	22.8	22.8
1_СП-02	0	0	0	8.8	26.2	35	35
1_СП-03	0	0	0	6.16	15.72	21.88	21.88
1_СП-04_3	0	0	0	7.7	20.96	28.66	28.66
1_СП-05_1	0	0	0	15.62	31.44	47.06	47.06
1_СПП-01	0	0	0	36.9	92.62	129.52	129.52
1_СПП-02	0	0	0	46.52	105.85	152.37	152.37
1_СПП-03_1	0	0	0	139.57	317.55	457.11	457.11
1_СПП-04	0	0	0	46.4	105.49	151.89	151.89
1_СПП-05	0	0	0	46.52	105.85	152.37	152.37
1_СПП-06	0	0	0	36.9	92.62	129.52	129.52
1_СПП-07	0	0	0	46.52	105.85	152.37	152.37
1_СПП-08	0	0	0	186.99	423.4	610.39	610.39
1_СПП-10	0	0	0	46.52	105.85	152.37	152.37
1_СПП-11	0	0	0	45.66	104	149.66	149.66
1_СПП-12	0	0	0	45.41	103.9	149.31	149.31
1_СПП-13	0	0	0	45.78	104.46	150.25	150.25
1_СПП-14	0	0	0	45.66	104.57	150.23	150.23
1_СПк-01	0	0	8.88	0	0	8.88	8.88
1_СПк-02_2	0	0	20.68	0	0	20.68	20.68
1_СПк-02_2_3р	0	0	20.68	0	0	20.68	20.68
1_СПк-04_1	0	0	11.13	0	0	11.13	11.13
1_СПп-01	0	0	3.52	0	0	3.52	3.52
1_СПп-02	0	0	11.23	0	0	11.23	11.23
1_СПп-03	0	0	7.51	0	0	7.51	7.51
1_СПп-04	0	0	6.56	0	0	6.56	6.56
Общий итог: 1466	0	0	252.59	4968.59	11250.41	16471.59	16471.59

Ведомость сборных плит перекрытия

Марка	Материал	Кол.во	Объем	Объем, итого	Примечание
1.1_СПП-01_1	Сборные плиты перекрытия из легкого бетона (полистиролбетона)	4	3.38 м³	13.50 м³	
1.1_СПП-02	Сборные плиты перекрытия из легкого бетона (полистиролбетона)	2	3.32 м³	6.63 м³	
1.1_СПП-03	Сборные плиты перекрытия из легкого бетона (полистиролбетона)	2	3.38 м³	6.75 м³	
1.1_СПП-04	Сборные плиты перекрытия из легкого бетона (полистиролбетона)	2	3.38 м³	6.75 м³	
1.1_СПП-06	Сборные плиты перекрытия из легкого бетона (полистиролбетона)	2	2.70 м³	5.40 м³	
1.1_СПП-07	Сборные плиты перекрытия из легкого бетона (полистиролбетона)	2	3.37 м³	6.75 м³	
1.1_СПП-08	Сборные плиты перекрытия из легкого бетона (полистиролбетона)	2	2.70 м³	5.40 м³	
1.1_СПП-09	Сборные плиты перекрытия из легкого бетона (полистиролбетона)	2	2.70 м³	5.40 м³	
1.1_СПП-11	Сборные плиты перекрытия из легкого бетона (полистиролбетона)	2	3.38 м³	6.75 м³	
1.1_СПП-12	Сборные плиты перекрытия из легкого бетона (полистиролбетона)	2	2.70 м³	5.40 м³	
1.1_СПП-13	Сборные плиты перекрытия из легкого бетона (полистиролбетона)	2	1.00 м³	1.99 м³	
1.1_СПП-13.1	Сборные плиты перекрытия из легкого бетона (полистиролбетона)	2	1.02 м³	2.05 м³	
1.1_СПП-14	Сборные плиты перекрытия из легкого бетона (полистиролбетона)	2	2.03 м³	4.05 м³	
1.1_СПП-15	Сборные плиты перекрытия из легкого бетона (полистиролбетона)	4	2.70 м³	10.80 м³	
1.1_СПП-16	Сборные плиты перекрытия из легкого бетона (полистиролбетона)	2	2.70 м³	5.40 м³	
1.1_СПП-17	Сборные плиты перекрытия из легкого бетона (полистиролбетона)	2	2.70 м³	5.40 м³	
1.1_СПП-18	Сборные плиты перекрытия из легкого бетона (полистиролбетона)	4	3.38 м³	13.50 м³	
1.1_СПП-18_3р	Сборные плиты перекрытия из легкого бетона (полистиролбетона)	2	3.38 м³	6.75 м³	
1.1_СПП-19	Сборные плиты перекрытия из легкого бетона (полистиролбетона)	4	3.38 м³	13.50 м³	
1.1_СПП-20	Сборные плиты перекрытия из легкого бетона (полистиролбетона)	2	2.70 м³	5.40 м³	
1.1_СПП-21	Сборные плиты перекрытия из легкого бетона (полистиролбетона)	2	2.70 м³	5.40 м³	
1.1_СПП-23	Сборные плиты перекрытия из легкого бетона (полистиролбетона)	2	3.35 м³	6.70 м³	
1_СПП-01	Сборные плиты перекрытия из легкого бетона (полистиролбетона)	1	2.70 м³	2.70 м³	
1_СПП-02	Сборные плиты перекрытия из легкого бетона (полистиролбетона)	1	3.38 м³	3.38 м³	
1_СПП-03_1	Сборные плиты перекрытия из легкого бетона (полистиролбетона)	3	3.38 м³	10.13 м³	
1_СПП-04	Сборные плиты перекрытия из легкого бетона (полистиролбетона)	1	3.37 м³	3.37 м³	
1_СПП-05	Сборные плиты перекрытия из легкого бетона (полистиролбетона)	1	3.38 м³	3.38 м³	
1_СПП-06	Сборные плиты перекрытия из легкого бетона (полистиролбетона)	1	2.70 м³	2.70 м³	
1_СПП-07	Сборные плиты перекрытия из легкого бетона (полистиролбетона)	1	3.38 м³	3.38 м³	
1_СПП-08	Сборные плиты перекрытия из легкого бетона (полистиролбетона)	4	3.38 м³	13.50 м³	
1_СПП-10	Сборные плиты перекрытия из легкого бетона (полистиролбетона)	1	3.38 м³	3.38 м³	
1_СПП-11	Сборные плиты перекрытия из легкого бетона (полистиролбетона)	1	3.33 м³	3.33 м³	
1_СПП-12	Сборные плиты перекрытия из легкого бетона (полистиролбетона)	1	3.32 м³	3.32 м³	
1_СПП-13	Сборные плиты перекрытия из легкого бетона (полистиролбетона)	1	3.35 м³	3.35 м³	
1_СПП-14	Сборные плиты перекрытия из легкого бетона (полистиролбетона)	1	3.35 м³	3.35 м³	
Итого: 70				208.90 м³	

Спецификация сборных парапетов

Марка	Размеры, [мм]	Площадь, [м2]	Объем, [м3]	Количество, [шт]	Примечание
1.1_СПк-01_1	3200x400	1.28	1.54 м³	4	
1.1_СПк-02_1	3700x400	1.48	1.78 м³	4	
1.1_СПк-04_1	3000x400	1.2	1.44 м³	4	
1.1_СПп-01	980x490	0.4802	0.29 м³	2	
1.1_СПп-02	5480x290	1.5892	0.95 м³	2	
1.1_СПп-03	2480x290	0.7192	0.86 м³	4	
1.1_СПп-04	1980x290	0.5742	1.03 м³	6	
1_СПк-01	3370x550	1.8535	0.56 м³	1	
1_СПк-02_2	3900x550	2.145	1.29 м³	2	
1_СПк-02_2_3р	3900x550	2.145	1.29 м³	2	
1_СПк-04_1	4200x550	2.31	1.39 м³	2	
1_СПп-01	980x740	0.7252	0.22 м³	1	
1_СПп-02	3500x590	2.065	0.62 м³	1	
1_СПп-03	2290x590	1.3511	0.41 м³	1	
1_СПп-04	1980x590	1.1682	0.35 м³	1	
Общий итог: 37			14.00 м³		

Спецификация стеновых панелей

Марка	Размеры, [мм]	Площадь	Объем, [м3]	Количество	Примечание
1.1_СП-01_1	1490x300	4.47 м²	72.41 м³	54	
1.1_СП-02_1	1190x300	3.57 м²	4.28 м³	4	
1.1_СП-03	1190x300	3.57 м²	3.21 м³	3	
1.1_СП-04	1490x300	4.47 м²	2.68 м³	2	
1.1_СП-05	1490x300	4.47 м²	5.36 м³	4	
1.1_СП-06	1090x300	3.27 м²	2.94 м³	3	
1.1_СП-06_3р	1090x300	3.27 м²	1.96 м³	2	
1.1_СП-07_2	490x300	1.47 м²	3.09 м³	7	
1.1_СП-07_2_3р	490x300	1.47 м²	1.76 м³	4	
1.1_СП-08	640x300	1.92 м²	1.15 м³	2	
1.1_СП-09	690x300	2.07 м²	2.48 м³	4	
1.1_СП-09_3р	690x300	2.07 м²	2.48 м³	4	
1.1_СП-10_2	690x300	2.07 м²	1.24 м³	2	
1.1_СП-11	740x300	2.22 м²	1.33 м³	2	
1.1_СП-12	1190x300	3.57 м²	9.64 м³	9	
1.1_СП-12_3р	1190x300	3.57 м²	7.50 м³	7	
1.1_СП-13	1190x300	3.57 м²	2.14 м³	2	
1.1_СП-15	1190x300	3.57 м²	2.14 м³	2	
1.1_СП-16	1490x300	4.65 м²	2.79 м³	2	
1.1_СП-17	1490x300	4.83 м²	2.90 м³	2	
1.1_СП-18_3р	1190x300	3.57 м²	2.14 м³	2	
1.1_СП-21	500x300	1.50 м²	0.90 м³	2	
1.1_СП-23	1190x300	3.57 м²	2.14 м³	2	
1.1_СП-23_3р	1190x300	3.57 м²	2.14 м³	2	
1_СП-02	680x300	2.04 м²	0.61 м³	1	
1_СП-03	490x300	1.47 м²	0.44 м³	1	
1_СП-04_3	600x300	1.80 м²	0.54 м³	1	
1_СП-05_1	1185x300	3.56 м²	1.07 м³	1	
133			143.50 м³		

Согласовано

Взам. инв. №

Подп. и дата

Инв. № подл.

Изм.	Кол.уч.	Лист	№док.	Подп.	Дата
Разработал		Павлов			
Проверил		Заец			
ГИП		Заец			
Н.контр.		Заец			

25-31-ИЖС - КР

Комплексная застройка группы земельных участков блокированными индивидуальными жилыми домами с повышенной для регионального уровня комфортностью мест общего пользования», расположенный адресу: Иркутская область, Иркутский район, мкр. Еловый, Кад: 5784

Стадия	Лист	Листов
Р	68	

Таунхаус тип 1-1.1

Ведомости и спецификации. Лист 1

СФЕРА

Формат А2 420 x 594

Спецификация к схеме армирования монолитной жб конструкции деталями

Поз.	Обозначение	Наименование	Кол.	Масса ед.,кг	Приме-чание
		Детали			
1.1_СПк-01_1					
Д5	ГОСТ 34028-2016	Ø 6 A500C L = 1365	12	0.31	
1.1_СПк-02_1					
Д5	ГОСТ 34028-2016	Ø 6 A500C L = 1365	13	0.31	
1.1_СПк-04_1					
Д5	ГОСТ 34028-2016	Ø 6 A500C L = 1365	11	0.31	
1.1_СПп-01					
Д4	ГОСТ 34028-2016	Ø 6 A500C L = 1535	4	0.35	
1.1_СПп-02					
Д6	ГОСТ 34028-2016	Ø 6 A500C L = 1135	19	0.26	
1.1_СПп-03					
Д6	ГОСТ 34028-2016	Ø 6 A500C L = 1135	9	0.26	
1.1_СПп-04					
Д6	ГОСТ 34028-2016	Ø 6 A500C L = 1135	8	0.26	
1_СПк-01					
Д3	ГОСТ 34028-2016	Ø 6 A500C L = 1660	12	0.37	
1_СПк-02_2					
Д3	ГОСТ 34028-2016	Ø 6 A500C L = 1660	14	0.37	
1_СПк-02_2_Зр					
Д3	ГОСТ 34028-2016	Ø 6 A500C L = 1660	14	0.37	
1_СПк-04_1					
Д3	ГОСТ 34028-2016	Ø 6 A500C L = 1660	15	0.37	
1_СПп-01					
Д1	ГОСТ 34028-2016	Ø 6 A500C L = 2035	4	0.46	
1_СПп-02					
Д2	ГОСТ 34028-2016	Ø 6 A500C L = 1735	13	0.39	
1_СПп-03					
Д2	ГОСТ 34028-2016	Ø 6 A500C L = 1735	9	0.39	
1_СПп-04					
Д2	ГОСТ 34028-2016	Ø 6 A500C L = 1735	8	0.39	
			165		55.81

Спецификация к схеме армирования монолитной жб конструкции деталями

Поз.	Обозначение	Наименование	Кол.	Масса ед.,кг	Приме-чание
		Детали			

Ведомость деталей

Поз.	Эскиз	

Д 1		A=690;
		B=250;
		x=70;
		x'=70;
		α=90.00°;
		dоп=30 мм

Д 2		A=540;
		B=250;
		x=70;
		x'=70;
		α=90.00°;
		dоп=30 мм

Д 3		A=255;
		B=500;
		x=70;
		x'=70;
		α=90.00°;
		dоп=30 мм

Д 4		A=440;
		B=250;
		x=70;
		x'=70;
		α=90.00°;
		dоп=30 мм

Д 5		A=255;
		B=355;
		x=70;
		x'=70;
		α=90.00°;
		dоп=30 мм

Д 6		A=240;
		B=250;
		x=70;
		x'=70;
		α=90.00°;
		dоп=30 мм

Согласовано

Взам. инв. №

Подп. и дата

Инв. № подл.

Изм.	Кол.уч.	Лист	№док.	Подп.	Дата
Разработал		Павлов			
Проверил		Заец			
ГИП		Заец			
Н.контр.		Заец			

25-31-ИЖС - КР

Комплексная застроика группы земельных участков блокированными индивидуальными жилыми домами с повышенной для регионального уровня комфортностью мест общего пользования», расположенный адресу: Иркутская область, Иркутский район, мкр. Еловый, Кад: 5784

Таунхаус тип 1-1.1

Стадия	Лист	Листов
Р	69	

Ведомости и спецификации. Лист 2

СФЕРА

Формат А2 420 x 594

Спецификация к схеме армирования жб конструкции закладными деталями ЗД

Поз.	Обозначение	Наименование	Кол.		Приме-чание
		Сборочные единицы			
1.1_СП-01_1					
ЗД-1		Закладная ЗД	108		
ЗД-3		Закладная ЗД Lобщ(мп)	110		
1.1_СП-02_1					
ЗД-1		Закладная ЗД	8		
ЗД-3		Закладная ЗД Lобщ(мп)	8		
1.1_СП-03					
ЗД-1		Закладная ЗД	3		
ЗД-3		Закладная ЗД Lобщ(мп)	6		
1.1_СП-04					
ЗД-1		Закладная ЗД	8		
ЗД-3		Закладная ЗД Lобщ(мп)	8		
1.1_СП-05					
ЗД-1		Закладная ЗД	8		
ЗД-3		Закладная ЗД Lобщ(мп)	8		
1.1_СП-06					
ЗД-1		Закладная ЗД	3		
ЗД-2		Закладная ЗД	3		
ЗД-3		Закладная ЗД Lобщ(мп)	6		
1.1_СП-06_Зр					
ЗД-1		Закладная ЗД	2		
ЗД-2		Закладная ЗД	2		
ЗД-3		Закладная ЗД Lобщ(мп)	4		
1.1_СП-07_2					
ЗД-1		Закладная ЗД	7		
ЗД-3		Закладная ЗД Lобщ(мп)	14		
1.1_СП-07_2_Зр					
ЗД-1		Закладная ЗД	3		
ЗД-3		Закладная ЗД Lобщ(мп)	6		
1.1_СП-07_Зр					
ЗД-1		Закладная ЗД	1		
ЗД-3		Закладная ЗД Lобщ(мп)	2		
1.1_СП-08					
ЗД-1		Закладная ЗД	2		
ЗД-3		Закладная ЗД Lобщ(мп)	4		
1.1_СП-09					
ЗД-1		Закладная ЗД	4		
ЗД-3		Закладная ЗД Lобщ(мп)	8		
1.1_СП-09_Зр					
ЗД-1		Закладная ЗД	4		
ЗД-3		Закладная ЗД Lобщ(мп)	8		
1.1_СП-10_2					
ЗД-1		Закладная ЗД	2		
ЗД-3		Закладная ЗД Lобщ(мп)	4		
1.1_СП-11					
ЗД-1		Закладная ЗД	2		
ЗД-3		Закладная ЗД Lобщ(мп)	4		
1.1_СП-12					
ЗД-1		Закладная ЗД	18		
ЗД-1.1		Закладная ЗД	2		
ЗД-3		Закладная ЗД Lобщ(мп)	18		

Спецификация к схеме армирования жб конструкции закладными деталями ЗД

Поз.	Обозначение	Наименование	Кол.		Приме-чание
		Сборочные единицы			
1.1_СП-12_Зр					
ЗД-1		Закладная ЗД	14		
ЗД-3		Закладная ЗД Lобщ(мп)	14		
1.1_СП-14					
ЗД-2		Закладная ЗД	2		
ЗД-3		Закладная ЗД Lобщ(мп)	4		
1.1_СП-15					
ЗД-1		Закладная ЗД	8		
ЗД-3		Закладная ЗД Lобщ(мп)	4		
1.1_СП-16					
ЗД-1		Закладная ЗД	6		
ЗД-3		Закладная ЗД Lобщ(мп)	2		
1.1_СП-17					
ЗД-1		Закладная ЗД	8		
ЗД-3		Закладная ЗД Lобщ(мп)	2		
1.1_СП-18					
ЗД-3		Закладная ЗД Lобщ(мп)	4		
1.1_СП-18_Зр					
ЗД-1		Закладная ЗД	2		
ЗД-3		Закладная ЗД Lобщ(мп)	4		
1.1_СП-21					
ЗД-3		Закладная ЗД Lобщ(мп)	4		
1.1_СП-23					
ЗД-1		Закладная ЗД	4		
1.1_СП-23_Зр					
ЗД-1		Закладная ЗД	4		
ЗД-3		Закладная ЗД Lобщ(мп)	4		
1.1_СПП-01_1					
ЗД-1		Закладная ЗД	16		
1.1_СПП-02					
ЗД-1		Закладная ЗД	12		
ЗД-1.1		Закладная ЗД	4		
1.1_СПП-03					
ЗД-1		Закладная ЗД	8		
1.1_СПП-04					
ЗД-1		Закладная ЗД	10		
ЗД-1.1		Закладная ЗД	4		
1.1_СПП-06					
ЗД-1		Закладная ЗД	12		
1.1_СПП-07					
ЗД-1		Закладная ЗД	10		
ЗД-1.1		Закладная ЗД	4		
1.1_СПП-08					
ЗД-1		Закладная ЗД	16		
1.1_СПП-09					
ЗД-1		Закладная ЗД	8		
ЗД-2		Закладная ЗД	8		
1.1_СПП-11					
ЗД-2		Закладная ЗД	8		
1.1_СПП-12					
ЗД-1		Закладная ЗД	2		
ЗД-1.1		Закладная ЗД	4		
ЗД-2		Закладная ЗД	8		

Спецификация к схеме армирования жб конструкции закладными деталями ЗД

Поз.	Обозначение	Наименование	Кол.		Приме-чание
		Сборочные единицы			
1.1_СПП-13					
ЗД-2		Закладная ЗД	8		
1.1_СПП-14					
ЗД-1		Закладная ЗД	6		
ЗД-1.1		Закладная ЗД	6		
ЗД-2		Закладная ЗД	6		
1.1_СПП-15					
ЗД-2		Закладная ЗД	16		
1.1_СПП-16					
ЗД-1		Закладная ЗД	4		
ЗД-1.1		Закладная ЗД	2		
ЗД-2		Закладная ЗД	8		
1.1_СПП-17					
ЗД-1		Закладная ЗД	10		
ЗД-1.1		Закладная ЗД	2		
ЗД-2		Закладная ЗД	10		
1.1_СПП-18					
ЗД-1		Закладная ЗД	8		
ЗД-2		Закладная ЗД	8		
1.1_СПП-18_Зр					
ЗД-1		Закладная ЗД	4		
ЗД-2		Закладная ЗД	4		
1.1_СПП-19					
ЗД-1		Закладная ЗД	16		
1.1_СПП-20					
ЗД-1		Закладная ЗД	8		
ЗД-2		Закладная ЗД	4		
ЗД-2.1		Закладная ЗД	2		
1.1_СПП-21					
ЗД-1		Закладная ЗД	4		
ЗД-1.1		Закладная ЗД	4		
ЗД-2		Закладная ЗД	4		
1.1_СПП-23					
ЗД-1		Закладная ЗД	4		
ЗД-2		Закладная ЗД	4		
1.1_СПк-01_1					
ЗД-1		Закладная ЗД	8		
1.1_СПк-02_1					
ЗД-1		Закладная ЗД	8		
1.1_СПк-04_1					
ЗД-1		Закладная ЗД	8		
1.1_СПп-01					
ЗД-1		Закладная ЗД	4		

Согласовано

Взам. инв. №

Подп. и дата

Инв. № подл.

Изм.	Кол.уч.	Лист	№док.	Подп.	Дата
Разработал		Павлов			
Проверил		Заец			
ГИП		Заец			
Н.контр.		Заец			

25-31-ИЖС - КР

Комплексная застройка группы земельных участков блокированными индивидуальными жилыми домами с повышенной для регионального уровня комфортностью мест общего пользования½,расположенный адресу: Иркутская область, Иркутский район, мкр. Елобый, Кад: 5784

Таунхаус тип 1-1.1

Стадия	Лист	Листов
Р	70	

Ведомости и спецификации. Лист 3

СФЕРА

Формат А2 420 x 594

Спецификация к схеме армирования жб конструкции закладными деталями ЗД

Поз.	Обозначение	Наименование	Кол.		Приме-чание
		Сборочные единицы			
1.1_СПп-02					
ЗД-1		Закладная ЗД	4		
1.1_СПп-03					
ЗД-1		Закладная ЗД	8		
1.1_СПп-04					
ЗД-1		Закладная ЗД	12		
1_СП-02					
ЗД-3		Закладная ЗД Lобщ(мп)	2		
1_СП-03					
ЗД-1		Закладная ЗД	3		
1_СП-04_3					
ЗД-1		Закладная ЗД	2		
ЗД-3		Закладная ЗД Lобщ(мп)	2		
1_СП-05_1					
ЗД-1		Закладная ЗД	2		
ЗД-3		Закладная ЗД Lобщ(мп)	2		
1_СПП-01					
ЗД-1		Закладная ЗД	8		
1_СПП-02					
ЗД-1		Закладная ЗД	7		
ЗД-1.1		Закладная ЗД	1		
1_СПП-03_1					
ЗД-1		Закладная ЗД	12		
1_СПП-04					
ЗД-1		Закладная ЗД	4		
1_СПП-05					
ЗД-1		Закладная ЗД	7		
1_СПП-06					
ЗД-1		Закладная ЗД	2		
ЗД-1.1		Закладная ЗД	1		
ЗД-2		Закладная ЗД	4		
1_СПП-07					
ЗД-1		Закладная ЗД	1		
ЗД-1.1		Закладная ЗД	2		
ЗД-2		Закладная ЗД	4		
1_СПП-08					
ЗД-2		Закладная ЗД	16		
1_СПП-10					
ЗД-1		Закладная ЗД	2		
ЗД-1.1		Закладная ЗД	1		
ЗД-2		Закладная ЗД	4		
1_СПП-11					
ЗД-1		Закладная ЗД	4		
1_СПП-12					
ЗД-1		Закладная ЗД	4		
1_СПП-13					
ЗД-2		Закладная ЗД	4		
1_СПП-14					
ЗД-2		Закладная ЗД	4		
1_СПк-01					
ЗД-1		Закладная ЗД	1		
ЗД-1.1		Закладная ЗД	1		

Спецификация к схеме армирования жб конструкции закладными деталями ЗД

Поз.	Обозначение	Наименование	Кол.		Приме-чание
		Сборочные единицы			
1_СПк-02_2					
ЗД-1		Закладная ЗД	4		
1_СПк-02_2_Зр					
ЗД-1		Закладная ЗД	4		
1_СПк-04_1					
ЗД-1		Закладная ЗД	2		
1_СПп-01					
ЗД-1		Закладная ЗД	4		
1_СПп-02					
ЗД-1		Закладная ЗД	4		
1_СПп-03					
ЗД-1		Закладная ЗД	4		
1_СПп-04					
ЗД-1		Закладная ЗД	4		

Спецификация к схеме армирования монолитной жб конструкции закладными деталями ЗД

Поз.	Обозначение	Наименование	Кол.	Масса, ед.	Приме-чание
		Сборочные единицы			
ЗД-1		Закладная ЗД	541	2.96	1601.36
ЗД-1.1		Закладная ЗД	39	4.21	164.19
ЗД-2		Закладная ЗД	139	3	417
ЗД-2.1		Закладная ЗД	2	4.25	8.5
ЗД-3		Закладная ЗД Lобщ(мп)	297.64	5.66 кг/м	1684.64

Спецификация крепежей -Швеллер (крепежи).

Марка	Описание	Длина	Количество	Примечание
Б-1	Швеллер 30П	1800	3	

Спецификация крепежей - Уголки (крепежи).

Марка	Описание	Длина	Количество	Примечание
УС-1	Уголок 75х50х5 ГОСТ 8510-86	200	114	
УС-2	Уголок 75х50х5 ГОСТ 8510-86	300	132	
УС-3	Уголок 100х10 ГОСТ 8509-93	180	36	

Спецификация пластин (крепежи).

Марка	Размеры	Количество	Масса	Масса, итого	Материал	Площадь покраски	Покрытие	Толщина
ПЛ-1	300х150х10	98	3.533 кг	346.19 кг	С245	0.297	Грунтовка	10
		98		346.19 кг		0.297		

Согласовано

Взам. инв. №

Подп. и дата

Инв. № подл.

Изм.	Кол.уч.	Лист	№док.	Подп.	Дата
Разработал		Павлов			
Проверил		Заец			
ГИП		Заец			
Н.контр.		Заец			

25-31-ИЖС - КР

Комплексная застроика группы земельных участков блокированными индивидуальными жилыми домами с повышенной для регионального уровня комфортностью мест общего пользования», расположенный адресу: Иркутская область, Иркутский район, мкр. Еловый, Кад: 5784

Таунхаус тип 1-1.1

Стадия	Лист	Листов
Р	71	

Ведомости и спецификации. Лист 4

СФЕРА

Формат А2 420 х 594