1.1_СП-03 / ПСП300.120.30б

1200 × 3000 × 300 мм · 3 шт. по проекту · Ширина по альбому 1190 мм

Монтаж: секция 1, этаж 1 (PDF 9), секция 2, этаж 1 (PDF 10), секция 3, этаж 1 (PDF 9)

Вертикальные каркасы по двум граням панели

Поперечные Ø10 А500С: 11 позиций по высоте на каждой грани по вертикальному сечению. Два слоя.

Расчёт по ведомости: 6 вертикальных пар Ø12 А500С. Масса Ø12 по марке 94.32 кг ÷ 3 изделий ÷ (2 × 2,95 м × 0,888 кг/м).

Число пар получено из массы. Для рабочих осей требуется поперечный разрез с разбивкой по ширине.

Ведомость стали на всю марку, PDF 74: Ø6 — 0 кг, Ø10 — 46.86 кг, Ø12 — 94.32 кг.

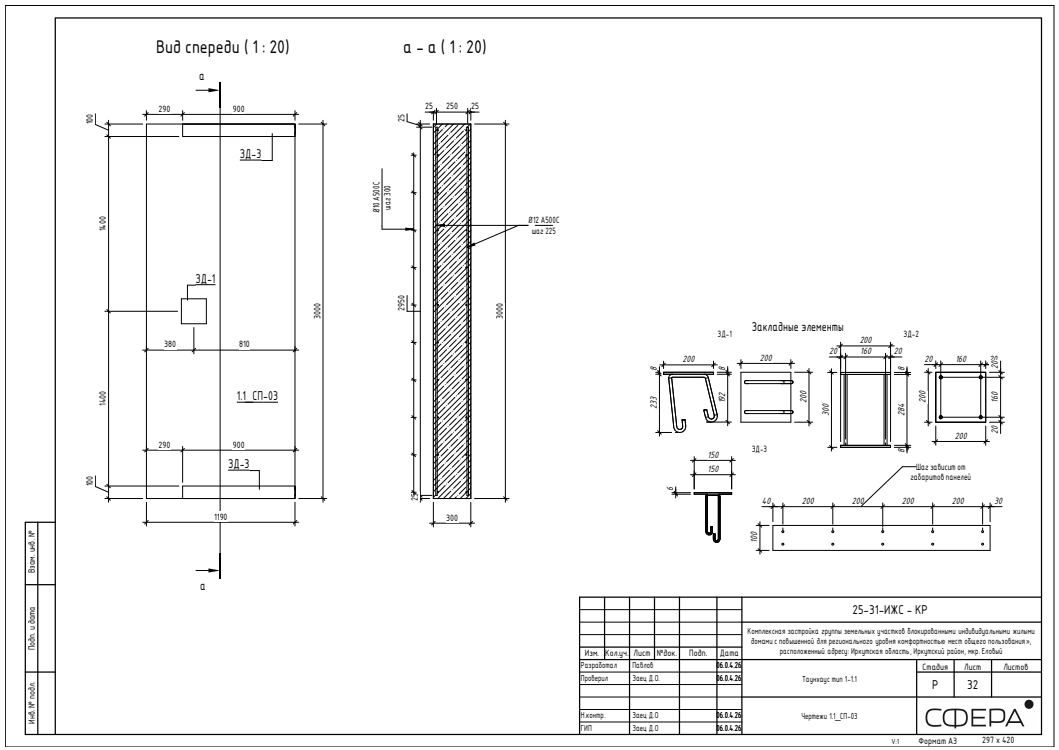

Исходный альбом, страницы PDF: 38, 75, 74

1.1_СП-03 / ПСП300.120.30б

Пары продольных стержней и поперечины

Количество каркасов рассчитано по массе. Положение осей по ширине показано условно до получения размерного поперечного разреза.

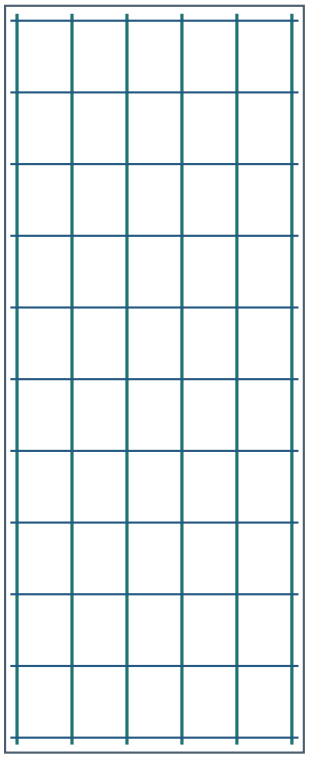

6 плоских каркасов по ширине 1200 мм

Один вертикальный стержень Ø12 у каждой из двух граней. При сборке они образуют пару. Поперечные Ø10 располагаются в обоих слоях по сечению панели.

Поперечные позиции на каждой грани — 11.

Привязки закладных приведены на следующих страницах отдельно по граням и экземплярам.

1.1_СП-03 / ПСП300.120.30б

По сборке · грань меньший X

Слева — торец меньшего Y на плане, сверху — верх панели. Обе грани показаны в этой системе. секция 3, эт. 1, № 6

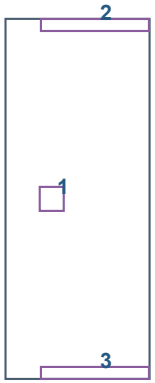

Габарит вида 1200 × 3000 мм. Координаты в таблице даны до центра площадки. Размер площадки дан в плоскости её грани.

Координаты по конечным габаритам в портале, округление до мм. Варианты ориентации отмечены в таблице.

№	Марка	Габарит	Слева	Справа	Сверху	Снизу	Примечание
1	ЗД-1	200 × 200	385	815	1500	1500	Вариант 3D. Пара требует сверки
2	ЗД-3	900 × 100	745	455	51	2949	Вариант 3D. Пара: 1_СПП-06
3	ЗД-3	900 × 100	745	455	2950	50	Вариант 3D. Пара: 1_СПП-01

Основание: 38

1.1_СП-03 / ПСП300.120.30б

По сборке · грань меньший X

Слева — торец меньшего Y на плане, сверху — верх панели. Обе грани показаны в этой системе. секция 2, эт. 1, № 42

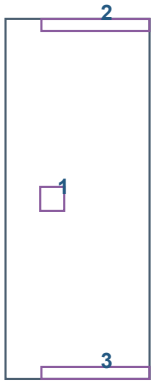

Габарит вида 1200 × 3000 мм. Координаты в таблице даны до центра площадки. Размер площадки дан в плоскости её грани.

Координаты по конечным габаритам в портале, округление до мм. Варианты ориентации отмечены в таблице.

№	Марка	Габарит	Слева	Справа	Сверху	Снизу	Примечание
1	ЗД-1	200 × 200	389	811	1500	1500	Вариант 3D. Пара требует сверки
2	ЗД-3	900 × 100	749	451	51	2949	Вариант 3D. Пара: 1.1_СПП-17
3	ЗД-3	900 × 100	749	451	2950	50	Вариант 3D. Пара: 1.1_СПП-08

Основание: 38

1.1_СП-03 / ПСП300.120.30б

По сборке · грань меньший X

Слева — торец меньшего Y на плане, сверху — верх панели. Обе грани показаны в этой системе. секция 1, эт. 1, № 128

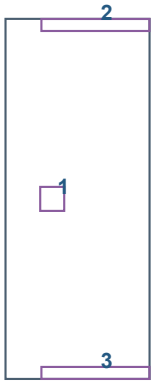

Габарит вида 1200 × 3000 мм. Координаты в таблице даны до центра площадки. Размер площадки дан в плоскости её грани.

Координаты по конечным габаритам в портале, округление до мм. Варианты ориентации отмечены в таблице.

№	Марка	Габарит	Слева	Справа	Сверху	Снизу	Примечание
1	ЗД-1	200 × 200	389	811	1500	1500	Вариант 3D. Пара требует сверки
2	ЗД-3	900 × 100	749	451	51	2949	Вариант 3D. Пара: 1_СПП-06
3	ЗД-3	900 × 100	749	451	2950	50	Вариант 3D. Пара: 1_СПП-01

Основание: 38

Вид спереди (1 : 20)

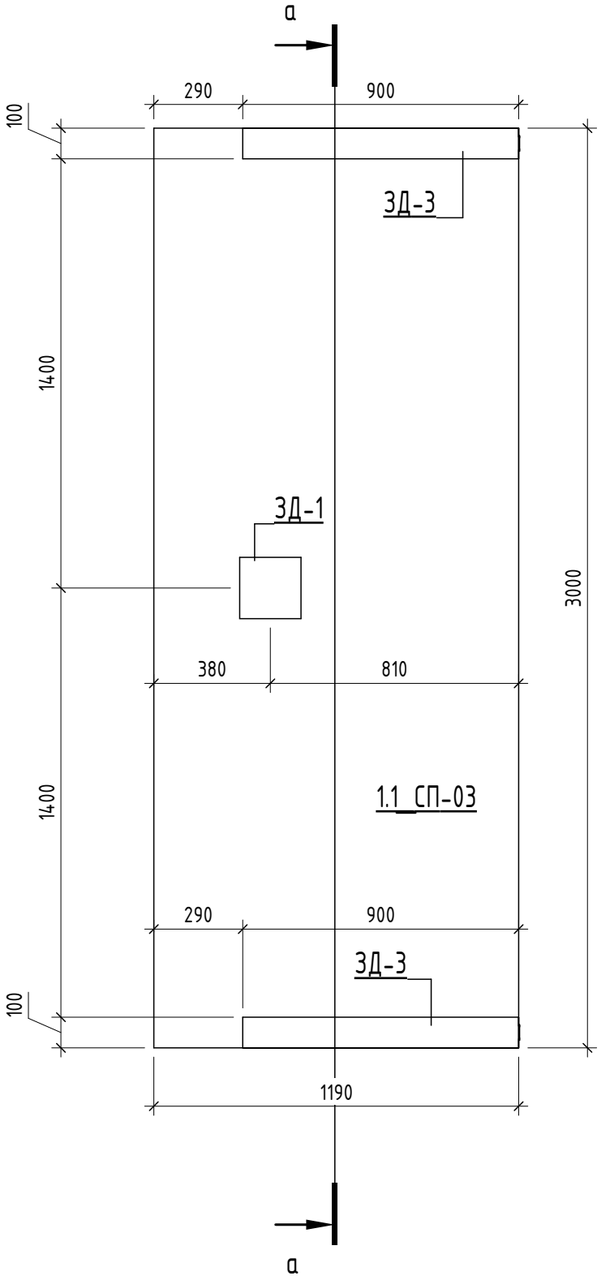

а – а (1 : 20)

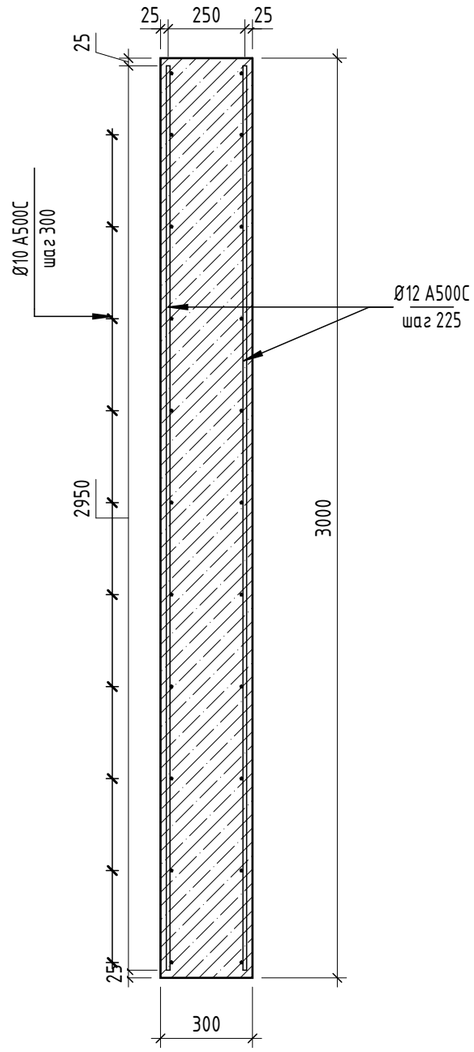

Закладные элементы

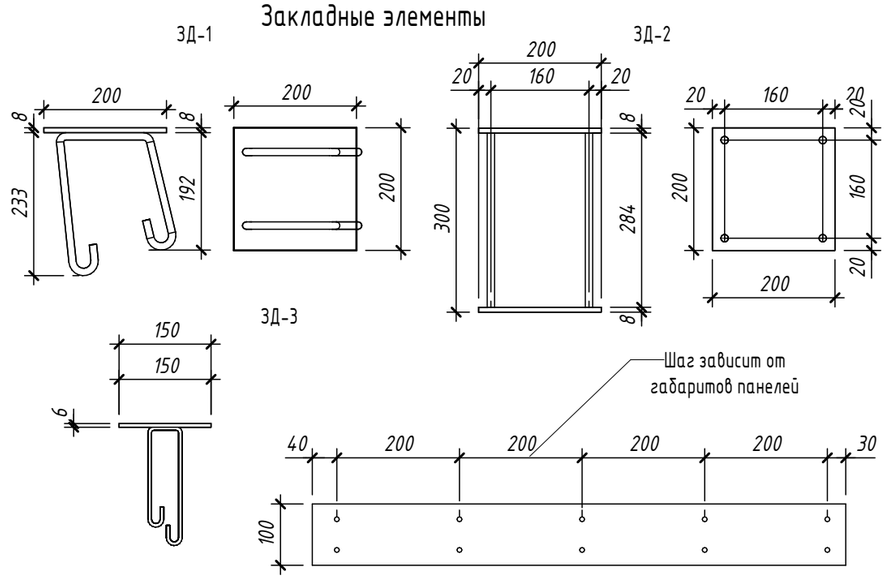

Взам. инв. №	
Подп. и дата	
Инв. № подл.	

Изм.	Кол.уч.	Лист	№док.	Подп.	Дата
Разработал		Павлов			06.04.26
Проверил		Заец Д.О.			06.04.26
Н.контр.		Заец Д.О			06.04.26
ГИП		Заец Д.О			06.04.26

25-31-ИЖС - КР

Комплексная застройка группы земельных участков блокированными индивидуальными жилыми домами с повышенной для регионального уровня комфортностью мест общего пользования», расположенный адресу: Иркутская область, Иркутский район, мкр. Еловый

Таунхаус тип 1-1.1	Стадия	Лист	Листов
	Р	32	
Чертежи 1.1_СП-03	СФЕРА		

Спецификация к схеме армирования монолитной жб конструкции закладными деталями ЗД

Поз.	Обозначение	Наименование	Кол.		Приме-чание
		Сборочные единицы			
1.1_СП-01_1					
ЗД-1		Закладная ЗД	96		
ЗД-3		Закладная ЗД Lобщ(мп)	97		
1.1_СП-02_1					
ЗД-1		Закладная ЗД	4		
ЗД-3		Закладная ЗД Lобщ(мп)	4		
1.1_СП-03					
ЗД-1		Закладная ЗД	3		
ЗД-3		Закладная ЗД Lобщ(мп)	6		
1.1_СП-04					
ЗД-1		Закладная ЗД	4		
ЗД-3		Закладная ЗД Lобщ(мп)	4		
1.1_СП-05					
ЗД-1		Закладная ЗД	10		
ЗД-3		Закладная ЗД Lобщ(мп)	10		
1.1_СП-06					
ЗД-1		Закладная ЗД	3		
ЗД-2		Закладная ЗД	3		
ЗД-3		Закладная ЗД Lобщ(мп)	6		
1.1_СП-06_3р					
ЗД-1		Закладная ЗД	1		
ЗД-2		Закладная ЗД	1		
ЗД-3		Закладная ЗД Lобщ(мп)	2		
1.1_СП-07_2					
ЗД-1		Закладная ЗД	5		
ЗД-3		Закладная ЗД Lобщ(мп)	10		
1.1_СП-07_2_3р					
ЗД-1		Закладная ЗД	3		
ЗД-3		Закладная ЗД Lобщ(мп)	6		
1.1_СП-07_3р					
ЗД-1		Закладная ЗД	2		
ЗД-3		Закладная ЗД Lобщ(мп)	4		
1.1_СП-08					
ЗД-1		Закладная ЗД	1		
ЗД-3		Закладная ЗД Lобщ(мп)	2		
1.1_СП-09					
ЗД-1		Закладная ЗД	2		
ЗД-3		Закладная ЗД Lобщ(мп)	4		
1.1_СП-09_3р					
ЗД-1		Закладная ЗД	2		
ЗД-3		Закладная ЗД Lобщ(мп)	4		
1.1_СП-10_2					
ЗД-1		Закладная ЗД	1		
ЗД-3		Закладная ЗД Lобщ(мп)	2		
1.1_СП-11					
ЗД-1		Закладная ЗД	1		
ЗД-3		Закладная ЗД Lобщ(мп)	2		
1.1_СП-12					
ЗД-1		Закладная ЗД	12		
ЗД-1.1		Закладная ЗД	1		
ЗД-3		Закладная ЗД Lобщ(мп)	12		
1.1_СП-12_3р					

Спецификация к схеме армирования монолитной жб конструкции закладными деталями ЗД

Поз.	Обозначение	Наименование	Кол.		Приме-чание
		Сборочные единицы			
ЗД-1		Закладная ЗД	10		
ЗД-3		Закладная ЗД Lобщ(мп)	10		
1.1_СП-14					
ЗД-2		Закладная ЗД	1		
ЗД-3		Закладная ЗД Lобщ(мп)	2		
1.1_СП-15					
ЗД-1		Закладная ЗД	4		
ЗД-3		Закладная ЗД Lобщ(мп)	2		
1.1_СП-16					
ЗД-1		Закладная ЗД	3		
ЗД-3		Закладная ЗД Lобщ(мп)	1		
1.1_СП-17					
ЗД-1		Закладная ЗД	4		
ЗД-3		Закладная ЗД Lобщ(мп)	1		
1.1_СП-18					
ЗД-3		Закладная ЗД Lобщ(мп)	2		
1.1_СП-18_3р					
ЗД-1		Закладная ЗД	1		
ЗД-3		Закладная ЗД Lобщ(мп)	2		
1.1_СП-21					
ЗД-3		Закладная ЗД Lобщ(мп)	2		
1.1_СП-23					
ЗД-1		Закладная ЗД	2		
1.1_СП-23_3р					
ЗД-1		Закладная ЗД	2		
ЗД-3		Закладная ЗД Lобщ(мп)	2		
1.1_СПП-01_1					
ЗД-1		Закладная ЗД	8		
1.1_СПП-02					
ЗД-1		Закладная ЗД	6		
ЗД-1.1		Закладная ЗД	2		
1.1_СПП-03					
ЗД-1		Закладная ЗД	4		
1.1_СПП-04					
ЗД-1		Закладная ЗД	5		
ЗД-1.1		Закладная ЗД	2		
1.1_СПП-06					
ЗД-1		Закладная ЗД	6		
1.1_СПП-07					
ЗД-1		Закладная ЗД	5		
ЗД-1.1		Закладная ЗД	2		
1.1_СПП-08					
ЗД-1		Закладная ЗД	8		
1.1_СПП-09					
ЗД-1		Закладная ЗД	4		
ЗД-2		Закладная ЗД	4		
1.1_СПП-11					
ЗД-2		Закладная ЗД	4		
1.1_СПП-12					
ЗД-1		Закладная ЗД	1		
ЗД-1.1		Закладная ЗД	2		
ЗД-2		Закладная ЗД	4		
1.1_СПП-13					
ЗД-2		Закладная ЗД	4		

Спецификация к схеме армирования монолитной жб конструкции закладными деталями ЗД

Поз.	Обозначение	Наименование	Кол.		Приме-чание
		Сборочные единицы			
1.1_СПП-14					
ЗД-1		Закладная ЗД	3		
ЗД-1.1		Закладная ЗД	3		
ЗД-2		Закладная ЗД	3		
1.1_СПП-15					
ЗД-2		Закладная ЗД	8		
1.1_СПП-16					
ЗД-1		Закладная ЗД	2		
ЗД-1.1		Закладная ЗД	1		
ЗД-2		Закладная ЗД	4		
1.1_СПП-17					
ЗД-1		Закладная ЗД	5		
ЗД-1.1		Закладная ЗД	1		
ЗД-2		Закладная ЗД	5		
1.1_СПП-18					
ЗД-1		Закладная ЗД	4		
ЗД-2		Закладная ЗД	4		
1.1_СПП-18_3р					
ЗД-1		Закладная ЗД	2		
ЗД-2		Закладная ЗД	2		
1.1_СПП-19					
ЗД-1		Закладная ЗД	8		
1.1_СПП-20					
ЗД-1		Закладная ЗД	4		
ЗД-2		Закладная ЗД	2		
ЗД-2.1		Закладная ЗД	1		
1.1_СПП-21					
ЗД-1		Закладная ЗД	2		
ЗД-1.1		Закладная ЗД	2		
ЗД-2		Закладная ЗД	2		
1.1_СПП-23					
ЗД-1		Закладная ЗД	2		
ЗД-2		Закладная ЗД	2		
1.1_СПк-01_1					
ЗД-1		Закладная ЗД	4		
1.1_СПк-02_1					
ЗД-1		Закладная ЗД	4		
1.1_СПк-03_2					
ЗД-1		Закладная ЗД	4		
1.1_СПк-03_2_3р					
ЗД-1		Закладная ЗД	4		
1.1_СПк-04_1					
ЗД-1		Закладная ЗД	4		
1.1_СПп-01					
ЗД-1		Закладная ЗД	2		
1.1_СПп-02					

Согласовано

Взам. инв. №

Подп. и дата

Инв. № подл.

Изм.	Кол.уч.	Лист	№док.	Подп.	Дата
Разработал		Павлов			
Проверил		Заец			
ГИП		Заец			
Н.контр.		Заец			

25-31-ИЖС - КР

Комплексная застроика группы земельных участков блокированными индивидуальными жилыми домами с повышенной для регионального уровня комфортностью мест общего пользования½,расположенный адресу: Иркутская область, Иркутский район, мкр. Главный, Кад:5782

Таунхаус тип 1-1.1

Стадия	Лист	Листов
Р	69	

Ведомости и спецификации. Лист 2

СФЕРА

Формат А2 420 x 594

Ведомость расхода стали

Марка элемента	Изделия арматурные						Всего
	Арматура класса						
	А240		А500				
	ГОСТ 34028-2016		ГОСТ 34028-2016				
	Ý8	Итого	Ý6	Ý10	Ý12	Итого	
1.1_СП-01_1	0	0	0	986.97	2097.28	3084.25	3084.25
1.1_СП-02_1	0	0	0	31.24	62.88	94.12	94.12
1.1_СП-03	0	0	0	46.86	94.32	141.18	141.18
1.1_СП-04	0	0	0	21.72	46.18	67.89	67.89
1.1_СП-05	0	0	0	100.92	213.86	314.77	314.77
1.1_СП-06	0	0	0	42.9	94.32	137.22	137.22
1.1_СП-06_3р	0	0	0	14.3	31.44	45.74	45.74
1.1_СП-07_2	0	0	0	30.8	78.6	109.4	109.4
1.1_СП-07_2_3р	0	0	0	30.8	78.6	109.4	109.4
1.1_СП-08	0	0	0	8.36	20.96	29.32	29.32
1.1_СП-09	0	0	0	18.04	41.66	59.7	59.7
1.1_СП-09_3р	0	0	0	18.04	41.92	59.96	59.96
1.1_СП-10_2	0	0	0	9.02	20.96	29.98	29.98
1.1_СП-11	0	0	0	9.68	20.96	30.64	30.64
1.1_СП-12	0	0	0	93.72	188.64	282.36	282.36
1.1_СП-12_3р	0	0	0	78.1	162.44	240.54	240.54
1.1_СП-13	0	0	0	15.62	36.68	52.3	52.3
1.1_СП-15	0	0	0	15.62	36.68	52.3	52.3
1.1_СП-16	0	0	0	22.46	47.93	70.39	70.39
1.1_СП-17	0	0	0	23.27	49.69	72.97	72.97
1.1_СП-18_3р	0	0	0	15.62	31.44	47.06	47.06
1.1_СП-21	0	0	0	6.38	20.96	27.34	27.34
1.1_СП-23	0	0	0	15.62	31.44	47.06	47.06
1.1_СП-23_3р	0	0	0	15.62	31.44	47.06	47.06
1.1_СПП-01_1	0	0	0	102.67	233.01	335.68	335.68
1.1_СПП-02	0	0	0	50.22	114.52	164.74	164.74
1.1_СПП-03	0	0	0	51.33	116.51	167.84	167.84
1.1_СПП-04	0	0	0	51.33	116.51	167.84	167.84
1.1_СПП-06	0	0	0	40.75	101.94	142.69	142.69
1.1_СПП-07	0	0	0	51.12	116.01	167.13	167.13
1.1_СПП-08	0	0	0	40.75	101.94	142.69	142.69
1.1_СПП-09	0	0	0	40.75	101.94	142.69	142.69
1.1_СПП-11	0	0	0	51.33	116.51	167.84	167.84
1.1_СПП-12	0	0	0	40.75	101.94	142.69	142.69
1.1_СПП-13	0	0	0	15.43	34.92	50.34	50.34
1.1_СПП-13.1	0	0	0	16.24	35.7	51.94	51.94
1.1_СПП-14	0	0	0	30.16	72.82	102.97	102.97
1.1_СПП-15	0	0	0	81.49	203.88	285.38	285.38
1.1_СПП-16	0	0	0	40.75	101.94	142.69	142.69
1.1_СПП-17	0	0	0	40.75	101.94	142.69	142.69
1.1_СПП-18	0	0	0	102.67	233.01	335.68	335.68
1.1_СПП-18_3р	0	0	0	51.33	116.51	167.84	167.84
1.1_СПП-19	0	0	0	102.67	233.01	335.68	335.68
1.1_СПП-20	0	0	0	40.75	101.94	142.69	142.69

Ведомость расхода стали

Марка элемента	Изделия арматурные						Всего
	Арматура класса						
	А240		А500				
	ГОСТ 34028-2016		ГОСТ 34028-2016				
	Ý8	Итого	Ý6	Ý10	Ý12	Итого	
1.1_СПП-21	0	0	0	40.75	101.94	142.69	142.69
1.1_СПП-23	0	0	0	50.93	114.94	165.87	165.87
1.1_СПк-01_1	0	0	15.84	0	0	15.84	15.84
1.1_СПк-02_1	0	0	17.78	0	0	17.78	17.78
1.1_СПк-03_2	0	0	20.34	0	0	20.34	20.34
1.1_СПк-03_2_3р	0	0	20.34	0	0	20.34	20.34
1.1_СПк-04_1	0	0	14.74	0	0	14.74	14.74
1.1_СПп-01	0	0	2.66	0	0	2.66	2.66
1.1_СПп-02	0	0	9.78	0	0	9.78	9.78
1.1_СПп-03	0	0	9	0	0	9	9
1.1_СПп-04	0	0	11.4	0	0	11.4	11.4
1_СП-02	0	0	0	17.6	52.4	70	70
1_СП-03	0	0	0	12.32	31.44	43.76	43.76
1_СП-04_3	0	0	0	15.4	41.92	57.32	57.32
1_СП-05_1	0	0	0	31.24	62.88	94.12	94.12
1_СПП-01	0	0	0	81.49	203.88	285.38	285.38
1_СПП-02	0	0	0	102.67	231.8	334.47	334.47
1_СПП-03_1	0	0	0	308.01	699.03	1007.04	1007.04
1_СПП-04	0	0	0	102.67	233.01	335.68	335.68
1_СПП-05	0	0	0	102.67	233.01	335.68	335.68
1_СПП-06	0	0	0	81.49	203.88	285.38	285.38
1_СПП-07	0	0	0	102.67	233.01	335.68	335.68
1_СПП-08	0	0	0	412.48	932.04	1344.52	1344.52
1_СПП-10	0	0	0	102.67	233.01	335.68	335.68
1_СПП-11	0	0	0	100.79	228.89	329.68	329.68
1_СПП-12	0	0	0	100.25	228.68	328.93	328.93
1_СПП-13	0	0	0	101.04	229.81	330.85	330.85
1_СПП-14	0	0	0	100.79	230.17	330.96	330.96
1_СПк-01	0	0	17.76	0	0	17.76	17.76
1_СПк-02_2	0	0	41.36	0	0	41.36	41.36
1_СПк-02_2_3р	0	0	41.36	0	0	41.36	41.36
1_СПк-03	0	0	21.78	0	0	21.78	21.78
1_СПк-04_1	0	0	22.26	0	0	22.26	22.26
1_СПп-01	0	0	7.04	0	0	7.04	7.04
1_СПп-02	0	0	22.46	0	0	22.46	22.46
1_СПп-03	0	0	15.02	0	0	15.02	15.02
1_СПп-04	0	0	13.12	0	0	13.12	13.12
	0	0	324.04	4682.84	10563.54	15570.42	15570.42

Ведомость сборных плит перекрытия

Марка	Материал	Стандарт	Кол.во	Объем	Объем, итого
1_СПП-14	Сборные плиты перекрытия из легкого бетона (полистиролбетона)		2	3.35 м³	6.69 м³
1_СПП-13	Сборные плиты перекрытия из легкого бетона (полистиролбетона)		2	3.35 м³	6.70 м³
1_СПП-12	Сборные плиты перекрытия из легкого бетона (полистиролбетона)		2	3.32 м³	6.63 м³
1_СПП-11	Сборные плиты перекрытия из легкого бетона (полистиролбетона)		2	3.33 м³	6.66 м³
1_СПП-10	Сборные плиты перекрытия из легкого бетона (полистиролбетона)		2	3.38 м³	6.75 м³
1_СПП-08	Сборные плиты перекрытия из легкого бетона (полистиролбетона)		8	3.38 м³	27.00 м³
1_СПП-07	Сборные плиты перекрытия из легкого бетона (полистиролбетона)		2	3.38 м³	6.75 м³
1_СПП-06	Сборные плиты перекрытия из легкого бетона (полистиролбетона)		2	2.70 м³	5.40 м³
1_СПП-05	Сборные плиты перекрытия из легкого бетона (полистиролбетона)		2	3.38 м³	6.75 м³
1_СПП-04	Сборные плиты перекрытия из легкого бетона (полистиролбетона)		2	3.38 м³	6.75 м³
1_СПП-03_1	Сборные плиты перекрытия из легкого бетона (полистиролбетона)		6	3.38 м³	20.25 м³
1_СПП-02	Сборные плиты перекрытия из легкого бетона (полистиролбетона)		2	3.37 м³	6.74 м³
1_СПП-01	Сборные плиты перекрытия из легкого бетона (полистиролбетона)		2	2.70 м³	5.40 м³
1.1_СПП-23	Сборные плиты перекрытия из легкого бетона (полистиролбетона)		1	3.35 м³	3.35 м³
1.1_СПП-21	Сборные плиты перекрытия из легкого бетона (полистиролбетона)		1	2.70 м³	2.70 м³
1.1_СПП-20	Сборные плиты перекрытия из легкого бетона (полистиролбетона)		1	2.70 м³	2.70 м³
1.1_СПП-19	Сборные плиты перекрытия из легкого бетона (полистиролбетона)		2	3.38 м³	6.75 м³
1.1_СПП-18_3р	Сборные плиты перекрытия из легкого бетона (полистиролбетона)		1	3.38 м³	3.38 м³
1.1_СПП-18	Сборные плиты перекрытия из легкого бетона (полистиролбетона)		2	3.38 м³	6.75 м³
1.1_СПП-17	Сборные плиты перекрытия из легкого бетона (полистиролбетона)		1	2.70 м³	2.70 м³
1.1_СПП-16	Сборные плиты перекрытия из легкого бетона (полистиролбетона)		1	2.70 м³	2.70 м³
1.1_СПП-15	Сборные плиты перекрытия из легкого бетона (полистиролбетона)		2	2.70 м³	5.40 м³
1.1_СПП-14	Сборные плиты перекрытия из легкого бетона (полистиролбетона)		1	2.03 м³	2.03 м³
1.1_СПП-13.1	Сборные плиты перекрытия из легкого бетона (полистиролбетона)		1	1.02 м³	1.02 м³
1.1_СПП-13	Сборные плиты перекрытия из легкого бетона (полистиролбетона)		1	1.00 м³	1.00 м³
1.1_СПП-12	Сборные плиты перекрытия из легкого бетона (полистиролбетона)		1	2.70 м³	2.70 м³
1.1_СПП-11	Сборные плиты перекрытия из легкого бетона (полистиролбетона)		1	3.38 м³	3.38 м³
1.1_СПП-09	Сборные плиты перекрытия из легкого бетона (полистиролбетона)		1	2.70 м³	2.70 м³
1.1_СПП-08	Сборные плиты перекрытия из легкого бетона (полистиролбетона)		1	2.70 м³	2.70 м³
1.1_СПП-07	Сборные плиты перекрытия из легкого бетона (полистиролбетона)		1	3.37 м³	3.37 м³
1.1_СПП-06	Сборные плиты перекрытия из легкого бетона (полистиролбетона)		1	2.70 м³	2.70 м³
1.1_СПП-04	Сборные плиты перекрытия из легкого бетона (полистиролбетона)		1	3.38 м³	3.38 м³
1.1_СПП-03	Сборные плиты перекрытия из легкого бетона (полистиролбетона)		1	3.38 м³	3.38 м³
1.1_СПП-02	Сборные плиты перекрытия из легкого бетона (полистиролбетона)		1	3.32 м³	3.32 м³
1.1_СПП-01_1	Сборные плиты перекрытия из легкого бетона (полистиролбетона)		2	3.38 м³	6.75 м³

Общий итог: 62 — 193.30 м³

Спецификация стеновых панелей

Марка	Размеры, [мм]	Площадь	Объем, [м3]	Количество
1.1_СП-01_1	1490x300	4.47 м²	64.37 м³	48
1.1_СП-02_1	1190x300	3.57 м²	2.14 м³	2
1.1_СП-03	1190x300	3.57 м²	3.21 м³	3
1.1_СП-04	1490x300	4.47 м²	1.34 м³	1
1.1_СП-05	1490x300	4.47 м²	6.71 м³	5
1.1_СП-06	1090x300	3.27 м²	2.94 м³	3
1.1_СП-06_3р	1090x300	3.27 м²	0.98 м³	1
1.1_СП-07_2	490x300	1.47 м²	2.21 м³	5
1.1_СП-07_2_3р	490x300	1.47 м²	2.21 м³	5
1.1_СП-08	640x300	1.92 м²	0.58 м³	1
1.1_СП-09	690x300	2.07 м²	1.24 м³	2
1.1_СП-09_3р	690x300	2.07 м²	1.24 м³	2
1.1_СП-10_2	690x300	2.07 м²	0.62 м³	1
1.1_СП-11	740x300	2.22 м²	0.67 м³	1
1.1_СП-12	1190x300	3.57 м²	6.43 м³	6
1.1_СП-12_3р	1190x300	3.57 м²	5.36 м³	5
1.1_СП-13	1190x300	3.57 м²	1.07 м³	1
1.1_СП-15	1190x300	3.57 м²	1.07 м³	1
1.1_СП-16	1490x300	4.65 м²	1.39 м³	1
1.1_СП-17	1490x300	4.83 м²	1.45 м³	1
1.1_СП-18_3р	1190x300	3.57 м²	1.07 м³	1
1.1_СП-21	500x300	1.50 м²	0.45 м³	1
1.1_СП-23	1190x300	3.57 м²	1.07 м³	1
1.1_СП-23_3р	1190x300	3.57 м²	1.07 м³	1
1_СП-02	680x300	2.04 м²	1.22 м³	2
1_СП-03	490x300	1.47 м²	0.88 м³	2
1_СП-04_3	600x300	1.80 м²	1.08 м³	2
1_СП-05_1	1185x300	3.56 м²	2.13 м³	2

Общий итог: 107 — 116.20 м³

Спецификация сборных парапетов

Марка	Размеры, [мм]	Площадь, [м2]	Объем, [м3]	Количество, [шт]	Примечание
1.1_СПк-01_1	3200x400	1.28	0.77 м³	2	
1.1_СПк-02_1	3700x400	1.48	0.89 м³	2	
1.1_СПк-03_2	4200x400	1.68	1.01 м³	2	
1.1_СПк-03_2_3р	4200x400	1.68	1.01 м³	2	
1.1_СПк-04_1	3000x400	1.2	0.72 м³	2	
1_СПк-01	3370x550	1.8535	1.67 м³	3	
1_СПк-02_2	3900x550	2.145	2.57 м³	4	
1_СПк-02_2_3р	3900x550	2.145	2.57 м³	4	
1_СПк-03	4030x550	2.2165	1.33 м³	2	
1_СПк-04_1	4200x550	2.31	2.08 м³	3	

Общий итог: 26 — 14.62 м³

Спецификация сборных перемычек

Марка	Размеры, [мм]	Площадь, [м2]	Объем, [м3]	Количество, [шт]	Примечание
1.1_СПп-01	980x490	0.4802	0.14 м³	1	
1.1_СПп-02	5480x290	1.5892	0.48 м³	1	
1.1_СПп-03	2480x290	0.7192	0.43 м³	2	
1.1_СПп-04	1980x290	0.5742	0.52 м³	3	
1_СПп-01	980x740	0.7252	0.44 м³	2	
1_СПп-02	3500x590	2.065	1.24 м³	2	
1_СПп-03	2290x590	1.3511	0.81 м³	2	
1_СПп-04	1980x590	1.1682	0.70 м³	2	

Общий итог: 15 — 4.75 м³

Согласовано

Взам. инв. №

Подп. и дата

Инв. № подл.

Изм.	Кол.уч.	Лист	№док.	Подп.	Дата
Разработал		Павлов			
Проверил		Заец			
ГИП		Заец			
Н.контр.		Заец			

25-31-ИЖС - КР

Комплексная застройка группы земельных участков блокированными индивидуальными жилыми домами с повышенной для регионального уровня комфортностью мест общего пользования½,расположенный адресу: Иркутская область, Иркутский район, мкр. Елобый, Кад:5782

Стадия	Лист	Листов
Р	68	

Таунхаус тип 1-1.1

Ведомости и спецификации. Лист 1

СФЕРА

Формат А2 420 x 594