# 1_СПк-01 / ПРБ55.337.30а

## 3370 × 550 × 300 мм · 3 шт. по проекту

Монтаж: секция 1, этаж 1 (PDF 13), секция 3, этаж 1 (PDF 13)

## Сборный каркас по сечению Панорамы

По ведомости деталей: Д3, Ø6 А500С, длина заготовки 1660 мм, 12 шт. в ведомости для марки (PDF 76).

Форму и загибы поперечин задаёт эскиз позиции Д. Продольное армирование читать отдельно на сечении.

Расположение продольной стали и поперечин — по сечению своей марки на приложенном листе. Схема плиты Ø12/Ø10 к балочным изделиям не относится.

Ведомость стали на всю марку, PDF 74: Ø6 — 17.76 кг, Ø10 — 0 кг, Ø12 — 0 кг.

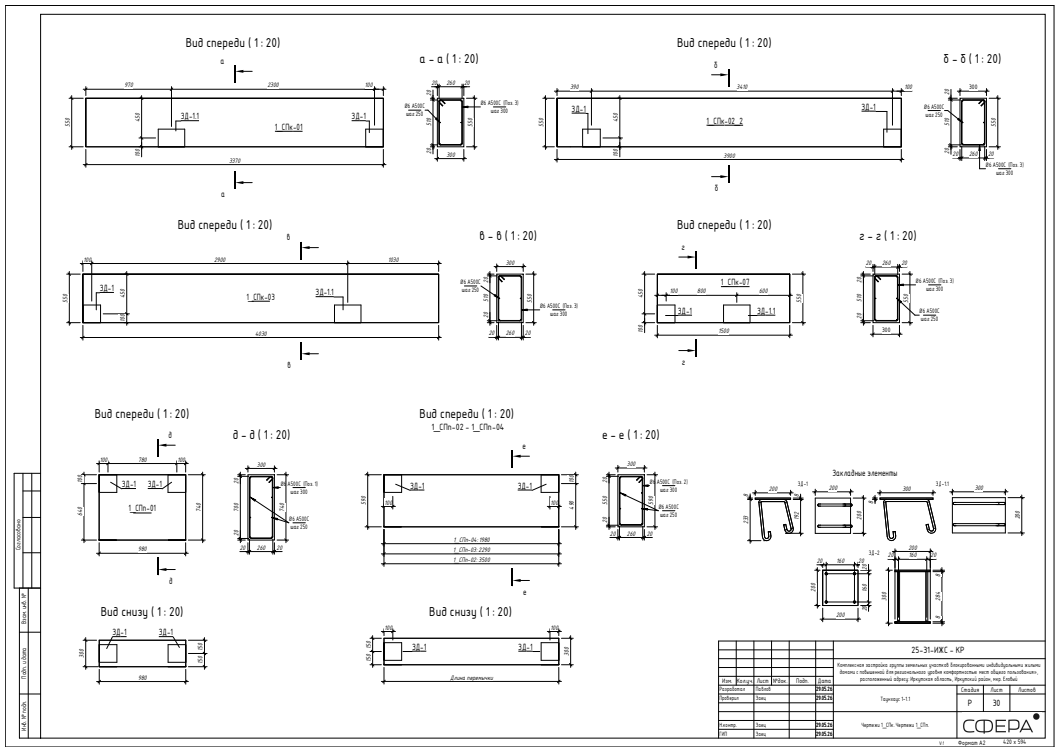


Исходный альбом, страницы PDF: 36, 76, 74

# 1_СПк-01 / ПРБ55.337.30а

## Вид спереди · по чертежу изделия

Начало отсчёта — верхний левый угол указанного вида. Сторона и направление — как на исходном листе.




Габарит вида 3370 × 550 мм. Координаты в таблице даны до центра площадки. Размер площадки дан в плоскости её грани.

Привязки по исходному виду. Для изменённой стеновой панели заводские координаты приведены отдельно по экземплярам.

| № | Марка | Габарит | Слева | Справа | Сверху | Снизу | Примечание |
|---|---|---|---|---|---|---|---|
| 1 | ЗД-1.1 | 300 × 200 | 970 | 2400 | 450 | 100 | Размер по виду |
| 2 | ЗД-1 | 200 × 200 | 3270 | 100 | 450 | 100 | Размер по виду |

Основание: альбом, PDF 36

# 1_СПк-01 / ПРБ55.337.30а

## По сборке · грань больший X

Слева — торец меньшего Y на плане, сверху — верх панели. Обе грани показаны в этой системе. секция 1, эт. 1, № 70




Габарит вида 3370 × 550 мм. Координаты в таблице даны до центра площадки. Размер площадки дан в плоскости её грани.

Координаты по конечным габаритам в портале, округление до мм. Варианты ориентации отмечены в таблице.

| № | Марка | Габарит | Слева | Справа | Сверху | Снизу | Примечание |
|---|---|---|---|---|---|---|---|
| 1 | ЗД-1 | 200 × 200 | 100 | 3270 | 450 | 100 | Вариант 3D. Пара требует сверки |
| 2 | ЗД-1.1 | 300 × 200 | 2400 | 970 | 450 | 100 | Вариант 3D. Пара: 1_СПП-06, 1_СПП-07 |

Основание: 36

# 1_СПк-01 / ПРБ55.337.30а

## По сборке · грань меньший X

Слева — торец меньшего Y на плане, сверху — верх панели. Обе грани показаны в этой системе. секция 1, эт. 1, № 73; секция 3, эт. 1, № 81




Габарит вида 3370 × 550 мм. Координаты в таблице даны до центра площадки. Размер площадки дан в плоскости её грани.

Координаты по конечным габаритам в портале, округление до мм. Варианты ориентации отмечены в таблице.

| № | Марка | Габарит | Слева | Справа | Сверху | Снизу | Примечание |
|---|---|---|---|---|---|---|---|
| 1 | ЗД-1 | 200 × 200 | 3270 | 100 | 450 | 100 | Вариант 3D. Пара: 1_СПП-06, 1_СПк-02_2 |
| 2 | ЗД-1.1 | 300 × 200 | 970 | 2400 | 450 | 100 | Вариант 3D. Пара: 1_СПП-07, 1_СПП-08 |

Основание: 36

## Вид спереди ( 1 : 20)

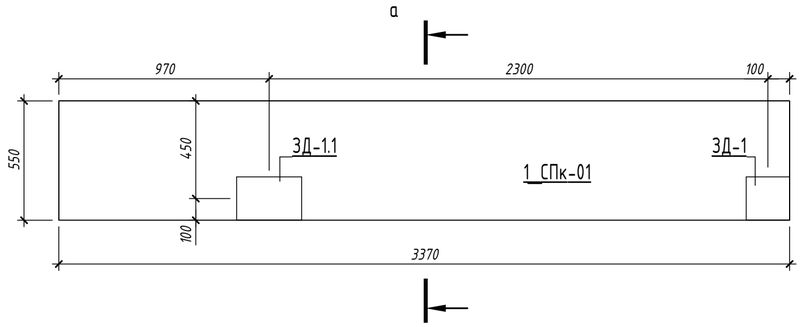


## а – а ( 1 : 20)

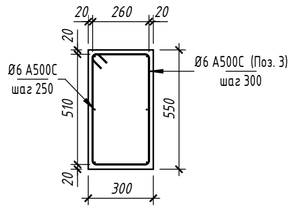


## Вид спереди ( 1 : 20)

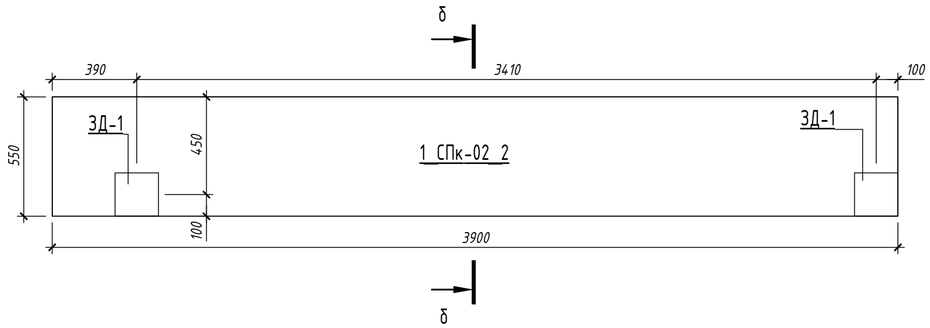


## б – б ( 1 : 20)

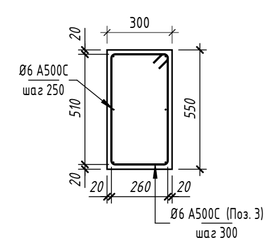


## Вид спереди ( 1 : 20)

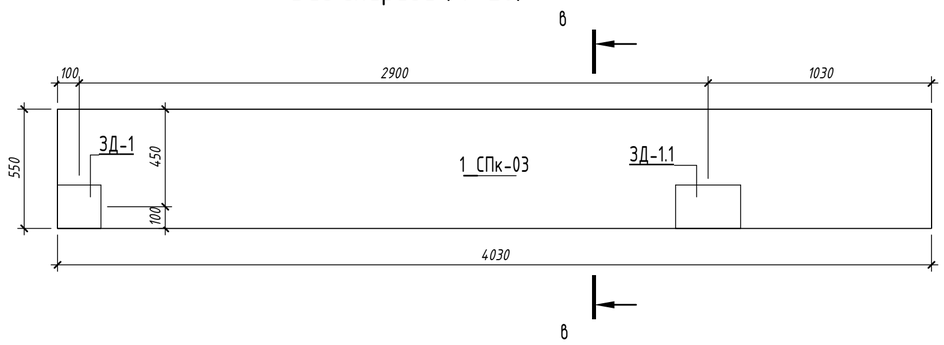


## в – в ( 1 : 20)

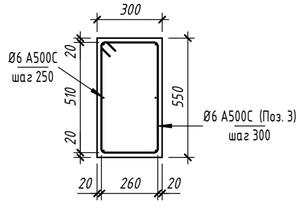


## Вид спереди ( 1 : 20)

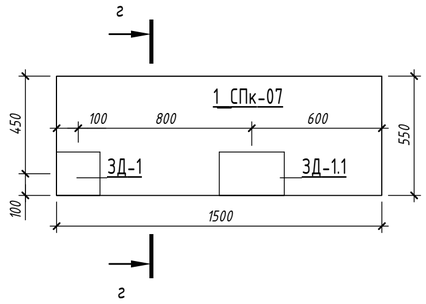


## г – г ( 1 : 20)

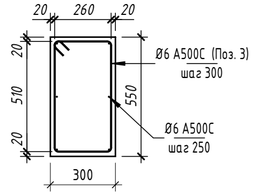


## Вид спереди ( 1 : 20)

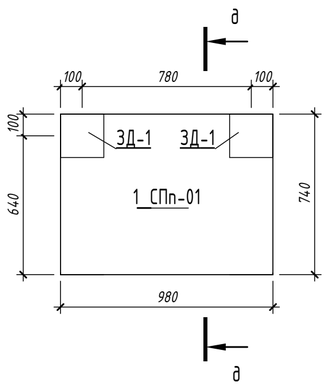


## д – д ( 1 : 20)

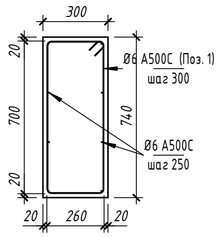


## Вид спереди ( 1 : 20)

1_СПп-02 – 1_СПп-04

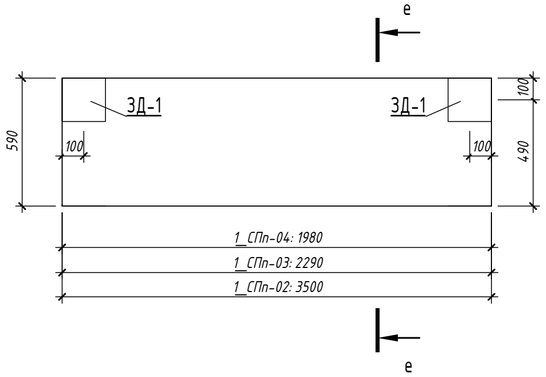


## е – е ( 1 : 20)

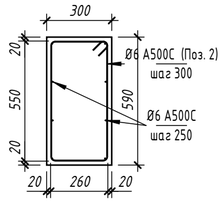


## Закладные элементы

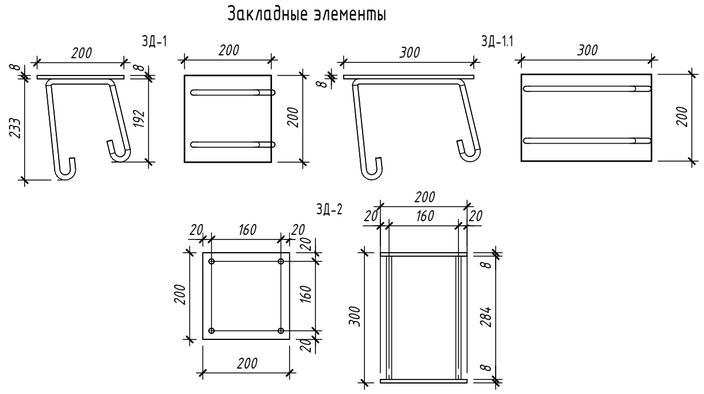


## Вид снизу ( 1 : 20)

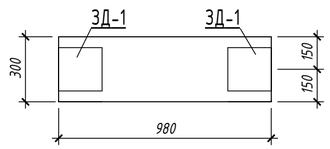


## Вид снизу ( 1 : 20)

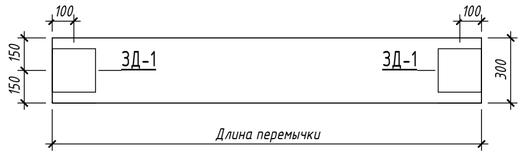


Согласовано

Взам. инв. №

Подп. и дата

Инв. № подл.

| Изм. | Кол.уч. | Лист | №док. | Подп. | Дата |
|---|---|---|---|---|---|
| Разработал | | Павлов | | | 29.05.26 |
| Проверил | | Заец | | | 29.05.26 |
| | | | | | |
| | | | | | |
| Н.контр. | | Заец | | | 29.05.26 |
| ГИП | | Заец | | | 29.05.26 |

25-31-ИЖС - КР

Комплексная застройка группы земельных участков блокированными индивидуальными жилыми домами с повышенной для регионального уровня комфортностью мест общего пользования», расположенный адресу: Иркутская область, Иркутский район, мкр. Еловый

| Стадия | Лист | Листов |
|---|---|---|
| Р | 30 | |

Таунхаус 1-1.1

Чертежи 1_СПк. Чертежи 1_СПп.

СФЕРА

## Спецификация к схеме армирования монолитной жб конструкции закладными деталями ЗД

| Поз. | Обозначение | Наименование | Кол. | | Приме-чание |
|---|---|---|---|---|---|
| | | Сборочные единицы | | | |
| ЗД-1 | | Закладная ЗД | 2 | | 5.92 |
| 1.1_СПп-03 | | | | | |
| ЗД-1 | | Закладная ЗД | 4 | | 11.84 |
| 1.1_СПп-04 | | | | | |
| ЗД-1 | | Закладная ЗД | 6 | | 17.76 |
| 1_СП-02 | | | | | |
| ЗД-3 | | Закладная ЗД Lобщ(мп) | 4 | | 16.68 |
| 1_СП-03 | | | | | |
| ЗД-1 | | Закладная ЗД | 6 | | 17.76 |
| 1_СП-04_3 | | | | | |
| ЗД-1 | | Закладная ЗД | 4 | | 11.84 |
| ЗД-3 | | Закладная ЗД Lобщ(мп) | 4 | | 14.2 |
| 1_СП-05_1 | | | | | |
| ЗД-1 | | Закладная ЗД | 4 | | 11.84 |
| ЗД-3 | | Закладная ЗД Lобщ(мп) | 4 | | 28.12 |
| 1_СПП-01 | | | | | |
| ЗД-1 | | Закладная ЗД | 16 | | 47.36 |
| 1_СПП-02 | | | | | |
| ЗД-1 | | Закладная ЗД | 14 | | 41.44 |
| ЗД-1.1 | | Закладная ЗД | 2 | | 8.42 |
| 1_СПП-03_1 | | | | | |
| ЗД-1 | | Закладная ЗД | 24 | | 71.04 |
| 1_СПП-04 | | | | | |
| ЗД-1 | | Закладная ЗД | 8 | | 23.68 |
| 1_СПП-05 | | | | | |
| ЗД-1 | | Закладная ЗД | 14 | | 41.44 |
| 1_СПП-06 | | | | | |
| ЗД-1 | | Закладная ЗД | 4 | | 11.84 |
| ЗД-1.1 | | Закладная ЗД | 2 | | 8.42 |
| ЗД-2 | | Закладная ЗД | 8 | | 24 |
| 1_СПП-07 | | | | | |
| ЗД-1 | | Закладная ЗД | 2 | | 5.92 |
| ЗД-1.1 | | Закладная ЗД | 4 | | 16.84 |
| ЗД-2 | | Закладная ЗД | 8 | | 24 |
| 1_СПП-08 | | | | | |
| ЗД-2 | | Закладная ЗД | 32 | | 96 |
| 1_СПП-10 | | | | | |
| ЗД-1 | | Закладная ЗД | 4 | | 11.84 |
| ЗД-1.1 | | Закладная ЗД | 2 | | 8.42 |
| ЗД-2 | | Закладная ЗД | 8 | | 24 |
| 1_СПП-11 | | | | | |
| ЗД-1 | | Закладная ЗД | 8 | | 23.68 |
| 1_СПП-12 | | | | | |
| ЗД-1 | | Закладная ЗД | 8 | | 23.68 |
| 1_СПП-13 | | | | | |
| ЗД-2 | | Закладная ЗД | 8 | | 24 |
| 1_СПП-14 | | | | | |
| ЗД-2 | | Закладная ЗД | 8 | | 24 |
| 1_СПк-01 | | | | | |
| ЗД-1 | | Закладная ЗД | 2 | | 5.92 |
| ЗД-1.1 | | Закладная ЗД | 2 | | 8.42 |
| 1_СПк-02_2 | | | | | |
| ЗД-1 | | Закладная ЗД | 8 | | 23.68 |
| 1_СПк-02_2_3р | | | | | |

## Спецификация к схеме армирования монолитной жб конструкции закладными деталями ЗД

| Поз. | Обозначение | Наименование | Кол. | | Приме-чание |
|---|---|---|---|---|---|
| | | Сборочные единицы | | | |
| ЗД-1 | | Закладная ЗД | 8 | | 23.68 |
| 1_СПк-03 | | | | | |
| ЗД-1 | | Закладная ЗД | 2 | | 5.92 |
| ЗД-1.1 | | Закладная ЗД | 2 | | 8.42 |
| 1_СПк-04_1 | | | | | |
| ЗД-1 | | Закладная ЗД | 4 | | 11.84 |
| 1_СПк-07 | | | | | |
| ЗД-1 | | Закладная ЗД | 2 | | 5.92 |
| ЗД-1.1 | | Закладная ЗД | 2 | | 8.42 |
| 1_СПп-01 | | | | | |
| ЗД-1 | | Закладная ЗД | 8 | | 23.68 |
| 1_СПп-02 | | | | | |
| ЗД-1 | | Закладная ЗД | 8 | | 23.68 |
| 1_СПп-03 | | | | | |
| ЗД-1 | | Закладная ЗД | 8 | | 23.68 |
| 1_СПп-04 | | | | | |
| ЗД-1 | | Закладная ЗД | 8 | | 23.68 |

## Спецификация к схеме армирования монолитной жб конструкции деталями

| Поз. | Обозначение | Наименование | Кол. | Масса ед.,кг | Приме-чание |
|---|---|---|---|---|---|
| | | Детали | | | |
| 1.1_СПк-01_1 | | | | | |
| Д5 | ГОСТ 34028-2016 | Ø 6 А500С L = 1365 | 12 | 0.31 | 3.72 |
| 1.1_СПк-02_1 | | | | | |
| Д5 | ГОСТ 34028-2016 | Ø 6 А500С L = 1365 | 13 | 0.31 | 4.03 |
| 1.1_СПк-03_2 | | | | | |
| Д5 | ГОСТ 34028-2016 | Ø 6 А500С L = 1365 | 15 | 0.31 | 4.65 |
| 1.1_СПк-03_2_Зр | | | | | |
| Д5 | ГОСТ 34028-2016 | Ø 6 А500С L = 1365 | 15 | 0.31 | 4.65 |
| 1.1_СПк-04_1 | | | | | |
| Д5 | ГОСТ 34028-2016 | Ø 6 А500С L = 1365 | 11 | 0.31 | 3.41 |
| 1.1_СПп-01 | | | | | |
| Д4 | ГОСТ 34028-2016 | Ø 6 А500С L = 1535 | 4 | 0.35 | 1.4 |
| 1.1_СПп-02 | | | | | |
| Д6 | ГОСТ 34028-2016 | Ø 6 А500С L = 1135 | 19 | 0.26 | 4.94 |
| 1.1_СПп-03 | | | | | |
| Д6 | ГОСТ 34028-2016 | Ø 6 А500С L = 1135 | 9 | 0.26 | 2.34 |
| 1.1_СПп-04 | | | | | |
| Д6 | ГОСТ 34028-2016 | Ø 6 А500С L = 1135 | 8 | 0.26 | 2.08 |
| 1_СПк-01 | | | | | |
| Д3 | ГОСТ 34028-2016 | Ø 6 А500С L = 1660 | 12 | 0.37 | 4.44 |
| 1_СПк-02_2 | | | | | |
| Д3 | ГОСТ 34028-2016 | Ø 6 А500С L = 1660 | 14 | 0.37 | 5.18 |
| 1_СПк-02_2_3р | | | | | |
| Д3 | ГОСТ 34028-2016 | Ø 6 А500С L = 1660 | 14 | 0.37 | 5.18 |
| 1_СПк-03 | | | | | |
| Д3 | ГОСТ 34028-2016 | Ø 6 А500С L = 1660 | 15 | 0.37 | 5.55 |
| 1_СПк-04_1 | | | | | |
| Д3 | ГОСТ 34028-2016 | Ø 6 А500С L = 1660 | 15 | 0.37 | 5.55 |
| 1_СПп-01 | | | | | |
| Д1 | ГОСТ 34028-2016 | Ø 6 А500С L = 2035 | 4 | 0.46 | 1.84 |
| 1_СПп-02 | | | | | |
| Д2 | ГОСТ 34028-2016 | Ø 6 А500С L = 1735 | 13 | 0.39 | 5.07 |
| 1_СПп-03 | | | | | |
| Д2 | ГОСТ 34028-2016 | Ø 6 А500С L = 1735 | 9 | 0.39 | 3.51 |
| 1_СПп-04 | | | | | |
| Д2 | ГОСТ 34028-2016 | Ø 6 А500С L = 1735 | 8 | 0.39 | 3.12 |
| | | | 210 | | 70.66 |

## Спецификация к схеме армирования монолитной жб конструкции закладными деталями ЗД

| Поз. | Обозначение | Наименование | Кол. | Масса, ед. | Приме-чание |
|---|---|---|---|---|---|
| | | Сборочные единицы | | | |
| ЗД-1 | | Закладная ЗД | 461 | 2.96 | 1364.56 |
| ЗД-1.1 | | Закладная ЗД | 30 | 4.21 | 126.3 |
| ЗД-2 | | Закладная ЗД | 125 | 3 | 375 |
| ЗД-2.1 | | Закладная ЗД | 1 | 4.25 | 4.25 |
| ЗД-3 | | Закладная ЗД Lобщ(мп) | 242.72 | 5.66 кг/м | 1373.8 |

## Спецификация пластин (крепежи).

| Марка | Размеры | Количество | Масса | Масса, итого | Материал | Площадь покраски | Покрытие | Толщина |
|---|---|---|---|---|---|---|---|---|
| ПЛ-1 | 300x150x10 | 79 | 3.533 кг | 279.07 кг | С245 | 0.297 | Грунтовка | 10 |
| | | 79 | | 279.07 кг | | 0.297 | | |

## Спецификация крепежей -Швеллер (крепежи).

| Марка | Описание | Длина | Количество | Примечание |
|---|---|---|---|---|
| Б-1 | Швеллер 30П | 1800 | 3 | |

## Спецификация крепежей - Уголки (крепежи).

| Марка | Описание | Длина | Количество | Примечание |
|---|---|---|---|---|
| УС-1 | Уголок 75х50х5 ГОСТ 8510-86 | 200 | 114 | |
| УС-2 | Уголок 75х50х5 ГОСТ 8510-86 | 300 | 132 | |
| УС-3 | Уголок 100х10 ГОСТ 8509-93 | 180 | 30 | |

## Ведомость деталей

| Поз. | Эскиз | |
|---|---|---|
| Д 1 |  | A=690; B=250; x=70; x'=70; α=90.00°; don=30 мм |
| Д 2 |  | A=540; B=250; x=70; x'=70; α=90.00°; don=30 мм |
| Д 3 |  | A=255; B=500; x=70; x'=70; α=90.00°; don=30 мм |

## Ведомость деталей

| Поз. | Эскиз | |
|---|---|---|
| Д 4 |  | A=440; B=250; x=70; x'=70; α=90.00°; don=30 мм |
| Д 5 |  | A=255; B=355; x=70; x'=70; α=90.00°; don=30 мм |
| Д 6 |  | A=240; B=250; x=70; x'=70; α=90.00°; don=30 мм |

| Изм. | Кол.уч. | Лист | №док. | Подп. | Дата |
|---|---|---|---|---|---|
| Разработал | | Павлов | | | |
| Проверил | | Заец | | | |
| | | | | | |
| | | | | | |
| ГИП | | Заец | | | |
| Н.контр. | | Заец | | | |

25-31-ИЖС - КР

Комплексная застроика группы земельных участков блокированными индивидуальными жилыми домами с повышенной для регионального уровня комфортностью мест общего пользования», расположенный адресу: Иркутская область, Иркутский район, мкр. Еловый, Кад:5782

| Таунхаус тип 1-1.1 | Стадия | Лист | Листов |
|---|---|---|---|
| | Р | 70 | |
| Ведомости и спецификации. Лист 3 | СФЕРА | | |

Согласовано

Взам. инв. №

Подп. и дата

Инв. № подл.

Формат А2 420 x 594

## Ведомость расхода стали

| Марка элемента | Изделия арматурные | | | | | | Всего |
|---|---|---|---|---|---|---|---|
| | Арматура класса | | | | | | |
| | А240 | | А500 | | | | |
| | ГОСТ 34028-2016 | | ГОСТ 34028-2016 | | | | |
| | Ý8 | Итого | Ý6 | Ý10 | Ý12 | Итого | |
| 1.1_СП-01_1 | 0 | 0 | 0 | 986.97 | 2097.28 | 3084.25 | 3084.25 |
| 1.1_СП-02_1 | 0 | 0 | 0 | 31.24 | 62.88 | 94.12 | 94.12 |
| 1.1_СП-03 | 0 | 0 | 0 | 46.86 | 94.32 | 141.18 | 141.18 |
| 1.1_СП-04 | 0 | 0 | 0 | 21.72 | 46.18 | 67.89 | 67.89 |
| 1.1_СП-05 | 0 | 0 | 0 | 100.92 | 213.86 | 314.77 | 314.77 |
| 1.1_СП-06 | 0 | 0 | 0 | 42.9 | 94.32 | 137.22 | 137.22 |
| 1.1_СП-06_3р | 0 | 0 | 0 | 14.3 | 31.44 | 45.74 | 45.74 |
| 1.1_СП-07_2 | 0 | 0 | 0 | 30.8 | 78.6 | 109.4 | 109.4 |
| 1.1_СП-07_2_3р | 0 | 0 | 0 | 30.8 | 78.6 | 109.4 | 109.4 |
| 1.1_СП-08 | 0 | 0 | 0 | 8.36 | 20.96 | 29.32 | 29.32 |
| 1.1_СП-09 | 0 | 0 | 0 | 18.04 | 41.66 | 59.7 | 59.7 |
| 1.1_СП-09_3р | 0 | 0 | 0 | 18.04 | 41.92 | 59.96 | 59.96 |
| 1.1_СП-10_2 | 0 | 0 | 0 | 9.02 | 20.96 | 29.98 | 29.98 |
| 1.1_СП-11 | 0 | 0 | 0 | 9.68 | 20.96 | 30.64 | 30.64 |
| 1.1_СП-12 | 0 | 0 | 0 | 93.72 | 188.64 | 282.36 | 282.36 |
| 1.1_СП-12_3р | 0 | 0 | 0 | 78.1 | 162.44 | 240.54 | 240.54 |
| 1.1_СП-13 | 0 | 0 | 0 | 15.62 | 36.68 | 52.3 | 52.3 |
| 1.1_СП-15 | 0 | 0 | 0 | 15.62 | 36.68 | 52.3 | 52.3 |
| 1.1_СП-16 | 0 | 0 | 0 | 22.46 | 47.93 | 70.39 | 70.39 |
| 1.1_СП-17 | 0 | 0 | 0 | 23.27 | 49.69 | 72.97 | 72.97 |
| 1.1_СП-18_3р | 0 | 0 | 0 | 15.62 | 31.44 | 47.06 | 47.06 |
| 1.1_СП-21 | 0 | 0 | 0 | 6.38 | 20.96 | 27.34 | 27.34 |
| 1.1_СП-23 | 0 | 0 | 0 | 15.62 | 31.44 | 47.06 | 47.06 |
| 1.1_СП-23_3р | 0 | 0 | 0 | 15.62 | 31.44 | 47.06 | 47.06 |
| 1.1_СПП-01_1 | 0 | 0 | 0 | 102.67 | 233.01 | 335.68 | 335.68 |
| 1.1_СПП-02 | 0 | 0 | 0 | 50.22 | 114.52 | 164.74 | 164.74 |
| 1.1_СПП-03 | 0 | 0 | 0 | 51.33 | 116.51 | 167.84 | 167.84 |
| 1.1_СПП-04 | 0 | 0 | 0 | 51.33 | 116.51 | 167.84 | 167.84 |
| 1.1_СПП-06 | 0 | 0 | 0 | 40.75 | 101.94 | 142.69 | 142.69 |
| 1.1_СПП-07 | 0 | 0 | 0 | 51.12 | 116.01 | 167.13 | 167.13 |
| 1.1_СПП-08 | 0 | 0 | 0 | 40.75 | 101.94 | 142.69 | 142.69 |
| 1.1_СПП-09 | 0 | 0 | 0 | 40.75 | 101.94 | 142.69 | 142.69 |
| 1.1_СПП-11 | 0 | 0 | 0 | 51.33 | 116.51 | 167.84 | 167.84 |
| 1.1_СПП-12 | 0 | 0 | 0 | 40.75 | 101.94 | 142.69 | 142.69 |
| 1.1_СПП-13 | 0 | 0 | 0 | 15.43 | 34.92 | 50.34 | 50.34 |
| 1.1_СПП-13.1 | 0 | 0 | 0 | 16.24 | 35.7 | 51.94 | 51.94 |
| 1.1_СПП-14 | 0 | 0 | 0 | 30.16 | 72.82 | 102.97 | 102.97 |
| 1.1_СПП-15 | 0 | 0 | 0 | 81.49 | 203.88 | 285.38 | 285.38 |
| 1.1_СПП-16 | 0 | 0 | 0 | 40.75 | 101.94 | 142.69 | 142.69 |
| 1.1_СПП-17 | 0 | 0 | 0 | 40.75 | 101.94 | 142.69 | 142.69 |
| 1.1_СПП-18 | 0 | 0 | 0 | 102.67 | 233.01 | 335.68 | 335.68 |
| 1.1_СПП-18_3р | 0 | 0 | 0 | 51.33 | 116.51 | 167.84 | 167.84 |
| 1.1_СПП-19 | 0 | 0 | 0 | 102.67 | 233.01 | 335.68 | 335.68 |
| 1.1_СПП-20 | 0 | 0 | 0 | 40.75 | 101.94 | 142.69 | 142.69 |

## Ведомость расхода стали

| Марка элемента | Изделия арматурные | | | | | | Всего |
|---|---|---|---|---|---|---|---|
| | Арматура класса | | | | | | |
| | А240 | | А500 | | | | |
| | ГОСТ 34028-2016 | | ГОСТ 34028-2016 | | | | |
| | Ý8 | Итого | Ý6 | Ý10 | Ý12 | Итого | |
| 1.1_СПП-21 | 0 | 0 | 0 | 40.75 | 101.94 | 142.69 | 142.69 |
| 1.1_СПП-23 | 0 | 0 | 0 | 50.93 | 114.94 | 165.87 | 165.87 |
| 1.1_СПк-01_1 | 0 | 0 | 15.84 | 0 | 0 | 15.84 | 15.84 |
| 1.1_СПк-02_1 | 0 | 0 | 17.78 | 0 | 0 | 17.78 | 17.78 |
| 1.1_СПк-03_2 | 0 | 0 | 20.34 | 0 | 0 | 20.34 | 20.34 |
| 1.1_СПк-03_2_3р | 0 | 0 | 20.34 | 0 | 0 | 20.34 | 20.34 |
| 1.1_СПк-04_1 | 0 | 0 | 14.74 | 0 | 0 | 14.74 | 14.74 |
| 1.1_СПп-01 | 0 | 0 | 2.66 | 0 | 0 | 2.66 | 2.66 |
| 1.1_СПп-02 | 0 | 0 | 9.78 | 0 | 0 | 9.78 | 9.78 |
| 1.1_СПп-03 | 0 | 0 | 9 | 0 | 0 | 9 | 9 |
| 1.1_СПп-04 | 0 | 0 | 11.4 | 0 | 0 | 11.4 | 11.4 |
| 1_СП-02 | 0 | 0 | 0 | 17.6 | 52.4 | 70 | 70 |
| 1_СП-03 | 0 | 0 | 0 | 12.32 | 31.44 | 43.76 | 43.76 |
| 1_СП-04_3 | 0 | 0 | 0 | 15.4 | 41.92 | 57.32 | 57.32 |
| 1_СП-05_1 | 0 | 0 | 0 | 31.24 | 62.88 | 94.12 | 94.12 |
| 1_СПП-01 | 0 | 0 | 0 | 81.49 | 203.88 | 285.38 | 285.38 |
| 1_СПП-02 | 0 | 0 | 0 | 102.67 | 231.8 | 334.47 | 334.47 |
| 1_СПП-03_1 | 0 | 0 | 0 | 308.01 | 699.03 | 1007.04 | 1007.04 |
| 1_СПП-04 | 0 | 0 | 0 | 102.67 | 233.01 | 335.68 | 335.68 |
| 1_СПП-05 | 0 | 0 | 0 | 102.67 | 233.01 | 335.68 | 335.68 |
| 1_СПП-06 | 0 | 0 | 0 | 81.49 | 203.88 | 285.38 | 285.38 |
| 1_СПП-07 | 0 | 0 | 0 | 102.67 | 233.01 | 335.68 | 335.68 |
| 1_СПП-08 | 0 | 0 | 0 | 412.48 | 932.04 | 1344.52 | 1344.52 |
| 1_СПП-10 | 0 | 0 | 0 | 102.67 | 233.01 | 335.68 | 335.68 |
| 1_СПП-11 | 0 | 0 | 0 | 100.79 | 228.89 | 329.68 | 329.68 |
| 1_СПП-12 | 0 | 0 | 0 | 100.25 | 228.68 | 328.93 | 328.93 |
| 1_СПП-13 | 0 | 0 | 0 | 101.04 | 229.81 | 330.85 | 330.85 |
| 1_СПП-14 | 0 | 0 | 0 | 100.79 | 230.17 | 330.96 | 330.96 |
| 1_СПк-01 | 0 | 0 | 17.76 | 0 | 0 | 17.76 | 17.76 |
| 1_СПк-02_2 | 0 | 0 | 41.36 | 0 | 0 | 41.36 | 41.36 |
| 1_СПк-02_2_3р | 0 | 0 | 41.36 | 0 | 0 | 41.36 | 41.36 |
| 1_СПк-03 | 0 | 0 | 21.78 | 0 | 0 | 21.78 | 21.78 |
| 1_СПк-04_1 | 0 | 0 | 22.26 | 0 | 0 | 22.26 | 22.26 |
| 1_СПп-01 | 0 | 0 | 7.04 | 0 | 0 | 7.04 | 7.04 |
| 1_СПп-02 | 0 | 0 | 22.46 | 0 | 0 | 22.46 | 22.46 |
| 1_СПп-03 | 0 | 0 | 15.02 | 0 | 0 | 15.02 | 15.02 |
| 1_СПп-04 | 0 | 0 | 13.12 | 0 | 0 | 13.12 | 13.12 |
| | 0 | 0 | 324.04 | 4682.84 | 10563.54 | 15570.42 | 15570.42 |

## Ведомость сборных плит перекрытия

| Марка | Материал | Стандарт | Кол.во | Объем | Объем, итого |
|---|---|---|---|---|---|
| 1_СПП-14 | Сборные плиты перекрытия из легкого бетона (полистиролбетона) | | 2 | 3.35 м³ | 6.69 м³ |
| 1_СПП-13 | Сборные плиты перекрытия из легкого бетона (полистиролбетона) | | 2 | 3.35 м³ | 6.70 м³ |
| 1_СПП-12 | Сборные плиты перекрытия из легкого бетона (полистиролбетона) | | 2 | 3.32 м³ | 6.63 м³ |
| 1_СПП-11 | Сборные плиты перекрытия из легкого бетона (полистиролбетона) | | 2 | 3.33 м³ | 6.66 м³ |
| 1_СПП-10 | Сборные плиты перекрытия из легкого бетона (полистиролбетона) | | 2 | 3.38 м³ | 6.75 м³ |
| 1_СПП-08 | Сборные плиты перекрытия из легкого бетона (полистиролбетона) | | 8 | 3.38 м³ | 27.00 м³ |
| 1_СПП-07 | Сборные плиты перекрытия из легкого бетона (полистиролбетона) | | 2 | 3.38 м³ | 6.75 м³ |
| 1_СПП-06 | Сборные плиты перекрытия из легкого бетона (полистиролбетона) | | 2 | 2.70 м³ | 5.40 м³ |
| 1_СПП-05 | Сборные плиты перекрытия из легкого бетона (полистиролбетона) | | 2 | 3.38 м³ | 6.75 м³ |
| 1_СПП-04 | Сборные плиты перекрытия из легкого бетона (полистиролбетона) | | 2 | 3.38 м³ | 6.75 м³ |
| 1_СПП-03_1 | Сборные плиты перекрытия из легкого бетона (полистиролбетона) | | 6 | 3.38 м³ | 20.25 м³ |
| 1_СПП-02 | Сборные плиты перекрытия из легкого бетона (полистиролбетона) | | 2 | 3.37 м³ | 6.74 м³ |
| 1_СПП-01 | Сборные плиты перекрытия из легкого бетона (полистиролбетона) | | 2 | 2.70 м³ | 5.40 м³ |
| 1.1_СПП-23 | Сборные плиты перекрытия из легкого бетона (полистиролбетона) | | 1 | 3.35 м³ | 3.35 м³ |
| 1.1_СПП-21 | Сборные плиты перекрытия из легкого бетона (полистиролбетона) | | 1 | 2.70 м³ | 2.70 м³ |
| 1.1_СПП-20 | Сборные плиты перекрытия из легкого бетона (полистиролбетона) | | 1 | 2.70 м³ | 2.70 м³ |
| 1.1_СПП-19 | Сборные плиты перекрытия из легкого бетона (полистиролбетона) | | 2 | 3.38 м³ | 6.75 м³ |
| 1.1_СПП-18_3р | Сборные плиты перекрытия из легкого бетона (полистиролбетона) | | 1 | 3.38 м³ | 3.38 м³ |
| 1.1_СПП-18 | Сборные плиты перекрытия из легкого бетона (полистиролбетона) | | 2 | 3.38 м³ | 6.75 м³ |
| 1.1_СПП-17 | Сборные плиты перекрытия из легкого бетона (полистиролбетона) | | 1 | 2.70 м³ | 2.70 м³ |
| 1.1_СПП-16 | Сборные плиты перекрытия из легкого бетона (полистиролбетона) | | 1 | 2.70 м³ | 2.70 м³ |
| 1.1_СПП-15 | Сборные плиты перекрытия из легкого бетона (полистиролбетона) | | 2 | 2.70 м³ | 5.40 м³ |
| 1.1_СПП-14 | Сборные плиты перекрытия из легкого бетона (полистиролбетона) | | 1 | 2.03 м³ | 2.03 м³ |
| 1.1_СПП-13.1 | Сборные плиты перекрытия из легкого бетона (полистиролбетона) | | 1 | 1.02 м³ | 1.02 м³ |
| 1.1_СПП-13 | Сборные плиты перекрытия из легкого бетона (полистиролбетона) | | 1 | 1.00 м³ | 1.00 м³ |
| 1.1_СПП-12 | Сборные плиты перекрытия из легкого бетона (полистиролбетона) | | 1 | 2.70 м³ | 2.70 м³ |
| 1.1_СПП-11 | Сборные плиты перекрытия из легкого бетона (полистиролбетона) | | 1 | 3.38 м³ | 3.38 м³ |
| 1.1_СПП-09 | Сборные плиты перекрытия из легкого бетона (полистиролбетона) | | 1 | 2.70 м³ | 2.70 м³ |
| 1.1_СПП-08 | Сборные плиты перекрытия из легкого бетона (полистиролбетона) | | 1 | 2.70 м³ | 2.70 м³ |
| 1.1_СПП-07 | Сборные плиты перекрытия из легкого бетона (полистиролбетона) | | 1 | 3.37 м³ | 3.37 м³ |
| 1.1_СПП-06 | Сборные плиты перекрытия из легкого бетона (полистиролбетона) | | 1 | 2.70 м³ | 2.70 м³ |
| 1.1_СПП-04 | Сборные плиты перекрытия из легкого бетона (полистиролбетона) | | 1 | 3.38 м³ | 3.38 м³ |
| 1.1_СПП-03 | Сборные плиты перекрытия из легкого бетона (полистиролбетона) | | 1 | 3.38 м³ | 3.38 м³ |
| 1.1_СПП-02 | Сборные плиты перекрытия из легкого бетона (полистиролбетона) | | 1 | 3.32 м³ | 3.32 м³ |
| 1.1_СПП-01_1 | Сборные плиты перекрытия из легкого бетона (полистиролбетона) | | 2 | 3.38 м³ | 6.75 м³ |

Общий итог: 62 — 193.30 м³

## Спецификация стеновых панелей

| Марка | Размеры, [мм] | Площадь | Объем, [м3] | Количество |
|---|---|---|---|---|
| 1.1_СП-01_1 | 1490x300 | 4.47 м² | 64.37 м³ | 48 |
| 1.1_СП-02_1 | 1190x300 | 3.57 м² | 2.14 м³ | 2 |
| 1.1_СП-03 | 1190x300 | 3.57 м² | 3.21 м³ | 3 |
| 1.1_СП-04 | 1490x300 | 4.47 м² | 1.34 м³ | 1 |
| 1.1_СП-05 | 1490x300 | 4.47 м² | 6.71 м³ | 5 |
| 1.1_СП-06 | 1090x300 | 3.27 м² | 2.94 м³ | 3 |
| 1.1_СП-06_3р | 1090x300 | 3.27 м² | 0.98 м³ | 1 |
| 1.1_СП-07_2 | 490x300 | 1.47 м² | 2.21 м³ | 5 |
| 1.1_СП-07_2_3р | 490x300 | 1.47 м² | 2.21 м³ | 5 |
| 1.1_СП-08 | 640x300 | 1.92 м² | 0.58 м³ | 1 |
| 1.1_СП-09 | 690x300 | 2.07 м² | 1.24 м³ | 2 |
| 1.1_СП-09_3р | 690x300 | 2.07 м² | 1.24 м³ | 2 |
| 1.1_СП-10_2 | 690x300 | 2.07 м² | 0.62 м³ | 1 |
| 1.1_СП-11 | 740x300 | 2.22 м² | 0.67 м³ | 1 |
| 1.1_СП-12 | 1190x300 | 3.57 м² | 6.43 м³ | 6 |
| 1.1_СП-12_3р | 1190x300 | 3.57 м² | 5.36 м³ | 5 |
| 1.1_СП-13 | 1190x300 | 3.57 м² | 1.07 м³ | 1 |
| 1.1_СП-15 | 1190x300 | 3.57 м² | 1.07 м³ | 1 |
| 1.1_СП-16 | 1490x300 | 4.65 м² | 1.39 м³ | 1 |
| 1.1_СП-17 | 1490x300 | 4.83 м² | 1.45 м³ | 1 |
| 1.1_СП-18_3р | 1190x300 | 3.57 м² | 1.07 м³ | 1 |
| 1.1_СП-21 | 500x300 | 1.50 м² | 0.45 м³ | 1 |
| 1.1_СП-23 | 1190x300 | 3.57 м² | 1.07 м³ | 1 |
| 1.1_СП-23_3р | 1190x300 | 3.57 м² | 1.07 м³ | 1 |
| 1_СП-02 | 680x300 | 2.04 м² | 1.22 м³ | 2 |
| 1_СП-03 | 490x300 | 1.47 м² | 0.88 м³ | 2 |
| 1_СП-04_3 | 600x300 | 1.80 м² | 1.08 м³ | 2 |
| 1_СП-05_1 | 1185x300 | 3.56 м² | 2.13 м³ | 2 |

Общий итог: 107 — 116.20 м³

### Спецификация сборных парапетов

| Марка | Размеры, [мм] | Площадь, [м2] | Объем, [м3] | Количество, [шт] | Примечание |
|---|---|---|---|---|---|
| 1.1_СПк-01_1 | 3200x400 | 1.28 | 0.77 м³ | 2 | |
| 1.1_СПк-02_1 | 3700x400 | 1.48 | 0.89 м³ | 2 | |
| 1.1_СПк-03_2 | 4200x400 | 1.68 | 1.01 м³ | 2 | |
| 1.1_СПк-03_2_3р | 4200x400 | 1.68 | 1.01 м³ | 2 | |
| 1.1_СПк-04_1 | 3000x400 | 1.2 | 0.72 м³ | 2 | |
| 1_СПк-01 | 3370x550 | 1.8535 | 1.67 м³ | 3 | |
| 1_СПк-02_2 | 3900x550 | 2.145 | 2.57 м³ | 4 | |
| 1_СПк-02_2_3р | 3900x550 | 2.145 | 2.57 м³ | 4 | |
| 1_СПк-03 | 4030x550 | 2.2165 | 1.33 м³ | 2 | |
| 1_СПк-04_1 | 4200x550 | 2.31 | 2.08 м³ | 3 | |

Общий итог: 26 — 14.62 м³

### Спецификация сборных перемычек

| Марка | Размеры, [мм] | Площадь, [м2] | Объем, [м3] | Количество, [шт] | Примечание |
|---|---|---|---|---|---|
| 1.1_СПп-01 | 980x490 | 0.4802 | 0.14 м³ | 1 | |
| 1.1_СПп-02 | 5480x290 | 1.5892 | 0.48 м³ | 1 | |
| 1.1_СПп-03 | 2480x290 | 0.7192 | 0.43 м³ | 2 | |
| 1.1_СПп-04 | 1980x290 | 0.5742 | 0.52 м³ | 3 | |
| 1_СПп-01 | 980x740 | 0.7252 | 0.44 м³ | 2 | |
| 1_СПп-02 | 3500x590 | 2.065 | 1.24 м³ | 2 | |
| 1_СПп-03 | 2290x590 | 1.3511 | 0.81 м³ | 2 | |
| 1_СПп-04 | 1980x590 | 1.1682 | 0.70 м³ | 2 | |

Общий итог: 15 — 4.75 м³

Согласовано

Взам. инв. №

Подп. и дата

Инв. № подл.

| Изм. | Кол.уч. | Лист | №док. | Подп. | Дата |
|---|---|---|---|---|---|
| Разработал | | Павлов | | | |
| Проверил | | Заец | | | |
| ГИП | | Заец | | | |
| Н.контр. | | Заец | | | |

25-31-ИЖС - КР

Комплексная застройка группы земельных участков блокированными индивидуальными жилыми домами с повышенной для регионального уровня комфортностью мест общего пользования½,расположенный адресу: Иркутская область, Иркутский район, мкр. Елобый, Кад:5782

| Стадия | Лист | Листов |
|---|---|---|
| Р | 68 | |

Таунхаус тип 1-1.1

Ведомости и спецификации. Лист 1

СФЕРА

Формат А2 420 x 594