1.1_СПк-01_1 / ПРБ40.320.30а

3200 × 400 × 300 мм · 2 шт. по проекту

Монтаж: секция 2, этаж 2 (PDF 17)

Сборный каркас по сечению Панорамы

По ведомости деталей: Д5, Ø6 А500С, длина заготовки 1365 мм, 12 шт. в ведомости для марки (PDF 76).

Форму и загибы поперечин задаёт эскиз позиции Д. Продольное армирование читать отдельно на сечении.

Расположение продольной стали и поперечин — по сечению своей марки на приложенном листе. Схема плиты Ø12/Ø10 к балочным изделиям не относится.

Ведомость стали на всю марку, PDF 74: Ø6 — 15.84 кг, Ø10 — 0 кг, Ø12 — 0 кг.

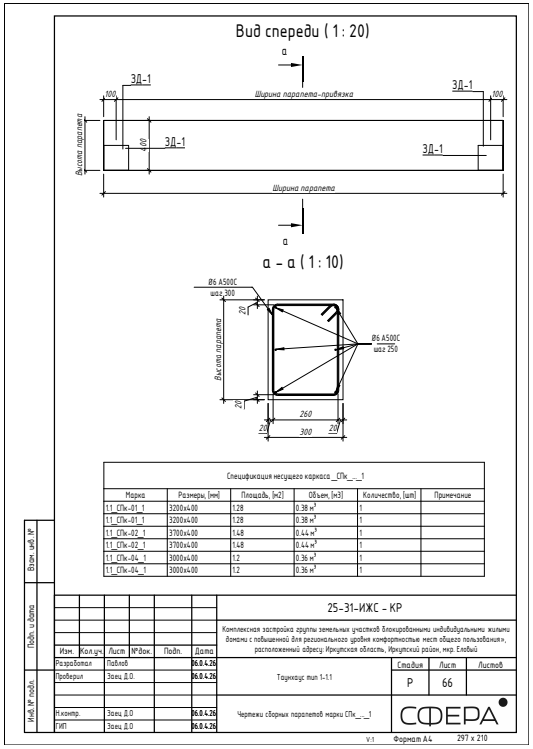

Исходный альбом, страницы PDF: 72, 76, 75, 74

1.1_СПк-01_1 / ПРБ40.320.30а

Вид спереди · по чертежу изделия

Начало отсчёта — верхний левый угол указанного вида. Сторона и направление — как на исходном листе.



Габарит вида 3200 × 400 мм. Координаты в таблице даны до центра площадки. Размер площадки дан в плоскости её грани.

Привязки по исходному виду. Для изменённой стеновой панели заводские координаты приведены отдельно по экземплярам.

№	Марка	Габарит	Слева	Справа	Сверху	Снизу	Примечание
1	ЗД-1	200 × 200	100	3100	300	100	Размер по виду
2	ЗД-1	200 × 200	3100	100	300	100	Размер по виду

Основание: альбом, PDF 72

1.1_СПк-01_1 / ПРБ40.320.30а

По сборке · грань меньший Y

Слева — торец меньшего X на плане, сверху — верх панели. Обе грани показаны в этой системе. секция 2, эт. 2, № 117



Габарит вида 3200 × 400 мм. Координаты в таблице даны до центра площадки. Размер площадки дан в плоскости её грани.

Координаты по конечным габаритам в портале, округление до мм. Варианты ориентации отмечены в таблице.

№	Марка	Габарит	Слева	Справа	Сверху	Снизу	Примечание
1	ЗД-1	200 × 200	100	3100	300	100	Вариант 3D. Пара: 1.1_СПП-20, 1.1_СПк-02_1
2	ЗД-1	200 × 200	3100	100	300	100	Вариант 3D. Пара: 1.1_СПП-20, 1.1_СПк-03_2

Основание: 72

1.1_СПк-01_1 / ПРБ40.320.30а

По сборке · грань больший Y

Слева — торец меньшего X на плане, сверху — верх панели. Обе грани показаны в этой системе. секция 2, эт. 2, № 120



Габарит вида 3200 × 400 мм. Координаты в таблице даны до центра площадки. Размер площадки дан в плоскости её грани.

Координаты по конечным габаритам в портале, округление до мм. Варианты ориентации отмечены в таблице.

№	Марка	Габарит	Слева	Справа	Сверху	Снизу	Примечание
1	ЗД-1	200 × 200	100	3100	300	100	Вариант 3D. Пара: 1.1_СПП-21, 1.1_СПк-02_1
2	ЗД-1	200 × 200	3100	100	300	100	Вариант 3D. Пара: 1.1_СПП-21, 1.1_СПк-03_2_Зр

Основание: 72

Вид спереди (1 : 20)

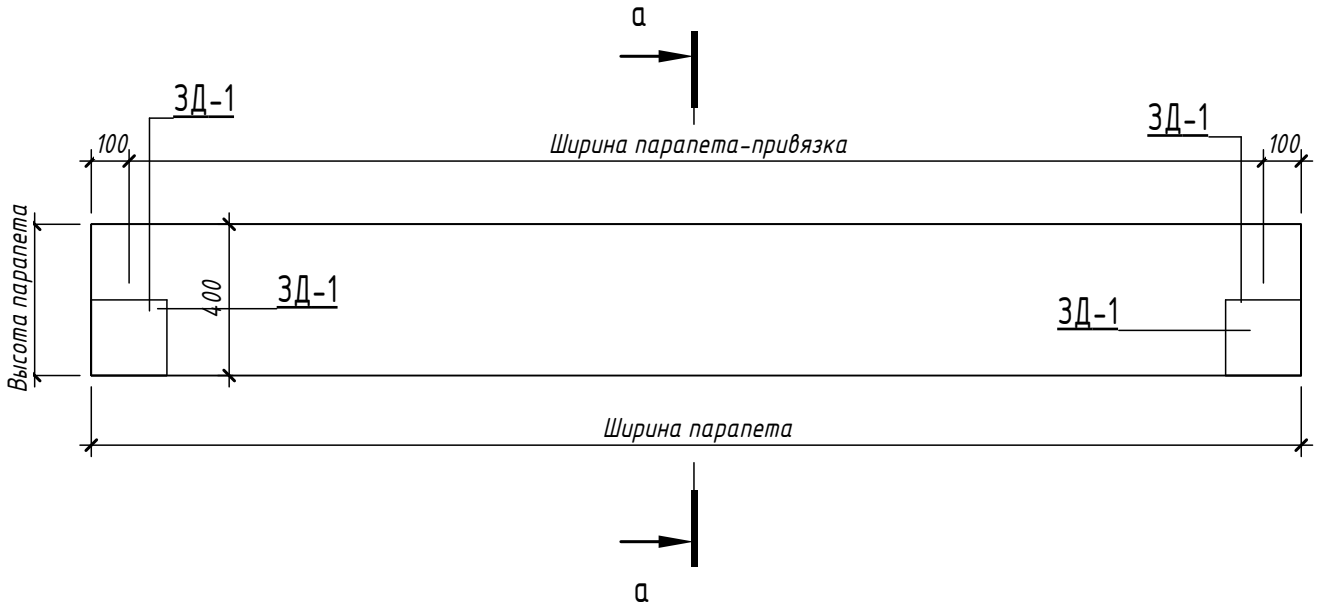

а – а (1 : 10)

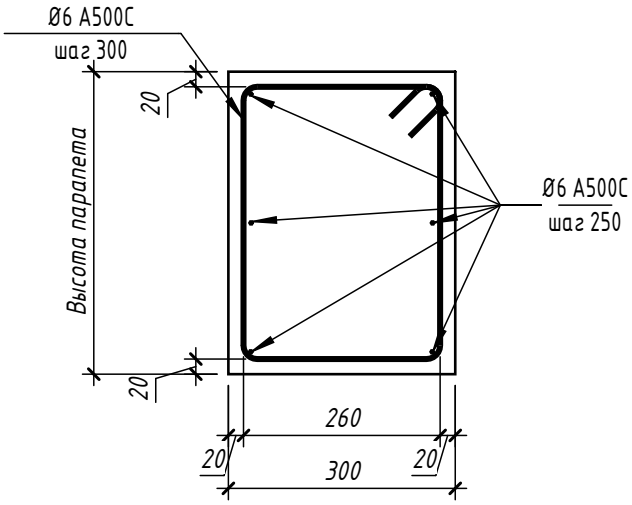

Спецификация несущего каркаса _СПк_..._1					
Марка	Размеры, [мм]	Площадь, [м2]	Объем, [м3]	Количество, [шт]	Примечание
1.1_СПк-01_1	3200х400	1.28	0.38 $м^3$	1	
1.1_СПк-01_1	3200х400	1.28	0.38 $м^3$	1	
1.1_СПк-02_1	3700х400	1.48	0.44 $м^3$	1	
1.1_СПк-02_1	3700х400	1.48	0.44 $м^3$	1	
1.1_СПк-04_1	3000х400	1.2	0.36 $м^3$	1	
1.1_СПк-04_1	3000х400	1.2	0.36 $м^3$	1	

Взам. инв. №

Подп. и дата

Инв. № подл.

Изм.	Кол.уч.	Лист	№док.	Подп.	Дата
Разработал		Павлов			06.0.4.26
Проверил		Заец Д.О.			06.0.4.26
Н.контр.		Заец Д.О			06.0.4.26
ГИП		Заец Д.О			06.0.4.26

25-31-ИЖС - КР

Комплексная застройка группы земельных участков блокированными индивидуальными жилыми домами с повышенной для регионального уровня комфортностью мест общего пользования», расположенный адресу: Иркутская область, Иркутский район, мкр. Еловый

Таунхаус тип 1-1.1

Стадия	Лист	Листов
Р	66	

Чертежи сборных парапетов марки СПк_..._1

СФЕРА

V:1 Формат А4 297 x 210

Спецификация к схеме армирования монолитной жб конструкции закладными деталями ЗД

Поз.	Обозначение	Наименование	Кол.		Приме-чание
		Сборочные единицы			
ЗД-1		Закладная ЗД	2		5.92
1.1_СПп-03					
ЗД-1		Закладная ЗД	4		11.84
1.1_СПп-04					
ЗД-1		Закладная ЗД	6		17.76
1_СП-02					
ЗД-3		Закладная ЗД Lобщ(мп)	4		16.68
1_СП-03					
ЗД-1		Закладная ЗД	6		17.76
1_СП-04_3					
ЗД-1		Закладная ЗД	4		11.84
ЗД-3		Закладная ЗД Lобщ(мп)	4		14.2
1_СП-05_1					
ЗД-1		Закладная ЗД	4		11.84
ЗД-3		Закладная ЗД Lобщ(мп)	4		28.12
1_СПП-01					
ЗД-1		Закладная ЗД	16		47.36
1_СПП-02					
ЗД-1		Закладная ЗД	14		41.44
ЗД-1.1		Закладная ЗД	2		8.42
1_СПП-03_1					
ЗД-1		Закладная ЗД	24		71.04
1_СПП-04					
ЗД-1		Закладная ЗД	8		23.68
1_СПП-05					
ЗД-1		Закладная ЗД	14		41.44
1_СПП-06					
ЗД-1		Закладная ЗД	4		11.84
ЗД-1.1		Закладная ЗД	2		8.42
ЗД-2		Закладная ЗД	8		24
1_СПП-07					
ЗД-1		Закладная ЗД	2		5.92
ЗД-1.1		Закладная ЗД	4		16.84
ЗД-2		Закладная ЗД	8		24
1_СПП-08					
ЗД-2		Закладная ЗД	32		96
1_СПП-10					
ЗД-1		Закладная ЗД	4		11.84
ЗД-1.1		Закладная ЗД	2		8.42
ЗД-2		Закладная ЗД	8		24
1_СПП-11					
ЗД-1		Закладная ЗД	8		23.68
1_СПП-12					
ЗД-1		Закладная ЗД	8		23.68
1_СПП-13					
ЗД-2		Закладная ЗД	8		24
1_СПП-14					
ЗД-2		Закладная ЗД	8		24
1_СПк-01					
ЗД-1		Закладная ЗД	2		5.92
ЗД-1.1		Закладная ЗД	2		8.42
1_СПк-02_2					
ЗД-1		Закладная ЗД	8		23.68
1_СПк-02_2_3р					

Спецификация к схеме армирования монолитной жб конструкции закладными деталями ЗД

Поз.	Обозначение	Наименование	Кол.		Приме-чание
		Сборочные единицы			
ЗД-1		Закладная ЗД	8		23.68
1_СПк-03					
ЗД-1		Закладная ЗД	2		5.92
ЗД-1.1		Закладная ЗД	2		8.42
1_СПк-04_1					
ЗД-1		Закладная ЗД	4		11.84
1_СПк-07					
ЗД-1		Закладная ЗД	2		5.92
ЗД-1.1		Закладная ЗД	2		8.42
1_СПп-01					
ЗД-1		Закладная ЗД	8		23.68
1_СПп-02					
ЗД-1		Закладная ЗД	8		23.68
1_СПп-03					
ЗД-1		Закладная ЗД	8		23.68
1_СПп-04					
ЗД-1		Закладная ЗД	8		23.68

Спецификация к схеме армирования монолитной жб конструкции деталями

Поз.	Обозначение	Наименование	Кол.	Масса ед.,кг	Приме-чание
		Детали			
1.1_СПк-01_1					
Д5	ГОСТ 34028-2016	Ø 6 А500С L = 1365	12	0.31	3.72
1.1_СПк-02_1					
Д5	ГОСТ 34028-2016	Ø 6 А500С L = 1365	13	0.31	4.03
1.1_СПк-03_2					
Д5	ГОСТ 34028-2016	Ø 6 А500С L = 1365	15	0.31	4.65
1.1_СПк-03_2_Зр					
Д5	ГОСТ 34028-2016	Ø 6 А500С L = 1365	15	0.31	4.65
1.1_СПк-04_1					
Д5	ГОСТ 34028-2016	Ø 6 А500С L = 1365	11	0.31	3.41
1.1_СПп-01					
Д4	ГОСТ 34028-2016	Ø 6 А500С L = 1535	4	0.35	1.4
1.1_СПп-02					
Д6	ГОСТ 34028-2016	Ø 6 А500С L = 1135	19	0.26	4.94
1.1_СПп-03					
Д6	ГОСТ 34028-2016	Ø 6 А500С L = 1135	9	0.26	2.34
1.1_СПп-04					
Д6	ГОСТ 34028-2016	Ø 6 А500С L = 1135	8	0.26	2.08
1_СПк-01					
Д3	ГОСТ 34028-2016	Ø 6 А500С L = 1660	12	0.37	4.44
1_СПк-02_2					
Д3	ГОСТ 34028-2016	Ø 6 А500С L = 1660	14	0.37	5.18
1_СПк-02_2_3р					
Д3	ГОСТ 34028-2016	Ø 6 А500С L = 1660	14	0.37	5.18
1_СПк-03					
Д3	ГОСТ 34028-2016	Ø 6 А500С L = 1660	15	0.37	5.55
1_СПк-04_1					
Д3	ГОСТ 34028-2016	Ø 6 А500С L = 1660	15	0.37	5.55
1_СПп-01					
Д1	ГОСТ 34028-2016	Ø 6 А500С L = 2035	4	0.46	1.84
1_СПп-02					
Д2	ГОСТ 34028-2016	Ø 6 А500С L = 1735	13	0.39	5.07
1_СПп-03					
Д2	ГОСТ 34028-2016	Ø 6 А500С L = 1735	9	0.39	3.51
1_СПп-04					
Д2	ГОСТ 34028-2016	Ø 6 А500С L = 1735	8	0.39	3.12
			210		70.66

Спецификация к схеме армирования монолитной жб конструкции закладными деталями ЗД

Поз.	Обозначение	Наименование	Кол.	Масса, ед.	Приме-чание
		Сборочные единицы			
ЗД-1		Закладная ЗД	461	2.96	1364.56
ЗД-1.1		Закладная ЗД	30	4.21	126.3
ЗД-2		Закладная ЗД	125	3	375
ЗД-2.1		Закладная ЗД	1	4.25	4.25
ЗД-3		Закладная ЗД Lобщ(мп)	242.72	5.66 кг/м	1373.8

Спецификация пластин (крепежи).

Марка	Размеры	Количество	Масса	Масса, итого	Материал	Площадь покраски	Покрытие	Толщина
ПЛ-1	300x150x10	79	3.533 кг	279.07 кг	С245	0.297	Грунтовка	10
		79		279.07 кг		0.297		

Спецификация крепежей -Швеллер (крепежи).

Марка	Описание	Длина	Количество	Примечание
Б-1	Швеллер 30П	1800	3	

Спецификация крепежей - Уголки (крепежи).

Марка	Описание	Длина	Количество	Примечание
УС-1	Уголок 75х50х5 ГОСТ 8510-86	200	114	
УС-2	Уголок 75х50х5 ГОСТ 8510-86	300	132	
УС-3	Уголок 100х10 ГОСТ 8509-93	180	30	

Ведомость деталей

Поз.	Эскиз	
Д 1		A=690; B=250; x=70; x'=70; α=90.00°; don=30 мм
Д 2		A=540; B=250; x=70; x'=70; α=90.00°; don=30 мм
Д 3		A=255; B=500; x=70; x'=70; α=90.00°; don=30 мм

Ведомость деталей

Поз.	Эскиз	
Д 4		A=440; B=250; x=70; x'=70; α=90.00°; don=30 мм
Д 5		A=255; B=355; x=70; x'=70; α=90.00°; don=30 мм
Д 6		A=240; B=250; x=70; x'=70; α=90.00°; don=30 мм

Изм.	Кол.уч.	Лист	№док.	Подп.	Дата
Разработал		Павлов			
Проверил		Заец			
ГИП		Заец			
Н.контр.		Заец			

25-31-ИЖС - КР

Комплексная застроика группы земельных участков блокированными индивидуальными жилыми домами с повышенной для регионального уровня комфортностью мест общего пользования», расположенный адресу: Иркутская область, Иркутский район, мкр. Еловый, Кад:5782

Таунхаус тип 1-1.1	Стадия	Лист	Листов
	Р	70	
Ведомости и спецификации. Лист 3	СФЕРА		

Согласовано

Взам. инв. №

Подп. и дата

Инв. № подл.

Формат А2 420 x 594

Спецификация к схеме армирования монолитной жб конструкции закладными деталями ЗД

Поз.	Обозначение	Наименование	Кол.		Приме-чание
		Сборочные единицы			
1.1_СП-01_1					
ЗД-1		Закладная ЗД	96		
ЗД-3		Закладная ЗД Lобщ(мп)	97		
1.1_СП-02_1					
ЗД-1		Закладная ЗД	4		
ЗД-3		Закладная ЗД Lобщ(мп)	4		
1.1_СП-03					
ЗД-1		Закладная ЗД	3		
ЗД-3		Закладная ЗД Lобщ(мп)	6		
1.1_СП-04					
ЗД-1		Закладная ЗД	4		
ЗД-3		Закладная ЗД Lобщ(мп)	4		
1.1_СП-05					
ЗД-1		Закладная ЗД	10		
ЗД-3		Закладная ЗД Lобщ(мп)	10		
1.1_СП-06					
ЗД-1		Закладная ЗД	3		
ЗД-2		Закладная ЗД	3		
ЗД-3		Закладная ЗД Lобщ(мп)	6		
1.1_СП-06_3р					
ЗД-1		Закладная ЗД	1		
ЗД-2		Закладная ЗД	1		
ЗД-3		Закладная ЗД Lобщ(мп)	2		
1.1_СП-07_2					
ЗД-1		Закладная ЗД	5		
ЗД-3		Закладная ЗД Lобщ(мп)	10		
1.1_СП-07_2_3р					
ЗД-1		Закладная ЗД	3		
ЗД-3		Закладная ЗД Lобщ(мп)	6		
1.1_СП-07_3р					
ЗД-1		Закладная ЗД	2		
ЗД-3		Закладная ЗД Lобщ(мп)	4		
1.1_СП-08					
ЗД-1		Закладная ЗД	1		
ЗД-3		Закладная ЗД Lобщ(мп)	2		
1.1_СП-09					
ЗД-1		Закладная ЗД	2		
ЗД-3		Закладная ЗД Lобщ(мп)	4		
1.1_СП-09_3р					
ЗД-1		Закладная ЗД	2		
ЗД-3		Закладная ЗД Lобщ(мп)	4		
1.1_СП-10_2					
ЗД-1		Закладная ЗД	1		
ЗД-3		Закладная ЗД Lобщ(мп)	2		
1.1_СП-11					
ЗД-1		Закладная ЗД	1		
ЗД-3		Закладная ЗД Lобщ(мп)	2		
1.1_СП-12					
ЗД-1		Закладная ЗД	12		
ЗД-1.1		Закладная ЗД	1		
ЗД-3		Закладная ЗД Lобщ(мп)	12		
1.1_СП-12_3р					

Спецификация к схеме армирования монолитной жб конструкции закладными деталями ЗД

Поз.	Обозначение	Наименование	Кол.		Приме-чание
		Сборочные единицы			
ЗД-1		Закладная ЗД	10		
ЗД-3		Закладная ЗД Lобщ(мп)	10		
1.1_СП-14					
ЗД-2		Закладная ЗД	1		
ЗД-3		Закладная ЗД Lобщ(мп)	2		
1.1_СП-15					
ЗД-1		Закладная ЗД	4		
ЗД-3		Закладная ЗД Lобщ(мп)	2		
1.1_СП-16					
ЗД-1		Закладная ЗД	3		
ЗД-3		Закладная ЗД Lобщ(мп)	1		
1.1_СП-17					
ЗД-1		Закладная ЗД	4		
ЗД-3		Закладная ЗД Lобщ(мп)	1		
1.1_СП-18					
ЗД-3		Закладная ЗД Lобщ(мп)	2		
1.1_СП-18_3р					
ЗД-1		Закладная ЗД	1		
ЗД-3		Закладная ЗД Lобщ(мп)	2		
1.1_СП-21					
ЗД-3		Закладная ЗД Lобщ(мп)	2		
1.1_СП-23					
ЗД-1		Закладная ЗД	2		
1.1_СП-23_3р					
ЗД-1		Закладная ЗД	2		
ЗД-3		Закладная ЗД Lобщ(мп)	2		
1.1_СПП-01_1					
ЗД-1		Закладная ЗД	8		
1.1_СПП-02					
ЗД-1		Закладная ЗД	6		
ЗД-1.1		Закладная ЗД	2		
1.1_СПП-03					
ЗД-1		Закладная ЗД	4		
1.1_СПП-04					
ЗД-1		Закладная ЗД	5		
ЗД-1.1		Закладная ЗД	2		
1.1_СПП-06					
ЗД-1		Закладная ЗД	6		
1.1_СПП-07					
ЗД-1		Закладная ЗД	5		
ЗД-1.1		Закладная ЗД	2		
1.1_СПП-08					
ЗД-1		Закладная ЗД	8		
1.1_СПП-09					
ЗД-1		Закладная ЗД	4		
ЗД-2		Закладная ЗД	4		
1.1_СПП-11					
ЗД-2		Закладная ЗД	4		
1.1_СПП-12					
ЗД-1		Закладная ЗД	1		
ЗД-1.1		Закладная ЗД	2		
ЗД-2		Закладная ЗД	4		
1.1_СПП-13					
ЗД-2		Закладная ЗД	4		

Спецификация к схеме армирования монолитной жб конструкции закладными деталями ЗД

Поз.	Обозначение	Наименование	Кол.		Приме-чание
		Сборочные единицы			
1.1_СПП-14					
ЗД-1		Закладная ЗД	3		
ЗД-1.1		Закладная ЗД	3		
ЗД-2		Закладная ЗД	3		
1.1_СПП-15					
ЗД-2		Закладная ЗД	8		
1.1_СПП-16					
ЗД-1		Закладная ЗД	2		
ЗД-1.1		Закладная ЗД	1		
ЗД-2		Закладная ЗД	4		
1.1_СПП-17					
ЗД-1		Закладная ЗД	5		
ЗД-1.1		Закладная ЗД	1		
ЗД-2		Закладная ЗД	5		
1.1_СПП-18					
ЗД-1		Закладная ЗД	4		
ЗД-2		Закладная ЗД	4		
1.1_СПП-18_3р					
ЗД-1		Закладная ЗД	2		
ЗД-2		Закладная ЗД	2		
1.1_СПП-19					
ЗД-1		Закладная ЗД	8		
1.1_СПП-20					
ЗД-1		Закладная ЗД	4		
ЗД-2		Закладная ЗД	2		
ЗД-2.1		Закладная ЗД	1		
1.1_СПП-21					
ЗД-1		Закладная ЗД	2		
ЗД-1.1		Закладная ЗД	2		
ЗД-2		Закладная ЗД	2		
1.1_СПП-23					
ЗД-1		Закладная ЗД	2		
ЗД-2		Закладная ЗД	2		
1.1_СПк-01_1					
ЗД-1		Закладная ЗД	4		
1.1_СПк-02_1					
ЗД-1		Закладная ЗД	4		
1.1_СПк-03_2					
ЗД-1		Закладная ЗД	4		
1.1_СПк-03_2_3р					
ЗД-1		Закладная ЗД	4		
1.1_СПк-04_1					
ЗД-1		Закладная ЗД	4		
1.1_СПп-01					
ЗД-1		Закладная ЗД	2		
1.1_СПп-02					

Согласовано

Взам. инв. №

Подп. и дата

Инв. № подл.

Изм.	Кол.уч.	Лист	№док.	Подп.	Дата
Разработал		Павлов			
Проверил		Заец			
ГИП		Заец			
Н.контр.		Заец			

25-31-ИЖС - КР

Комплексная застроика группы земельных участков блокированными индивидуальными жилыми домами с повышенной для регионального уровня комфортностью мест общего пользования½,расположенный адресу: Иркутская область, Иркутский район, мкр. Главный, Кад:5782

Таунхаус тип 1-1.1

Стадия	Лист	Листов
Р	69	

Ведомости и спецификации. Лист 2

СФЕРА

Формат А2 420 x 594

Ведомость расхода стали

Марка элемента	Изделия арматурные						Всего
	Арматура класса						
	А240		А500				
	ГОСТ 34028-2016		ГОСТ 34028-2016				
	Ý8	Итого	Ý6	Ý10	Ý12	Итого	
1.1_СП-01_1	0	0	0	986.97	2097.28	3084.25	3084.25
1.1_СП-02_1	0	0	0	31.24	62.88	94.12	94.12
1.1_СП-03	0	0	0	46.86	94.32	141.18	141.18
1.1_СП-04	0	0	0	21.72	46.18	67.89	67.89
1.1_СП-05	0	0	0	100.92	213.86	314.77	314.77
1.1_СП-06	0	0	0	42.9	94.32	137.22	137.22
1.1_СП-06_3р	0	0	0	14.3	31.44	45.74	45.74
1.1_СП-07_2	0	0	0	30.8	78.6	109.4	109.4
1.1_СП-07_2_3р	0	0	0	30.8	78.6	109.4	109.4
1.1_СП-08	0	0	0	8.36	20.96	29.32	29.32
1.1_СП-09	0	0	0	18.04	41.66	59.7	59.7
1.1_СП-09_3р	0	0	0	18.04	41.92	59.96	59.96
1.1_СП-10_2	0	0	0	9.02	20.96	29.98	29.98
1.1_СП-11	0	0	0	9.68	20.96	30.64	30.64
1.1_СП-12	0	0	0	93.72	188.64	282.36	282.36
1.1_СП-12_3р	0	0	0	78.1	162.44	240.54	240.54
1.1_СП-13	0	0	0	15.62	36.68	52.3	52.3
1.1_СП-15	0	0	0	15.62	36.68	52.3	52.3
1.1_СП-16	0	0	0	22.46	47.93	70.39	70.39
1.1_СП-17	0	0	0	23.27	49.69	72.97	72.97
1.1_СП-18_3р	0	0	0	15.62	31.44	47.06	47.06
1.1_СП-21	0	0	0	6.38	20.96	27.34	27.34
1.1_СП-23	0	0	0	15.62	31.44	47.06	47.06
1.1_СП-23_3р	0	0	0	15.62	31.44	47.06	47.06
1.1_СПП-01_1	0	0	0	102.67	233.01	335.68	335.68
1.1_СПП-02	0	0	0	50.22	114.52	164.74	164.74
1.1_СПП-03	0	0	0	51.33	116.51	167.84	167.84
1.1_СПП-04	0	0	0	51.33	116.51	167.84	167.84
1.1_СПП-06	0	0	0	40.75	101.94	142.69	142.69
1.1_СПП-07	0	0	0	51.12	116.01	167.13	167.13
1.1_СПП-08	0	0	0	40.75	101.94	142.69	142.69
1.1_СПП-09	0	0	0	40.75	101.94	142.69	142.69
1.1_СПП-11	0	0	0	51.33	116.51	167.84	167.84
1.1_СПП-12	0	0	0	40.75	101.94	142.69	142.69
1.1_СПП-13	0	0	0	15.43	34.92	50.34	50.34
1.1_СПП-13.1	0	0	0	16.24	35.7	51.94	51.94
1.1_СПП-14	0	0	0	30.16	72.82	102.97	102.97
1.1_СПП-15	0	0	0	81.49	203.88	285.38	285.38
1.1_СПП-16	0	0	0	40.75	101.94	142.69	142.69
1.1_СПП-17	0	0	0	40.75	101.94	142.69	142.69
1.1_СПП-18	0	0	0	102.67	233.01	335.68	335.68
1.1_СПП-18_3р	0	0	0	51.33	116.51	167.84	167.84
1.1_СПП-19	0	0	0	102.67	233.01	335.68	335.68
1.1_СПП-20	0	0	0	40.75	101.94	142.69	142.69

Ведомость расхода стали

Марка элемента	Изделия арматурные						Всего
	Арматура класса						
	А240		А500				
	ГОСТ 34028-2016		ГОСТ 34028-2016				
	Ý8	Итого	Ý6	Ý10	Ý12	Итого	
1.1_СПП-21	0	0	0	40.75	101.94	142.69	142.69
1.1_СПП-23	0	0	0	50.93	114.94	165.87	165.87
1.1_СПк-01_1	0	0	15.84	0	0	15.84	15.84
1.1_СПк-02_1	0	0	17.78	0	0	17.78	17.78
1.1_СПк-03_2	0	0	20.34	0	0	20.34	20.34
1.1_СПк-03_2_3р	0	0	20.34	0	0	20.34	20.34
1.1_СПк-04_1	0	0	14.74	0	0	14.74	14.74
1.1_СПп-01	0	0	2.66	0	0	2.66	2.66
1.1_СПп-02	0	0	9.78	0	0	9.78	9.78
1.1_СПп-03	0	0	9	0	0	9	9
1.1_СПп-04	0	0	11.4	0	0	11.4	11.4
1_СП-02	0	0	0	17.6	52.4	70	70
1_СП-03	0	0	0	12.32	31.44	43.76	43.76
1_СП-04_3	0	0	0	15.4	41.92	57.32	57.32
1_СП-05_1	0	0	0	31.24	62.88	94.12	94.12
1_СПП-01	0	0	0	81.49	203.88	285.38	285.38
1_СПП-02	0	0	0	102.67	231.8	334.47	334.47
1_СПП-03_1	0	0	0	308.01	699.03	1007.04	1007.04
1_СПП-04	0	0	0	102.67	233.01	335.68	335.68
1_СПП-05	0	0	0	102.67	233.01	335.68	335.68
1_СПП-06	0	0	0	81.49	203.88	285.38	285.38
1_СПП-07	0	0	0	102.67	233.01	335.68	335.68
1_СПП-08	0	0	0	412.48	932.04	1344.52	1344.52
1_СПП-10	0	0	0	102.67	233.01	335.68	335.68
1_СПП-11	0	0	0	100.79	228.89	329.68	329.68
1_СПП-12	0	0	0	100.25	228.68	328.93	328.93
1_СПП-13	0	0	0	101.04	229.81	330.85	330.85
1_СПП-14	0	0	0	100.79	230.17	330.96	330.96
1_СПк-01	0	0	17.76	0	0	17.76	17.76
1_СПк-02_2	0	0	41.36	0	0	41.36	41.36
1_СПк-02_2_3р	0	0	41.36	0	0	41.36	41.36
1_СПк-03	0	0	21.78	0	0	21.78	21.78
1_СПк-04_1	0	0	22.26	0	0	22.26	22.26
1_СПп-01	0	0	7.04	0	0	7.04	7.04
1_СПп-02	0	0	22.46	0	0	22.46	22.46
1_СПп-03	0	0	15.02	0	0	15.02	15.02
1_СПп-04	0	0	13.12	0	0	13.12	13.12
	0	0	324.04	4682.84	10563.54	15570.42	15570.42

Ведомость сборных плит перекрытия

Марка	Материал	Стандарт	Кол.во	Объем	Объем, итого
1_СПП-14	Сборные плиты перекрытия из легкого бетона (полистиролбетона)		2	3.35 м³	6.69 м³
1_СПП-13	Сборные плиты перекрытия из легкого бетона (полистиролбетона)		2	3.35 м³	6.70 м³
1_СПП-12	Сборные плиты перекрытия из легкого бетона (полистиролбетона)		2	3.32 м³	6.63 м³
1_СПП-11	Сборные плиты перекрытия из легкого бетона (полистиролбетона)		2	3.33 м³	6.66 м³
1_СПП-10	Сборные плиты перекрытия из легкого бетона (полистиролбетона)		2	3.38 м³	6.75 м³
1_СПП-08	Сборные плиты перекрытия из легкого бетона (полистиролбетона)		8	3.38 м³	27.00 м³
1_СПП-07	Сборные плиты перекрытия из легкого бетона (полистиролбетона)		2	3.38 м³	6.75 м³
1_СПП-06	Сборные плиты перекрытия из легкого бетона (полистиролбетона)		2	2.70 м³	5.40 м³
1_СПП-05	Сборные плиты перекрытия из легкого бетона (полистиролбетона)		2	3.38 м³	6.75 м³
1_СПП-04	Сборные плиты перекрытия из легкого бетона (полистиролбетона)		2	3.38 м³	6.75 м³
1_СПП-03_1	Сборные плиты перекрытия из легкого бетона (полистиролбетона)		6	3.38 м³	20.25 м³
1_СПП-02	Сборные плиты перекрытия из легкого бетона (полистиролбетона)		2	3.37 м³	6.74 м³
1_СПП-01	Сборные плиты перекрытия из легкого бетона (полистиролбетона)		2	2.70 м³	5.40 м³
1.1_СПП-23	Сборные плиты перекрытия из легкого бетона (полистиролбетона)		1	3.35 м³	3.35 м³
1.1_СПП-21	Сборные плиты перекрытия из легкого бетона (полистиролбетона)		1	2.70 м³	2.70 м³
1.1_СПП-20	Сборные плиты перекрытия из легкого бетона (полистиролбетона)		1	2.70 м³	2.70 м³
1.1_СПП-19	Сборные плиты перекрытия из легкого бетона (полистиролбетона)		2	3.38 м³	6.75 м³
1.1_СПП-18_3р	Сборные плиты перекрытия из легкого бетона (полистиролбетона)		1	3.38 м³	3.38 м³
1.1_СПП-18	Сборные плиты перекрытия из легкого бетона (полистиролбетона)		2	3.38 м³	6.75 м³
1.1_СПП-17	Сборные плиты перекрытия из легкого бетона (полистиролбетона)		1	2.70 м³	2.70 м³
1.1_СПП-16	Сборные плиты перекрытия из легкого бетона (полистиролбетона)		1	2.70 м³	2.70 м³
1.1_СПП-15	Сборные плиты перекрытия из легкого бетона (полистиролбетона)		2	2.70 м³	5.40 м³
1.1_СПП-14	Сборные плиты перекрытия из легкого бетона (полистиролбетона)		1	2.03 м³	2.03 м³
1.1_СПП-13.1	Сборные плиты перекрытия из легкого бетона (полистиролбетона)		1	1.02 м³	1.02 м³
1.1_СПП-13	Сборные плиты перекрытия из легкого бетона (полистиролбетона)		1	1.00 м³	1.00 м³
1.1_СПП-12	Сборные плиты перекрытия из легкого бетона (полистиролбетона)		1	2.70 м³	2.70 м³
1.1_СПП-11	Сборные плиты перекрытия из легкого бетона (полистиролбетона)		1	3.38 м³	3.38 м³
1.1_СПП-09	Сборные плиты перекрытия из легкого бетона (полистиролбетона)		1	2.70 м³	2.70 м³
1.1_СПП-08	Сборные плиты перекрытия из легкого бетона (полистиролбетона)		1	2.70 м³	2.70 м³
1.1_СПП-07	Сборные плиты перекрытия из легкого бетона (полистиролбетона)		1	3.37 м³	3.37 м³
1.1_СПП-06	Сборные плиты перекрытия из легкого бетона (полистиролбетона)		1	2.70 м³	2.70 м³
1.1_СПП-04	Сборные плиты перекрытия из легкого бетона (полистиролбетона)		1	3.38 м³	3.38 м³
1.1_СПП-03	Сборные плиты перекрытия из легкого бетона (полистиролбетона)		1	3.38 м³	3.38 м³
1.1_СПП-02	Сборные плиты перекрытия из легкого бетона (полистиролбетона)		1	3.32 м³	3.32 м³
1.1_СПП-01_1	Сборные плиты перекрытия из легкого бетона (полистиролбетона)		2	3.38 м³	6.75 м³

Общий итог: 62 — 193.30 м³

Спецификация стеновых панелей

Марка	Размеры, [мм]	Площадь	Объем, [м3]	Количество
1.1_СП-01_1	1490x300	4.47 м²	64.37 м³	48
1.1_СП-02_1	1190x300	3.57 м²	2.14 м³	2
1.1_СП-03	1190x300	3.57 м²	3.21 м³	3
1.1_СП-04	1490x300	4.47 м²	1.34 м³	1
1.1_СП-05	1490x300	4.47 м²	6.71 м³	5
1.1_СП-06	1090x300	3.27 м²	2.94 м³	3
1.1_СП-06_3р	1090x300	3.27 м²	0.98 м³	1
1.1_СП-07_2	490x300	1.47 м²	2.21 м³	5
1.1_СП-07_2_3р	490x300	1.47 м²	2.21 м³	5
1.1_СП-08	640x300	1.92 м²	0.58 м³	1
1.1_СП-09	690x300	2.07 м²	1.24 м³	2
1.1_СП-09_3р	690x300	2.07 м²	1.24 м³	2
1.1_СП-10_2	690x300	2.07 м²	0.62 м³	1
1.1_СП-11	740x300	2.22 м²	0.67 м³	1
1.1_СП-12	1190x300	3.57 м²	6.43 м³	6
1.1_СП-12_3р	1190x300	3.57 м²	5.36 м³	5
1.1_СП-13	1190x300	3.57 м²	1.07 м³	1
1.1_СП-15	1190x300	3.57 м²	1.07 м³	1
1.1_СП-16	1490x300	4.65 м²	1.39 м³	1
1.1_СП-17	1490x300	4.83 м²	1.45 м³	1
1.1_СП-18_3р	1190x300	3.57 м²	1.07 м³	1
1.1_СП-21	500x300	1.50 м²	0.45 м³	1
1.1_СП-23	1190x300	3.57 м²	1.07 м³	1
1.1_СП-23_3р	1190x300	3.57 м²	1.07 м³	1
1_СП-02	680x300	2.04 м²	1.22 м³	2
1_СП-03	490x300	1.47 м²	0.88 м³	2
1_СП-04_3	600x300	1.80 м²	1.08 м³	2
1_СП-05_1	1185x300	3.56 м²	2.13 м³	2

Общий итог: 107 — 116.20 м³

Спецификация сборных парапетов

Марка	Размеры, [мм]	Площадь, [м2]	Объем, [м3]	Количество, [шт]	Примечание
1.1_СПк-01_1	3200x400	1.28	0.77 м³	2	
1.1_СПк-02_1	3700x400	1.48	0.89 м³	2	
1.1_СПк-03_2	4200x400	1.68	1.01 м³	2	
1.1_СПк-03_2_3р	4200x400	1.68	1.01 м³	2	
1.1_СПк-04_1	3000x400	1.2	0.72 м³	2	
1_СПк-01	3370x550	1.8535	1.67 м³	3	
1_СПк-02_2	3900x550	2.145	2.57 м³	4	
1_СПк-02_2_3р	3900x550	2.145	2.57 м³	4	
1_СПк-03	4030x550	2.2165	1.33 м³	2	
1_СПк-04_1	4200x550	2.31	2.08 м³	3	

Общий итог: 26 — 14.62 м³

Спецификация сборных перемычек

Марка	Размеры, [мм]	Площадь, [м2]	Объем, [м3]	Количество, [шт]	Примечание
1.1_СПп-01	980x490	0.4802	0.14 м³	1	
1.1_СПп-02	5480x290	1.5892	0.48 м³	1	
1.1_СПп-03	2480x290	0.7192	0.43 м³	2	
1.1_СПп-04	1980x290	0.5742	0.52 м³	3	
1_СПп-01	980x740	0.7252	0.44 м³	2	
1_СПп-02	3500x590	2.065	1.24 м³	2	
1_СПп-03	2290x590	1.3511	0.81 м³	2	
1_СПп-04	1980x590	1.1682	0.70 м³	2	

Общий итог: 15 — 4.75 м³

Согласовано

Взам. инв. №

Подп. и дата

Инв. № подл.

Изм.	Кол.уч.	Лист	№док.	Подп.	Дата
Разработал		Павлов			
Проверил		Заец			
ГИП		Заец			
Н.контр.		Заец			

25-31-ИЖС - КР

Комплексная застройка группы земельных участков блокированными индивидуальными жилыми домами с повышенной для регионального уровня комфортностью мест общего пользования½,расположенный адресу: Иркутская область, Иркутский район, мкр. Елобый, Кад:5782

Стадия	Лист	Листов
Р	68	

Таунхаус тип 1-1.1

Ведомости и спецификации. Лист 1

СФЕРА

Формат А2 420 x 594